EA 122

05/06/2015

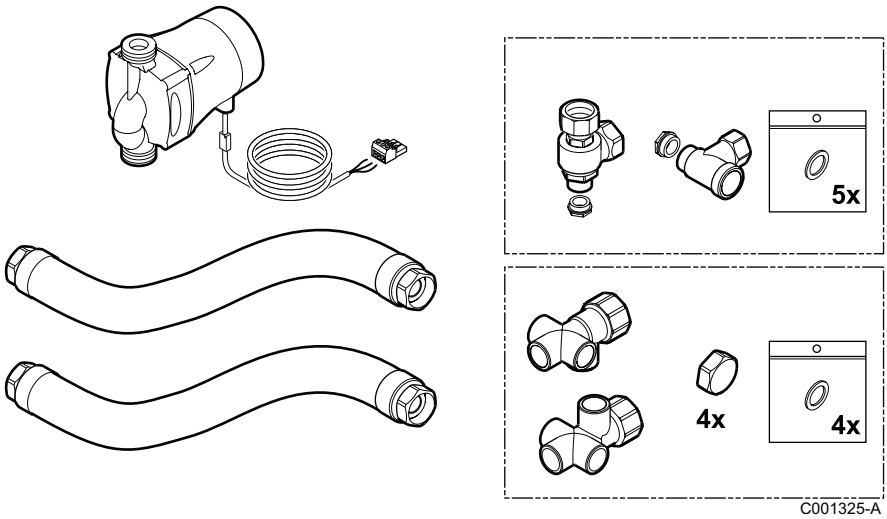

Français

Kit de liaison entre chaudière et préparateur ECS

Deutsch

Rohrverbindungssatz zwischen Heizkessel und WW-Speicher

English

Boiler and DHW calorifier connection kit

Nederlands

Verbindingskit tussen ketel en warmwaterbereider

Italiano

Kit di collegamento tra caldaia e bollitore ACS

Español

Kit de unión entre caldera y acumulador de ACS

РУССКИЙ

Набор для подключения котла и водонагревателя горячей санитарно-технической воды

Polski

Zestaw połączeniowy między kotłem i podgrzewaczem

Português

Kit de ligação entre a caldeira e o acumulador de AQS

Česky

Propojovací sada mezi kotlem a zásobníkem teplé vody

300012460-001-02

Français

Conformité / Marquage CE

Le présent produit est conforme aux exigences des directives européennes et normes suivantes :

- 73.23CE Directive Basse Tension
  Norme visée : EN 60.335.1
- 89.336CE Directive Compatibilité Electromagnétique
  Normes visées : EN 50.081.1, EN 50.082.1, EN 55.014

Deutsch

EG-Konformität / CE-Kennzeichnung

Das vorhandene Produkt stimmt mit den Vorschriften folgender europäischer Richtlinien und Normen überein:

- 73.23EG Richtlinie für Schwachstrom
  Betroffene Norm: EN 60.335.1
- 89.336EG Richtlinie für Elektromagnetische Verträglichkeit
  Betroffene Normen: EN 50.081.1, EN 50.082.1, EN 55.014

English

Conformity / Marking CE

This product complies to the requirements to the european directives and following standards:

- 73.23EC Low Voltage Directive
  Reference Standard: EN 60.335.1
- 89.336EC Electromagnetic Compatibility Directive
  Reference Standards: EN 50.081.1, EN 50.082.1, EN 55.014

Nederlands

Conformiteit / Markering CE

Dit product voldoet aan de eisen van de volgende europese richtlijnen en normen:

- 73.23EG Richtlijn Laagspanning
  Overeenkomstige norm: EN 60.335.1
- 89.336EG Richtlijn voor Elektromagnetische Compatibiliteit
  Betreffende normen: EN 50.081.1, EN 50.082.1, EN 55.014

Italiano

Conformità / Marcatura CE

Il presente prodotto è conforme alle direttive europee e norme seguenti:

- 73.23CE Direttiva Bassa Tensione
  Norma interessata: EN 60.335.1
- 89.336CE Direttiva sulla Compatibilità Elettromagnetica
  Norme considerate: EN 50.081.1, EN 50.082.1, EN 55.014

Español

Conformidad / Marcado CE

El presente producto es conforme a las exigencias de las directivas europeas y normas siguientes:

- Directiva 73.23CE Baja Tensión
  Norma correspondiente EN 60.335.1
- Directiva 89.336CE de Compatibilidad Electromagnética
  Normas contempladas: EN 50.081.1, EN 50.082.1, EN 55.014

РУССКИЙ

Соответствие / Маркировка CE

Данное оборудование соответствует следующим европейским нормам и стандартам :

- 73.23EC Директива о низком электрическом напряжении
  Затрагиваемая норма : EN 60.335.1
- 89.336EC Директива об Электромагнитной Совместимости
  Затрагиваемые нормы : EN 50.081.1, EN 50.082.1, EN 55.014

Polski

Zgodność WE / Oznakowanie CE

Przedstawiany produkt spełnia następujące europejskie dyrektywy i normy :

- 73.23WE - Dyrektywa w sprawie niskich napięć
  Norma związana EN 60.335.1
- 89.336WE - Dyrektywa w sprawie kompatybilności elektromagnetycznej
  Normy związane: EN 50.081.1,EN 50.082.1,EN 55.014

Português

Conformidade / Marcação CE

O presente produto está em conformidade com os requisitos essenciais das seguintes directivas comunitárias e normas:

- 73.23CE Directiva Baixa Tensão
  Norma correspondente EN 60.335.1
- 89.336CE Directiva Compatibilidade Electromagnética
  Normas visadas: EN 50.081.1, EN 50.082.1, EN 55.014

Česky

EU-shoda / Označení CE

Tento výrobek odpovídá předpisům následujících evropských směrnic a norem :

- 73.23ES Směrnice pro slaboproud
  Dotčená norma: EN 60.335.1
- 89.336ES Směrnice pro elektromagnetickou kompatibilitu
  Související normy: EN 50.081.1, EN 50.082.1, EN 55.014

Français

Montage

Ne pas donner aux flexibles des formes pouvant occasionner des poches d'air.

Bouchonner les orifices non utilisés.
Vérifier l'étanchéité des raccords.

A : Entrée de l'échangeur
B : Sortie de l'échangeur
C : Départ chaudière
D : Retour chaudière

Deutsch

Montage

Achten Sie darauf, dass sich in den flexiblen Rohren keine Luftpolster bilden.

Die unbenutzten Öffnungen mit Kappen verschließen.
Anschlüsse auf Dichtheit prüfen.

A: Eingang Wärmetauscher
B: Ausgang Wärmetauscher
C: Heizkessel-Vorlauf
D: Heizkessel-Rücklauf

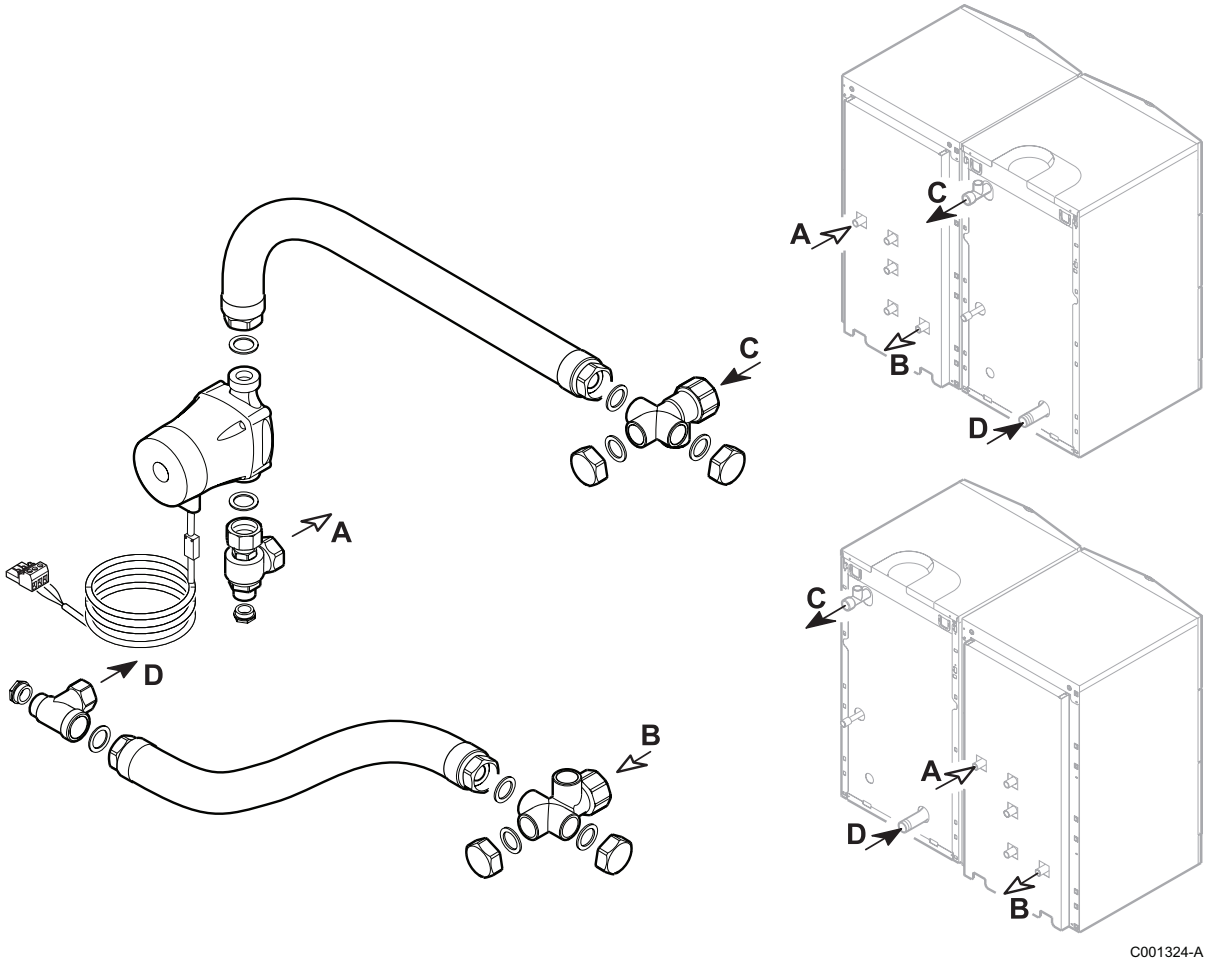

English

Mounting

Do not put hoses into shapes in which air pockets can be formed.

Plug the orifices not used.
Check the leak tightness of the connections.

A: Exchanger inlet
B: Exchanger outlet
C: Boiler flow
D: Boiler return

Nederlands

Montage

Geef de slangen geen vorm die luchtbellen kan opsluiten.

De niet gebruikte openingen dichtschroeven.
Controleer de dichtheid van de aansluitingen.

A: Ingang warmtewisselaar
B: Uitgang warmtewisselaar
C: Aanvoer ketel
D: Retour ketel

Italiano

Montaggio

Non dare ai flessibili forme che possano causare sacche d'aria.

Tappare i fori non utilizzati.
Controllare la tenuta stagna dei raccordi.

A: Ingresso scambiatore
B: Uscita dello scambiatore
C: Mandata caldaia
D: Ritorno caldaia

Español

Montaje

Procurar no disponer las mangueras de manera que se puedan formar bolsas de aire.

Taponar los orificios que no se utilicen.
Comprobar la estanqueidad de las conexiones.

A: Entrada del intercambiador
B: Salida del intercambiador
C: Salida caldera
D: Retorno caldera

РУССКИЙ

Монтаж

Не придавать гибким соединительным трубопроводам формы, которые могут вызвать образование воздушных пробок.

Закрыть заглушками неиспользуемые отверстия.
Проверить герметичность соединений.

A : Вход теплообменника
B : Выход теплообменника
C : Подающая труба котла
D : Обратная труба котла

Polski

Montaż

Zwrócić uwagę, aby w przewodach elastycznych nie tworzyły się poduszki powietrza.

Niewykorzystane otwory zamknąć pokrywkami.
Sprawdzić szczelność połączeń.

A: Wymiennik ciepła - zasilanie
B: Wymiennik ciepła - powrót
C: Kocioł - zasilanie
D: Kocioł - powrót

Português

Montagem

Não posicione os tubos flexíveis de modo a ocasionar bolsas de ar.

Tape os orifícios não utilizados com tampas.
Verifique a estanquidade das uniões.

A: Entrada do permutador
B: Saída do permutador
C: Ida da caldeira
D: Retorno à caldeira

Česky

Montáž

Dbát na to, aby se ve flexibilním potrubí netvořily vzduchové polštáře.

Nepoužité otvory zaslepit zátkami.
Zkontrolovat těsnost přípojek.

A : Výstup z kotle do výměníku
B : Vratka z výměníku do kotle
C : Výstup z kotle
D : Vratka kotle

Français

Raccordement électrique

Raccordement électrique de la pompe de charge.

Voir : Notice du tableau de commande ou du module MB 2.

English

Electrical connection

Electrical connection of the load pump.

See: Instructions for the control panel or the MB 2 module.

Nederlands

Elektrische aansluiting

Elektrische aansluiting van de laadpomp.

Zie: Handleiding van het bedieningspaneel of de module MB 2.

Italiano

Collegamento elettrico:

Collegamento elettrico della pompa di carico.

Vedere: Istruzioni del pannello di comando o del modulo MB 2.

Español

Conexión eléctrica

Conexión eléctrica de la bomba de carga.

Véase: Instrucciones del cuadro de mando o del módulo MB 2.

РУССКИЙ

Электрическое подключение

Электрическое подключение загрузочного насоса.

Смотри : инструкция, поставляемая с панелью управления или модулем MB 2.

Polski

Podłączenie elektryczne

Podłączenie elektryczne pompy ładującej.

zob.: Instrukcja obsługi konsoli sterowniczej lub modułu MB 2.

Deutsch

Elektrischer Anschluss

Elektroanschluss der Ladepumpe.

Siehe: Anleitung des Schaltfelds oder des Moduls MB 2.

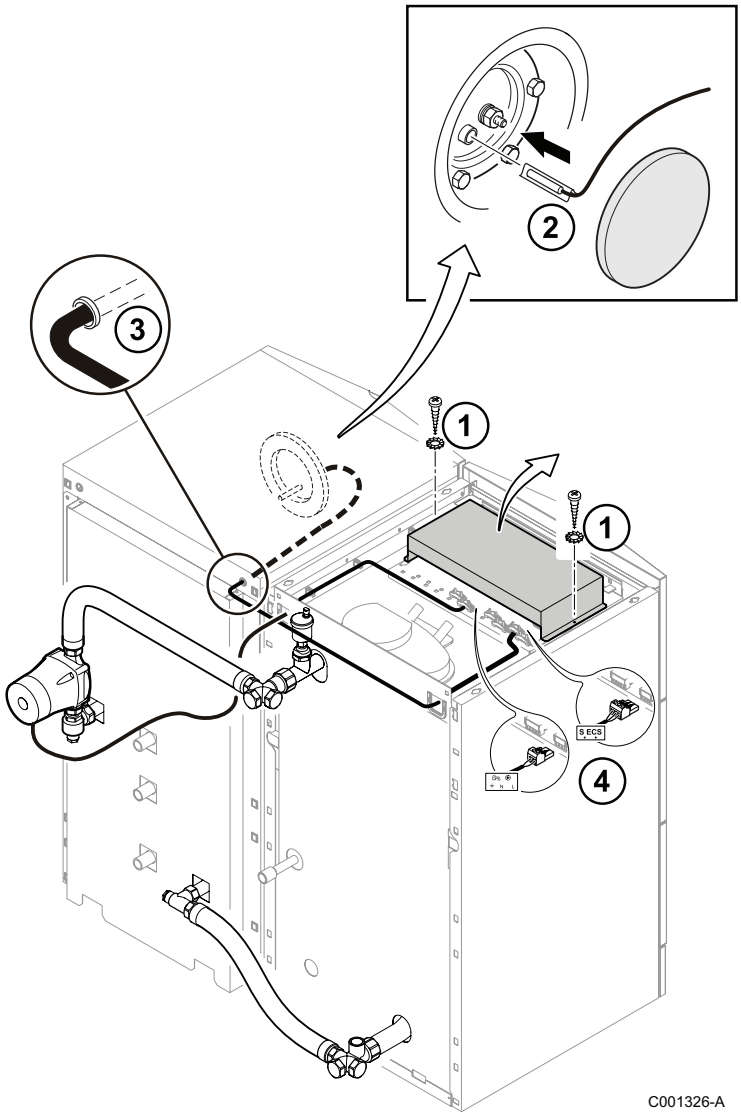

Português

Ligação eléctrica

Ligação eléctrica do circulador de carga.

Ver: Phrase 17587 non traduite dans langue Portugais.

Česky

Elektrické zapojení

Elektrické zapojení nabíjecího čerpadla.

Viz : Návod k ovládacímu panelu nebo modulu MB 2.

Français

Mise en service

Le circuit de chauffage (chaudière et échangeur ballon) doit impérativement être rempli par le robinet de vidange, à l'arrière du ballon. Lors du remplissage du circuit chauffage, bien purger l'échangeur du préparateur d'eau sanitaire en procédant comme suit :

❶ Dévisser le capuchon du purgeur automatique de quelques tours.

Deutsch

Inbetriebnahme

Der Heizkreis (Heizkessel und Wärmtauscher des Trinkwassererwärmers) muss unbedingt über den Entleerungshahn an der Rückseite des Trinkwassererwärmers befüllt werden. Beim Füllen des Heizkreises den Wärmetauscher des Trinkwassererwärmers wie folgt gut entlüften:

❶ Kappe des automatischen Entlüfters ein paar Umdrehungen losschrauben.

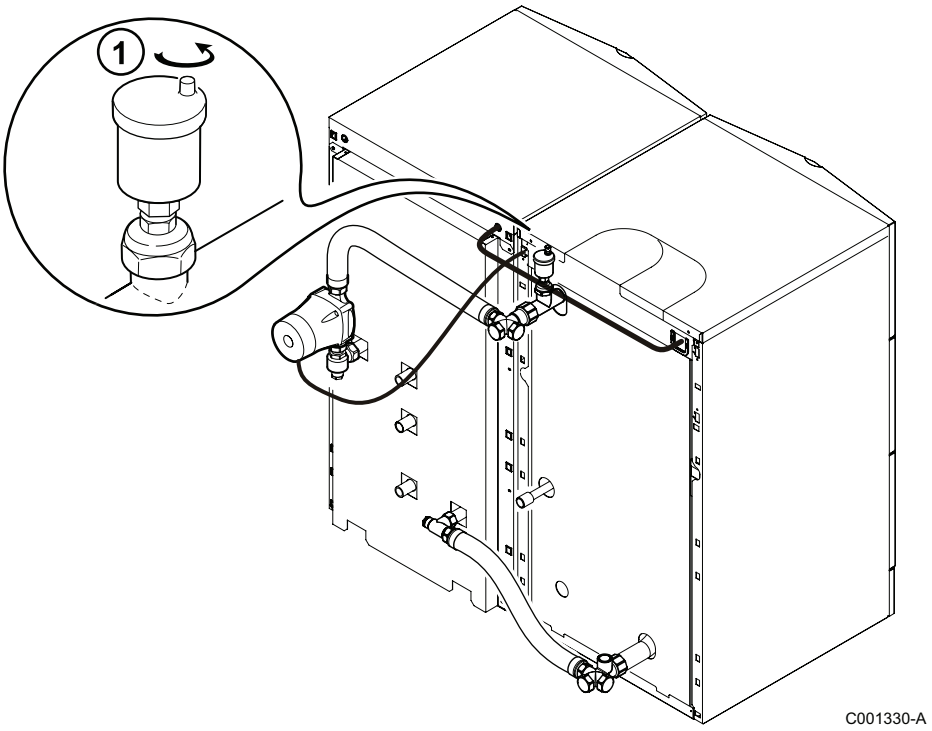

English

Commissioning

The heating circuit (boiler and tank exchanger) must be filled using the drainage tap to the rear of the tank. When filling the heating circuit, correctly bleed the exchanger on the domestic water calorifier as follows::

❶ Unscrew the cap on the automatic bleed valve by a few turns.

Nederlands

Inbedrijfstelling

De verwarmingskring (ketel en warmtewisselaar in het reservoir) moet gevuld worden via de aftapkraan aan de achterkant van het reservoir. Bij het vullen van de verwarmingskring, ontlucht de warmtewisselaar van het warmwatertoestel goed. Ga daarvoor als volgt te werk:

❶ Schroef de dop van de automatische ontluchter een paar slagen los.

Italiano

Messa in servizio

I circuito di riscaldamento (caldaia e scambiatore bollitore) deve essere riempito categoricamente dal rubinetto di scarico, sul retro del bollitore. Al momento del riempimento del circuito di riscaldamento, spurgare attentamente lo scambiatore del bollitore di acqua sanitaria, procedendo come segue:

❶ Svitare di alcuni giri il tappo dello sfiato automatico.

Español

Puesta en marcha

El circuito de calefacción (caldera e intercambiador del acumulador) debe rellenarse obligatoriamente por el grifo de vaciado, en la parte posterior del acumulador. Al rellenar el circuito de calefacción, purgar bien el intercambiador del acumulador de agua sanitaria como se indica a continuación:

❶ Aflojar algunas vueltas el capuchón del purgador automático.

РУССКИЙ

Ввод в эксплуатацию

Контур отопления (котел и теплообменник водонагревателя) должен обязательно быть заполнен через сливной кран, расположенный сзади водонагревателя. При заполнении контура отопления обеспечить удаление воздуха из теплообменника водонагревателя следующим образом :

❶ Отвинтить на несколько оборотов колпачок автоматического воздухоотводчика.

Polski

Uruchomienie

Obieg grzewczy (kocioł c.o. i wymiennik ciepła podgrzewacza) należy bezwzględnie napełniać przez zawór spustowy znajdujący się z tyłu podgrzewacza. Przy napełnianiu obiegu grzewczego odpowietrzyć wymiennik ciepła podgrzewacza w następujący sposób:

❶ Odkręcić o parę obrotów automatyczny odpowietrznik.

Português

Funcionamento

Phrase 11698 non traduite dans langue Portugais:

❶ Phrase 11699 non traduite dans langue Portugais.

Česky

Uvedení do provozu

Topný okruh (kotel a tepelný výměník zásobníkového ohřívače) musí být bezpodmínečně napuštěn vypouštěcím kohoutem na zadní straně zásobníkového ohřívače. Při napouštění topného okruhu tepelný výměník zásobníkového ohřívače řádně odvzdušnit dle následujícího postupu :

❶ Povolit o několik otáček krytku automatického odvzdušňovače.

Français

Pièces de rechange

Pour commander une pièce de rechange, indiquer le numéro de référence figurant dans la liste.

Rep.	Référence	Désignation
110	95360225	Ensemble croix de raccordement 1"1/4
112	94994110	Flexible inox longueur 750
113	BRO335412	Circulateur Alpha 2L 15-60 130
114	7612279	Câble Grundfos L.2000
115	94914419	Coude RP3/4-G1-RP1/2 90°
116	94914298	Clapet anti-retour RP 3/4-G1
117	94950113	Bouchon plein 1/2"
118	95013062	Joint Ø 30x21x2
119	300009076	Connecteur RAST 5 3 pôles

Deutsch

Ersatzteile

Bei Bestellung der Ersatzteile, ist es unbedingt nötig die Artikel-Nummer des gewünschten Ersatzteils anzugeben.

Nr.	Artikel-Nr.	Bezeichnung
110	95360225	Kreuzstück Anschluss 1"1/4
112	94994110	Edelstahlwellrohrschlauch (Länge 750 m)
113	BRO335412	Pumpe Alpha 2L 15-60 130
114	7612279	Kabel Grundfos L.2000
115	94914419	Bogen RP3/4-G1-RP1/2 90°
116	94914298	Rückflussverhinderer RP 3/4-G1
117	94950113	Stopfen 1/2"
118	95013062	Dichtung Ø 30x21x2
119	300009076	3-poliger RAST 5 Stecker

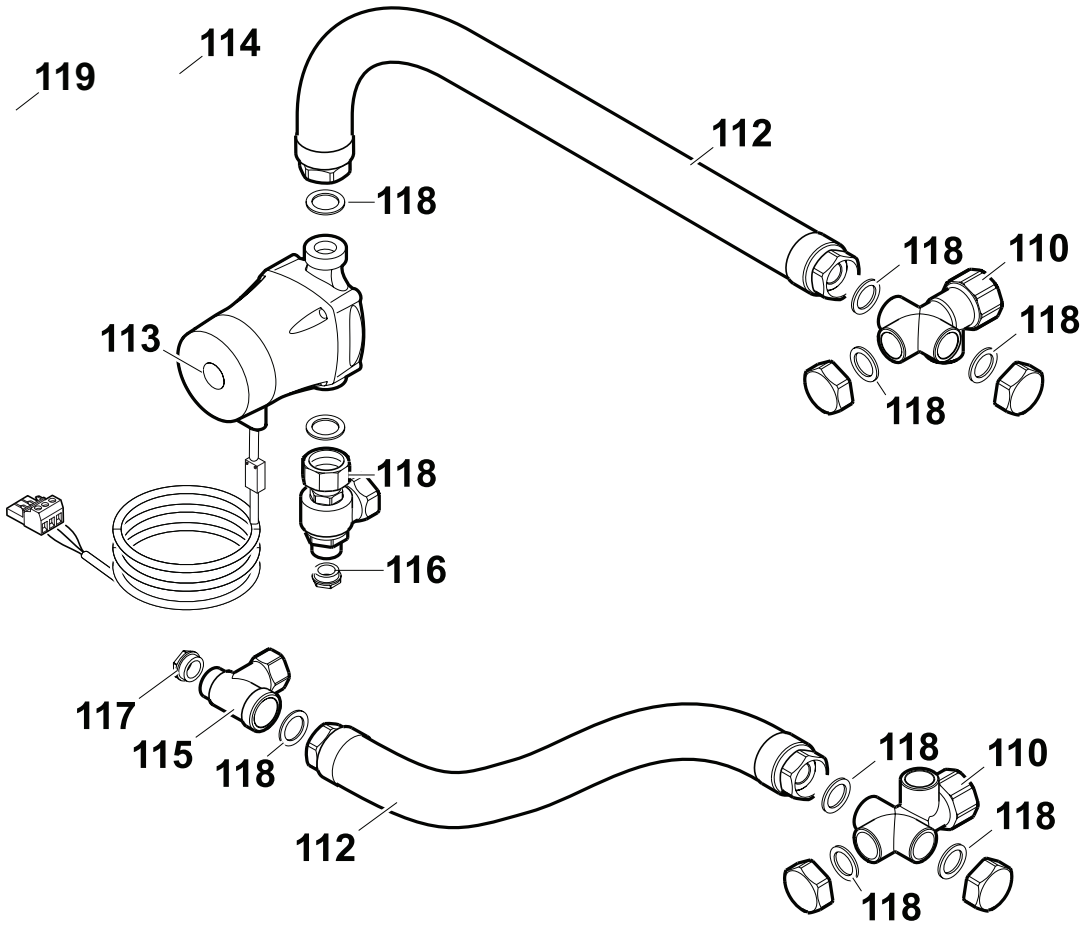

English

Spare parts

To order a spare part, give the reference number shown on the list.

Ref.	Reference	Description
110	95360225	Connection cross kit 1"1/4
112	94994110	Stainless steel hose, length 750
113	BRO335412	Circulator Alpha 2L 15-60 130
114	7612279	Grundfos L.2000 cable
115	94914419	Elbow RP3/4-G1-RP1/2 90°
116	94914298	Non-return valve RP 3/4-G1
117	94950113	Solid plug 1/2"
118	95013062	Seal ø 30x21x2
119	300009076	RAST 5 3 pole connector

Nederlands

Reserveonderdelen

Bij bestelling van een onderdeel, moet u het codenummer opgeven dat in de lijst staat naast het volgnummer van het gewenste onderdelen.

Kent.	Referentie	Benaming
110	95360225	Geheel kruisvormig koppelstuk 1"1/4
112	94994110	RVS slang lengte 750
113	BRO335412	Circulatiepomp Alpha 2L 15-60 130
114	7612279	Kabel Grundfos L.2000
115	94914419	Bochtstuk RP3/4-G1-RP1/2 90°
116	94914298	Terugslagbeveiliging RP 3/4-G1
117	94950113	Volle dop 1/2"
118	95013062	Dichting ø 30x21x2
119	300009076	RAST 5 3 polen connector

Italiano

Pezzi di ricambio

Per ordinare un pezzo di ricambio, è indispensabile citare il numero di codice indicato nella lista.

Rif.	Codice	Descrizione
110	95360225	Gruppo croci di collegamento 1"1/4
112	94994110	Flessibile inox lunghezza 750
113	BRO335412	Circolatore Alpha 2L 15-60 130
114	7612279	Cavo Grundfos L.2000
115	94914419	Curva RP3/4-G1-RP1/2 90°
116	94914298	Valvola di non ritorno RP 3/4-G1
117	94950113	Tappo pieno 1/2"
118	95013062	Guarnizione ø 30x21x2
119	300009076	Connettore RAST 5 3 poli

Español

Piezas de recambio

Para pedir una pieza de recambio, debe indicarse necesariamente el número de código que figura en la lista, frente a la referencia de la pieza deseada.

Ref.	Referencia	Descripción
110	95360225	Conjunto de conexión en cruz 1"1/4
112	94994110	Tubo flexible de acero inoxidable longitud 750
113	BRO335412	Bomba de circulación Alpha 2L 15-60 130
114	7612279	Cable Grundfos L.2000
115	94914419	Codo RP3/4-G1-RP1/2 90°
116	94914298	Válvula antirretorno RP 3/4-G1
117	94950113	Tapón macizo 1/2"
118	95013062	Junta ø 30x21x2
119	300009076	Conector RAST 5 3 polos

РУССКИЙ

Запасные части

Для заказа запасной части указать номер артикула, приведенный в перечне.

Поз.	Артикул	Обозначение
110	95360225	Набор соединительных крестовин 1"1/4
112	94994110	Гибкий трубопровод из нержавеющей стали длиной 750
113	BRO335412	Циркуляционный насос Alpha 2L 15-60 130
114	7612279	Кабель Grundfos L.2000
115	94914419	Колено RP3/4-G1-RP1/2 90°
116	94914298	Обратный клапан RP 3/4-G1
117	94950113	Заглушка 1/2"
118	95013062	Прокладка диам. 30x21x2
119	300009076	3-контактный разъем RAST 5

Polski

Części zamienne

Przy zamawianiu części zamiennych należy koniecznie podać numer artykułu żądanej części.

Poz.	Nr art.	Opis
110	95360225	Czwórnik podłączeniowy 1"1/4
112	94994110	Wąż z rury falistej ze stali nierdzewnej (długość 750m)
113	BRO335412	Pompa Alpha 2L 15-60 130
114	7612279	Kabel Grundfos L.2000
115	94914419	Kolano RP3/4-G1-RP1/2 90°
116	94914298	Zawór zwrotny RP 3/4-G1
117	94950113	Korek 1/2"
118	95013062	Uszczelka średn. 30x21x2
119	300009076	Wtyk RAST 5 3-biegunowy

Português

Peças de reposição

Se desejar encomendar uma peça de substituição, indique o número de referência que figura na lista abaixo.

N°	Referência	Designação
110	95360225	Conjunto cruz de ligação 1"1/4
112	94994110	Tubo inox comprimento 750
113	BRO335412	Circulador Alpha 2L 15-60 130
114	7612279	Cabo de Grundfos L.2000
115	94914419	Cotovelo RP3/4-G1-RP1/2 90°
116	94914298	Válvula anti-retorno RP 3/4-G1
117	94950113	Tampão cego 1/2"
118	95013062	Junta Ø 30x21x2
119	300009076	Conector RAST 5 3 pinos

Česky

Náhradní díly

Při objednávání náhradních dílů je bezpodmínečně nutné uvádět objednací číslo žádaného náhradního dílu.

Poz.	Typové číslo	Název
110	95360225	Křížová spojka 1"1/4
112	94994110	Flexibilní hadice nerez, délka 750
113	BRO335412	Čerpadlo Alpha 2L 15-60 130
114	7612279	Kabel Grundfos L.2000
115	94914419	koleno RP3/4-G1-RP1/2 90°
116	94914298	Zpětná klapka RP 3/4-G1
117	94950113	Zátka 1/2"
118	95013062	Těsnění průměr 30x21x2
119	300009076	3-pólový konektor RAST 5

AD051-AC