Anschlussplan und Einstellhinweise Remeha eVita

remeha

Sehr geehrter Kunde,

Um die elektrischen und hydraulischen Anschlüsse des eVita zu erleichtern haben wir diese Anschluss- und Einstellübersicht erstellt.
Hier finden Sie neben dem elektrischen Anschlussplan auch Hinweise zu den Grundeinstellungen im Kesselschaltfeld, welche bei den unterschiedlichen evita Systempaketen zu machen sind.

Genauere Informationen entnehmen Sie bitte der Installations- und Wartungsanleitung.

Bei telefonischen Anfragen erreichen Sie unsere Berater unter den Rufnummern:

Montag bis Donnerstag

7:30 - 17:00 Uhr

Freitag

7:30 - 15:00 Uhr

02572/ 23-5

Außerhalb der Geschäftszeiten erreichen Sie den Remeha Kundenservice unter unserer kostenfreien Rufnummer:

0800/7777445

Beratung

Region Nord
Tel. 02572/23-353
Fax 02572/23-359
E-Mail technik-nord@remeha.de

Region Mitte
Tel. 02572/23-363
Fax 02572/23-369
E-Mail technik-mitte@remeha.de

Region Süd
Tel. 02572/23-373
Fax 02572/23-379
E-Mail technik-sued@remeha.de

Ersatzteilbestellung

Region Nord
Tel. 02572/23-351
Fax 02572/23-359
E-Mail ersatzteil-nord@remeha.de

Region Mitte
Tel. 02572/23-361
Fax 02572/23-369
E-Mail ersatzteil-mitte@remeha.de

Region Süd
Tel. 02572/23-371
Fax 02572/23-379
E-Mail ersatzteil-sued@remeha.de

Vertrieb

Vertriebsbüro Nord
Tel. 02572/23-350

Vertriebsbüro Süd
Tel. 02572/23-370

Sehr geehrter Kunde,

Um die elektrischen und hydraulischen Anschlüsse des eVita zu erleichtern haben wir diese Anschlussübersicht erstellt. Diese gilt in Verbindung mit der Installations- und Wartungsanleitung.
Alle sicherheitsrelevanten Hinweise finden Sie dort.

1. Elektrische Anschlüsse

Klemmleiste Kesselschaltfeld (Hauptplatine)

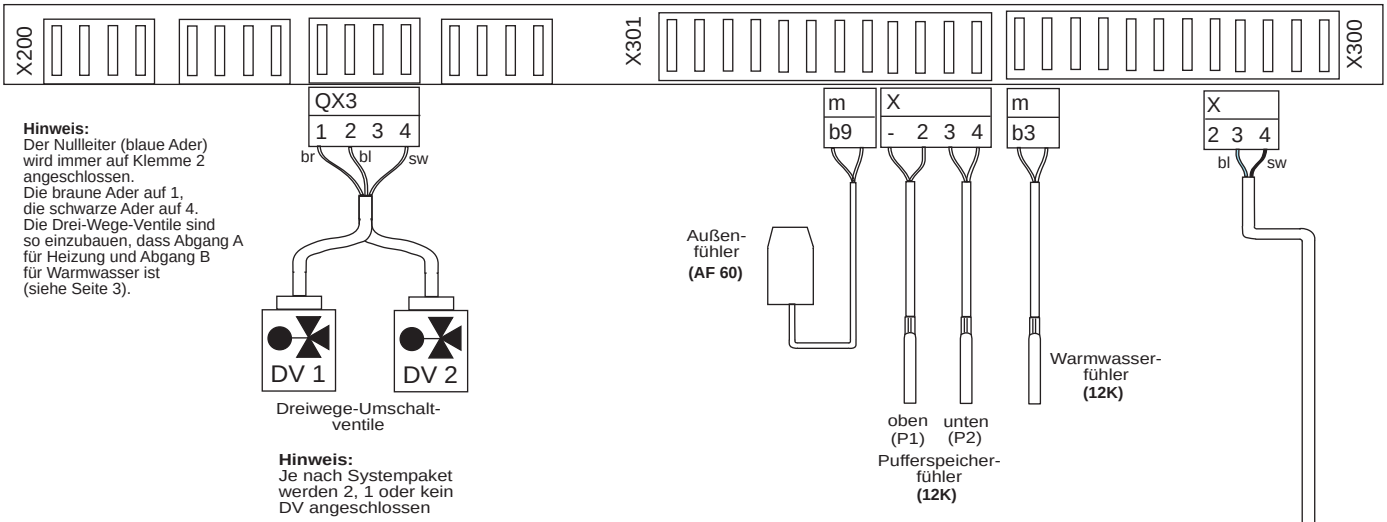

Mischermodule Niederspannung

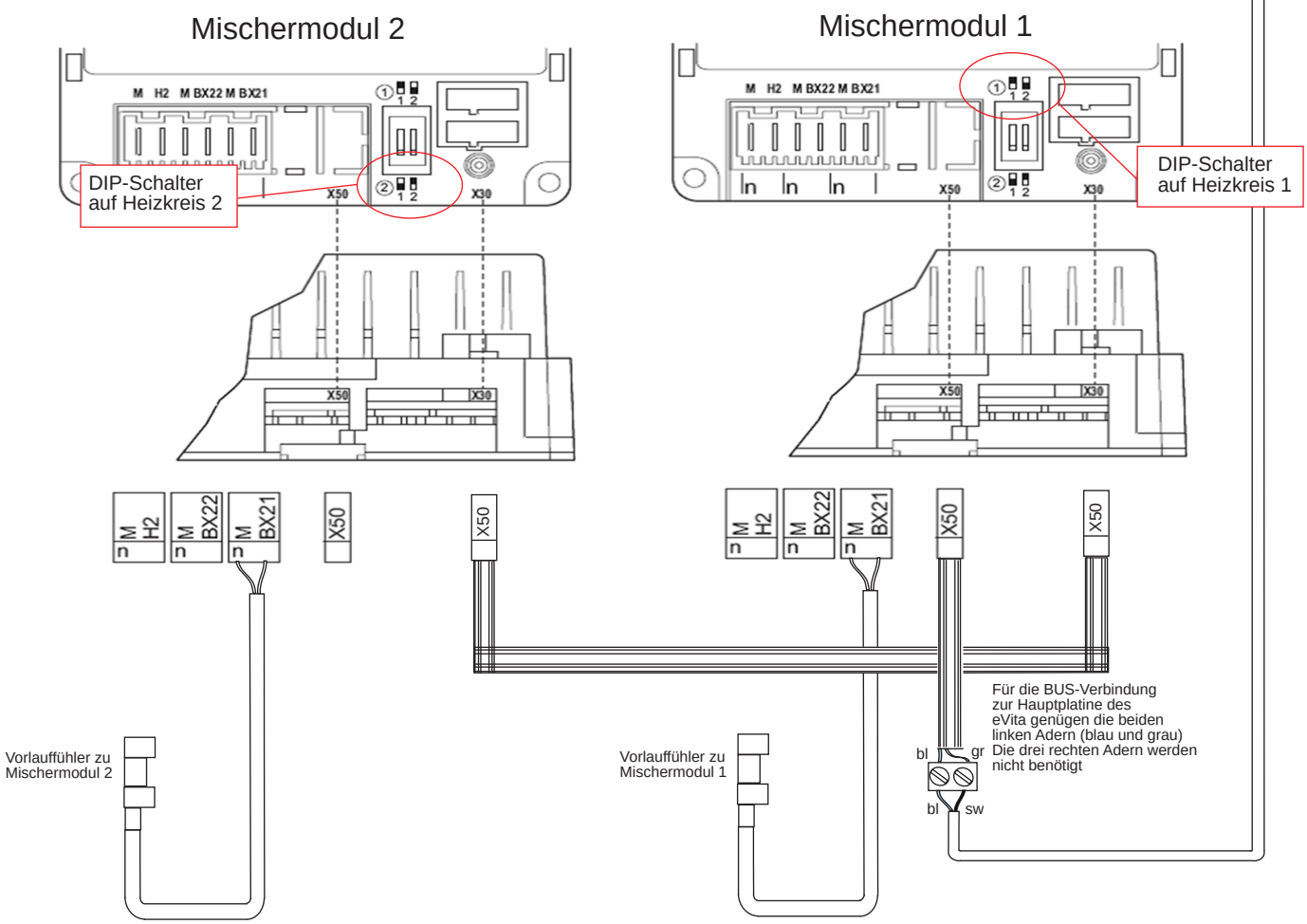

Mischermodule 230 V ∿

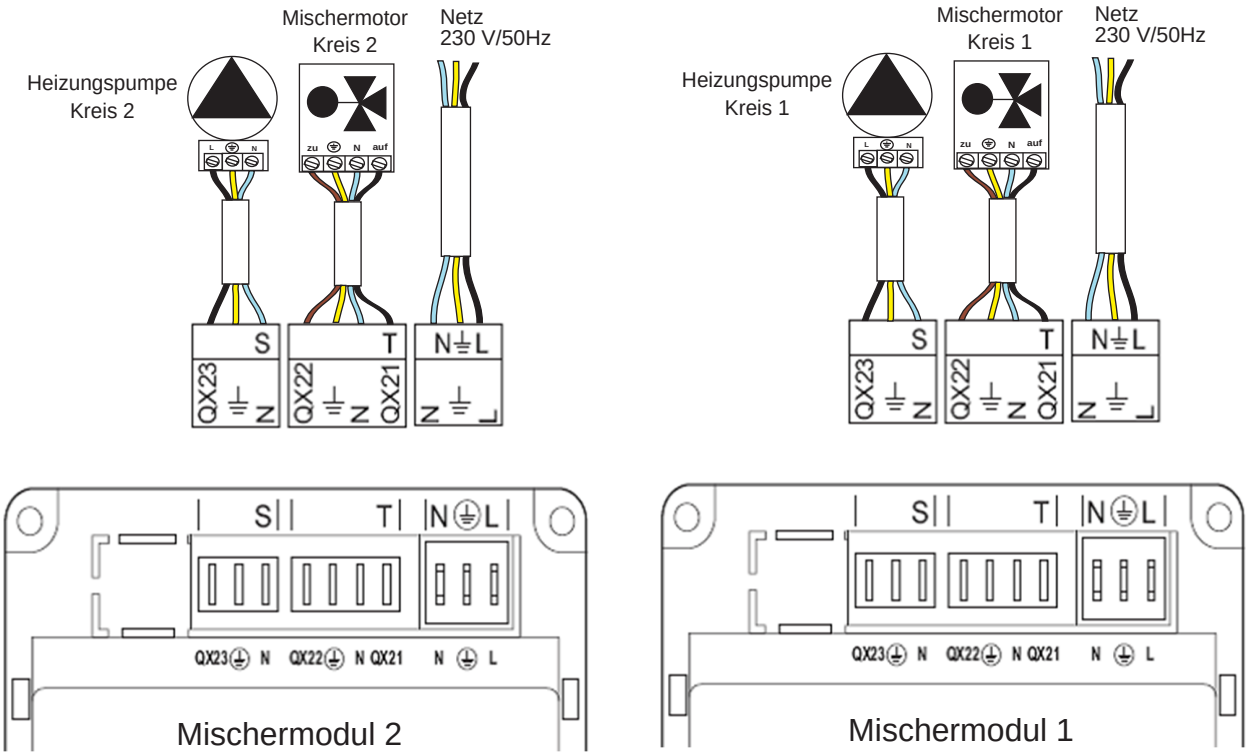

Anschluss Fernbedienung iSense

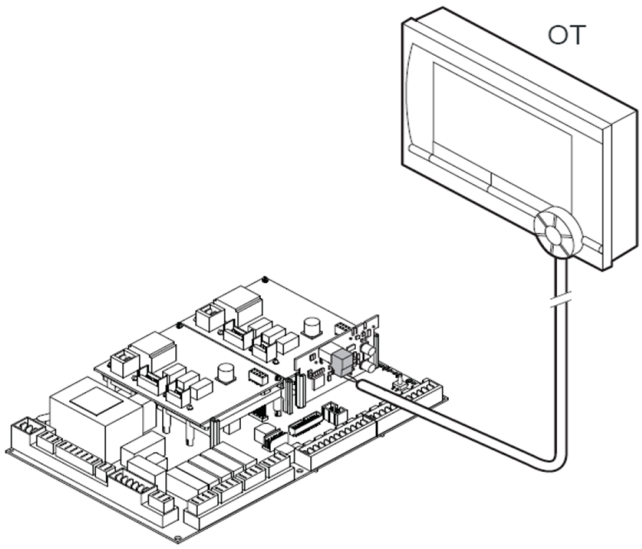

Hauptplatine Kesselschaltfeld

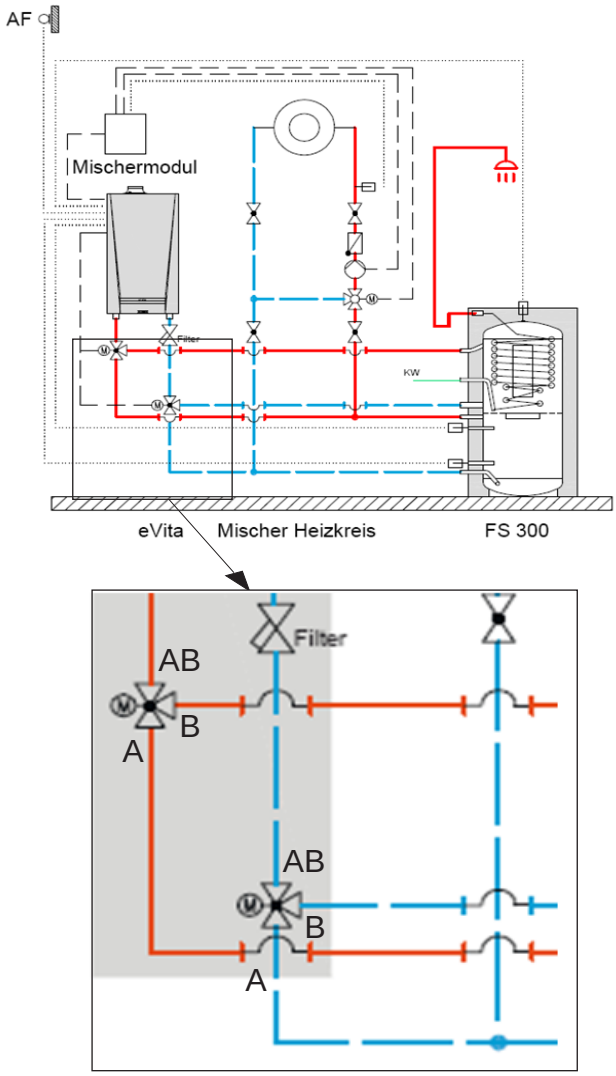

Hinweis:
Der besseren Übersicht halber wurden die Drei-Wege-Ventile in den Zeichnungen in dieser Form dargestellt.
In der Praxis ist der Anschluss AB der mittlere Anschluss, A und B die seitlichen Anschlüsse.

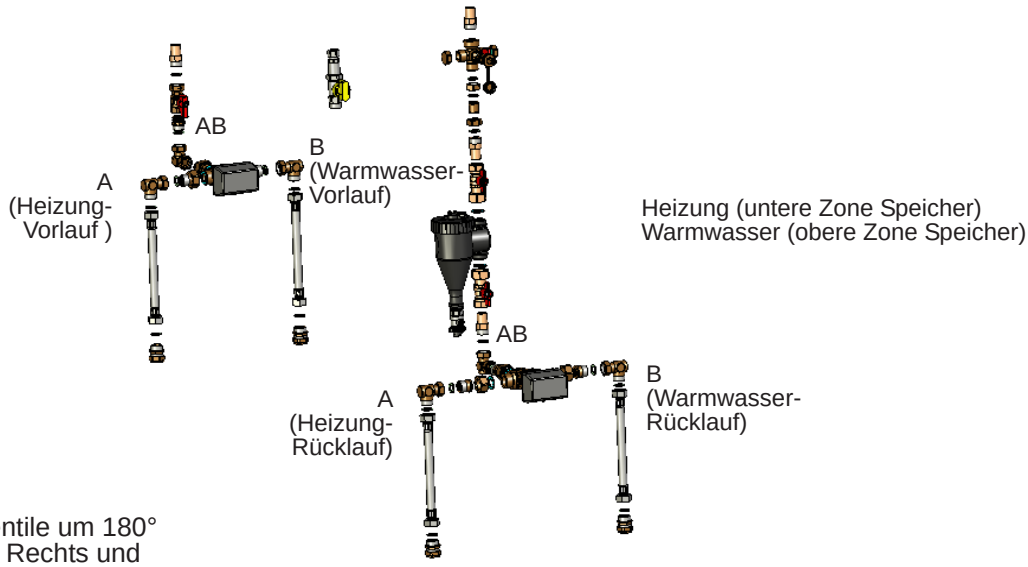

Hinweis:
Durch drehen der Ventile um 180° kann Abgang A nach Rechts und Abgang B nach links geführt werden.

Übersicht Systempakete mit Einstellhinweisen

eVita Systempaket 1

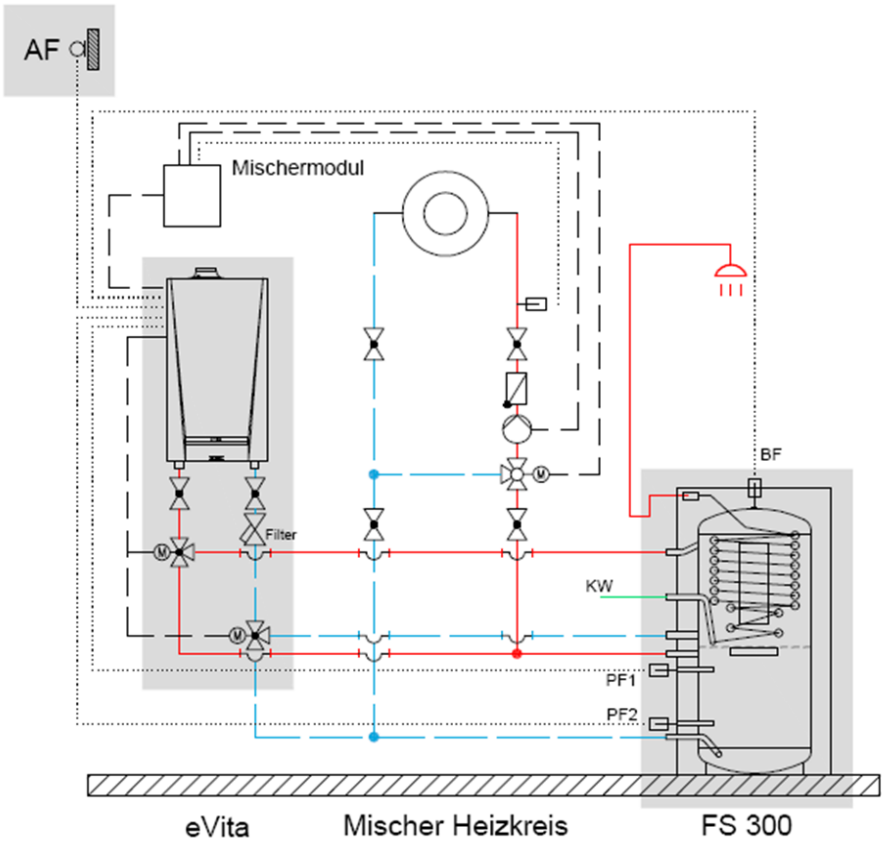

Menü	Bezeichnung	Einstellwert
*Trinkwasser **		
1610	Warmwasser-Sollwert	60
1620	Freigabe Warmwasser	24h/Tag
Konfiguration		
5700	Typ Anlage	4
5710	Heizkreis 1 (Kessel)	Ein
5715	Heizkreis 2 (Erweiterungsmodul 1)	Ein
5731	Trinkwasserstellglied	Umlenkventil
5750	Verbraucherkreis 1	Heizen
5773	Kesselkreispumpe	Freigabe Stufe 3
6020	Funktion Erweiterungsmodul 1	Heizkreis 2
Pufferspeicher		
4705	Zwangsladung	Bedarf **
4709	Zwangsladungsoll Heizen Min	nach Bedarf
4710	Zwangsladungsoll Heizen Max	nach Bedarf

***** Die Einstellungen für die Trinkwassererwärmung bitte immer auf o.g. Wert einstellen.
Das Zeitprogramm und der Sollwert werden an der iSense Fernbedienung eingestellt.

** Empfohlener Wert (Der Puffer wird, so lange eine Heizkreisanforderung besteht, auf den in den Parametern 4709 und 4710 eingestellten Wert geladen).
Wird der Parameter 4705 auf *Immer* eingestellt erfolgt die Ladung des Pufferspeichers immer, ohne Berücksichtigung des Zeitprogrammes, auf die eingestellten Temperaturen.

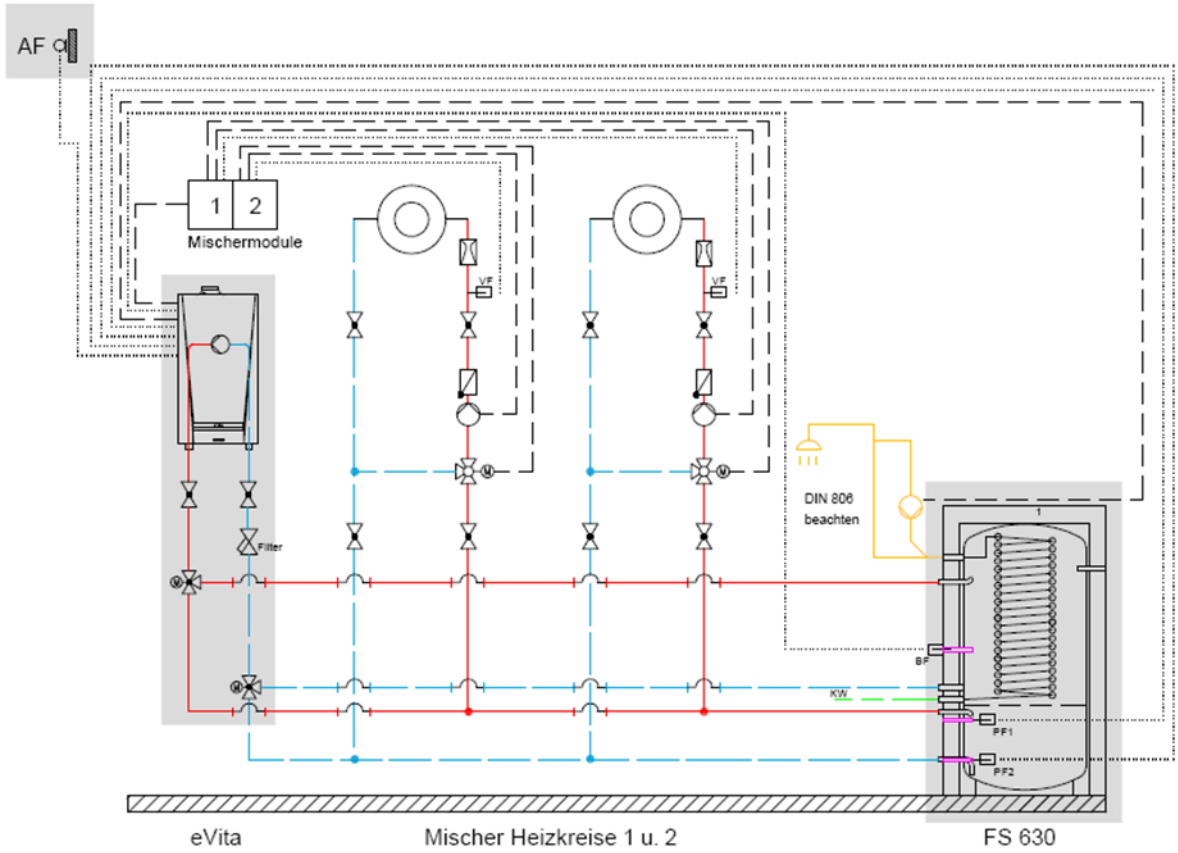

Menü	**Bezeichnung**	**Einstellwert**
*Trinkwasser **		
1610	Warmwasser-Sollwert	60
1620	Freigabe Warmwasser	24h/Tag
Konfiguration		
5700	Typ Anlage	4
5710	Heizkreis 1 (Kessel)	Ein
5715	Heizkreis 2 (Erweiterungsmodul 1)	Ein
5721	Heizkreis 3 (Erweiterungsmodul 2)	Ein
5731	Trinkwasserstellglied	Umlenkventil
5750	Verbraucherkreis 1	Heizen
5751	Verbraucherkreis 2	Heizen
5773	Kesselkreispumpe	Freigabe Stufe 3
6020	Funktion Erweiterungsmodul 1	Heizkreis 2
6021	Funktion Erweiterungsmodul 2	Heizkreis 3
Pufferspeicher		
4705	Zwangsladung	Bedarf **
4709	Zwangsladungsoll Heizen Min	nach Bedarf
4710	Zwangsladungsoll Heizen Max	nach Bedarf

***** Die Einstellungen für die Trinkwassererwärmung bitte immer auf o.g. Wert einstellen.
Das Zeitprogramm und der Sollwert werden an der iSense Fernbedienung eingestellt.

** Empfohlener Wert (Der Puffer wird, so lange eine Heizkreisanforderung besteht, auf den in den Parametern 4709 und 4710 eingestellten Wert geladen).
Wird der Parameter 4705 auf *Immer* eingestellt erfolgt die Ladung des Pufferspeichers immer, ohne Berücksichtigung des Zeitprogrammes, auf die eingestellten Temperaturen.

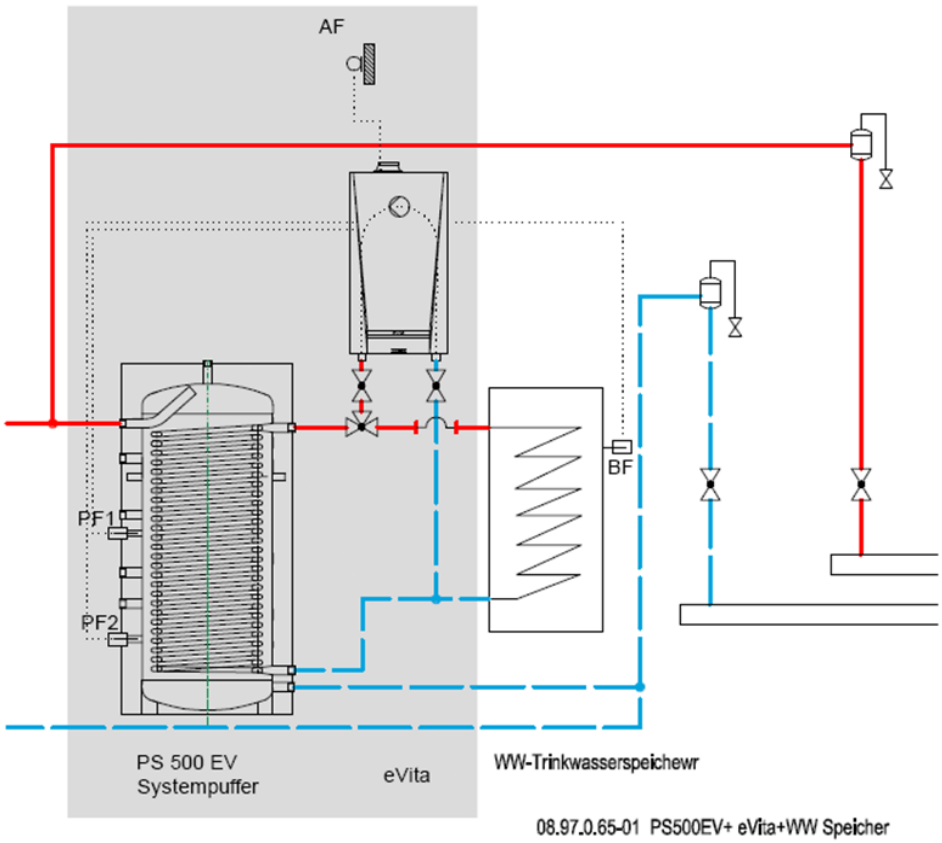

Menü	**Bezeichnung**	**Einstellwert**
Trinkwasser		
1610	Warmwasser-Sollwert	60
1620	Freigabe Warmwasser	24h/Tag
Konfiguration		
5700	Typ Anlage	4
5710	Heizkreis 1 (Kessel)	Ein
5715	Heizkreis 2 (Erweiterungsmodul 1)	bei Bedarf
5721	Heizkreis 3 (Erweiterungsmodul 2)	bei Bedarf
5731	Trinkwasserstellglied	Umlenkventil
5750	Verbraucherkreis 1	bei Bedarf
5751	Verbraucherkreis 2	bei Bedarf
5773	Kesselkreispumpe	Freigabe Stufe 3
6020	Funktion Erweiterungsmodul 1	bei Bedarf
6021	Funktion Erweiterungsmodul 2	bei Bedarf
Pufferspeicher		
4705	Zwangsladung	Bedarf **
4709	Zwangsladungsoll Heizen Min	nach Bedarf
4710	Zwangsladungsoll Heizen Max	nach Bedarf

***** Die Einstellungen für die Trinkwassererwärmung bitte immer auf o.g. Wert einstellen.
Das Zeitprogramm und der Sollwert werden an der iSense Fernbedienung eingestellt.

** Empfohlener Wert (Der Puffer wird, so lange eine Heizkreisanforderung besteht, auf den in den Parametern 4709 und 4710 eingestellten Wert geladen).
Wird der Parameter 4705 auf *Immer* eingestellt erfolgt die Ladung des Pufferspeichers immer, ohne Berücksichtigung des Zeitprogrammes, auf die eingestellten Temperaturen.

eVita Systempaket 4

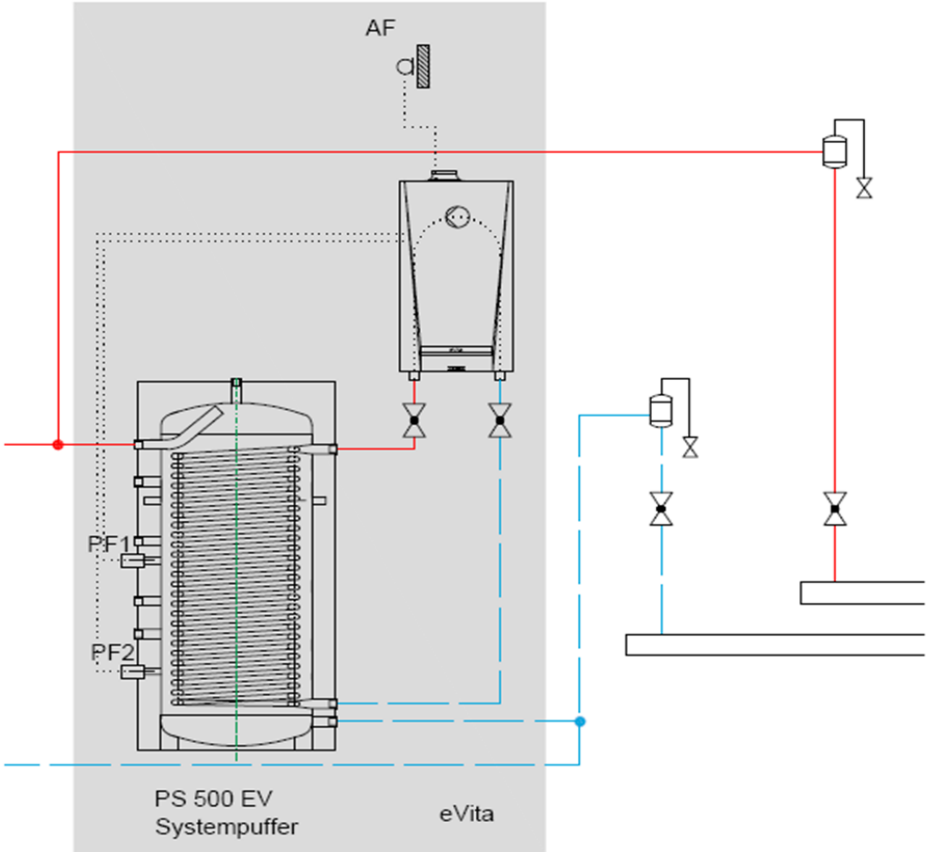

Menü	**Bezeichnung**	**Einstellwert**
Konfiguration		
5700	Typ Anlage	4
5710	Heizkreis 1 (Kessel)	Ein
5715	Heizkreis 2 (Erweiterungsmodul 1)	bei Bedarf
5721	Heizkreis 3 (Erweiterungsmodul 2)	bei Bedarf
5731	Trinkwasserstellglied	keine Ladeanforderung
5750	Verbraucherkreis 1	bei Bedarf
5751	Verbraucherkreis 2	bei Bedarf
5773	Kesselkreispumpe	Freigabe Stufe 3
6020	Funktion Erweiterungsmodul 1	bei Bedarf
6021	Funktion Erweiterungsmodul 2	bei Bedarf
Pufferspeicher		
4705	Zwangsladung	Bedarf **
4709	Zwangsladungsoll Heizen Min	nach Bedarf
4710	Zwangsladungsoll Heizen Max	nach Bedarf

** Empfohlener Wert (Der Puffer wird, so lange eine Heizkreisanforderung besteht, auf den in den Parametern 4709 und 4710 eingestellten Wert geladen).
Wird der Parameter 4705 auf *Immer* eingestellt erfolgt die Ladung des Pufferspeichers immer, ohne Berücksichtigung des Zeitprogrammes, auf die eingestellten Temperaturen.

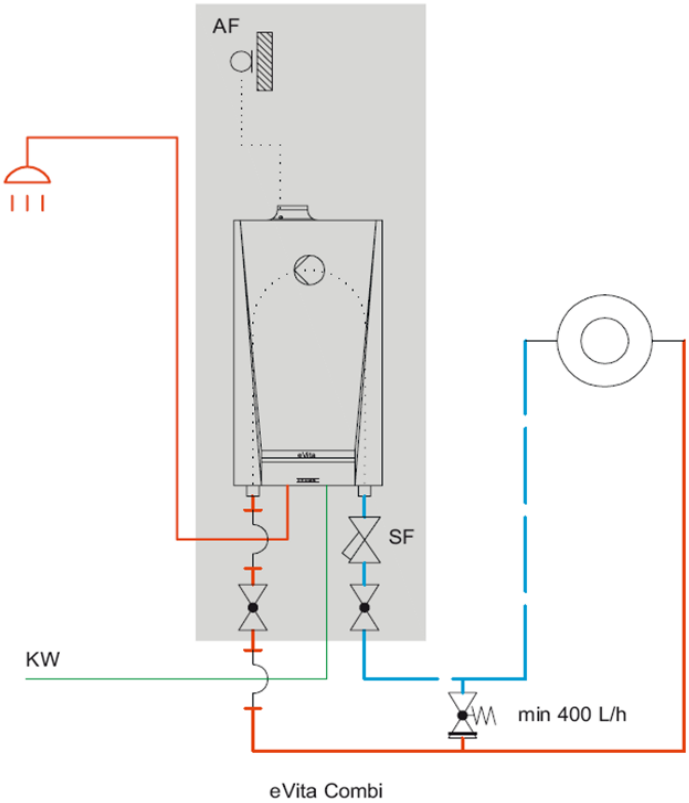

Menü	Bezeichnung	Einstellwert
Trinkwasser		
1610	Warmwasser-Sollwert	60
1620	Freigabe Warmwasser	24h/Tag
Konfiguration		
5700	Typ Anlage	2
5710	Heizkreis 1 (Kessel)	Ein
5731	Trinkwasserstellglied	Umlenkventil
5773	Kesselkreispumpe	Freigabe Stufe 3
Pufferspeicher		
4705	Zwangsladung	Bedarf **
4709	Zwangsladungsoll Heizen Min	nach Bedarf
4710	Zwangsladungsoll Heizen Max	nach Bedarf

***** Die Einstellungen für die Trinkwassererwärmung bitte immer auf o.g. Wert einstellen.
Das Zeitprogramm und der Sollwert werden an der iSense Fernbedienung eingestellt.

** Empfohlener Wert (Der Puffer wird, so lange eine Heizkreisanforderung besteht, auf den in den Parametern 4709 und 4710 eingestellten Wert geladen).
Wird der Parameter 4705 auf *Immer* eingestellt erfolgt die Ladung des Pufferspeichers immer, ohne Berücksichtigung des Zeitprogrammes, auf die eingestellten Temperaturen.

Notizen

De Dietrich Remeha GmbH
Rheiner Str. 151
48282 Emsdetten
Telefon 02572/23-23-5
Fax 02572/23-102
info@remeha.de

Stand 01/2012