France

FR

Chaudières murales électrogènes, à gaz à condensation

eVita 25s - 28c

Notice d'installation et d'entretien

000000-AA

De Dietrich

Déclaration de conformité CE

L'appareil est conforme au modèle type décrit dans la déclaration de conformité CE. Il est fabriqué et mis en circulation conformément aux exigences des directives européennes.

L'original de la déclaration de conformité est disponible auprès du fabricant.

Sommaire

1 Introduction 6

1.1 Symboles utilisés 6

1.2 Abréviations 6

1.3 Généralités 6

1.3.1 Responsabilité du fabricant 7
1.3.2 Responsabilité de l'installateur 7

1.4 Homologations 7

1.4.1 Certifications 7
1.4.2 Catégories d'appareils 8
1.4.3 Directives complémentaires 8
1.4.4 Test en sortie d'usine 8

2 Consignes de sécurité et recommandations 9

2.1 Consignes de sécurité 9

2.2 Recommandations 10

3 Description technique 12

3.1 Description générale 12

3.2 Principaux composants 13

3.3 Principe de fonctionnement 14

3.3.1 Réglage gaz/air 14
3.3.2 Combustion 14
3.3.3 Chauffage et production d'eau chaude sanitaire 14
3.3.4 Production d'électricité 15
3.3.5 Dispositif de commande 15
3.3.6 Réglage 16
3.3.7 Réglage de la température de l'eau 16
3.3.8 Dispositif de sécurité contre le manque d'eau 16
3.3.9 Sécurité surchauffe 16
3.3.10 Schéma de principe 17
3.3.11 Circulateur 17
3.3.12 Débit d'eau 17

3.4 Caractéristiques techniques 18

4 Installation 20

4.1 Réglementations pour l'installation 20

4.2 Colisage 21

4.2.1 Livraison standard 21
4.2.2 Accessoires 21

4.3 Choix de l'emplacement 22

4.3.1 Plaquette signalétique 22
4.3.2 Implantation de l'appareil 22
4.3.3 Aération 23
4.3.4 Dimensions principales 24

4.4 Montage de la chaudière 25

4.4.1 Dispositif de protection pendant le transport 27

4.5 Possibilités de raccordement hydraulique 28

4.5.1 Raccordement du chauffage de plancher 28
4.5.2 Raccordement d'un ballon solaire 29
4.5.3 Raccordement d'un ballon indépendant 29

4.6 Raccordements hydrauliques 30

4.6.1 Rinçage de l'installation 30
4.6.2 Raccordement du circuit chauffage 31
4.6.3 Raccordement hydraulique du circuit eau sanitaire 32
4.6.4 Raccordement du vase d'expansion 32
4.6.5 Raccordement du conduit d'évacuation des condensats 33
4.6.6 Remplissage du siphon 34
4.6.7 Soupape de sécurité 34

4.7 Raccordement gaz 34

4.8 Raccordements des conduits air / fumées 35

4.8.1 Classification 35
4.8.2 Débouchés 36
4.8.3 Longueurs des conduits air / fumées 36
4.8.4 Directives complémentaires 37
4.8.5 Raccordement de la conduite d'évacuation des gaz de combustion 38

4.9 Raccordements électriques 39

4.9.1 Tableau de commande 39
4.9.2 Recommandations 40
4.9.3 Carte électronique de commande standard 41
4.9.4 Raccordement du thermostat d'ambiance 43
4.9.5 Raccordement de la sonde extérieure 43
4.9.6 Raccordement sonde/thermostat ballon 44
4.9.7 Raccordement de la sonde du ballon solaire 45
4.9.8 Raccordement PC/Laptop 45

4.10 Raccordement électrique de la carte électronique de commande optionnelle eVita EM 46

4.10.1 Possibilités de raccordement de la carte électronique (eVita EM) 46

4.11 Schéma électrique 50

4.12 Remplissage de l'installation 54

4.12.1 Traitement de l'eau 54
4.12.2 Remplissage de l'installation 56

5 Mise en service 57

5.1 Tableau de commande 57

5.1.1 Signification des touches 57
5.1.2 Signification des symboles de l'afficheur 58

5.2 Points à vérifier avant la mise en service 58

5.2.1 Préparer la chaudière à sa mise en service 58
5.2.2 Circuit gaz 60
5.2.3 Circuit hydraulique 61
5.2.4 Raccordements électriques 62

5.3 Mise en service de l'appareil 62

5.4 Réglages gaz 63

5.4.1 Adaptation à un autre gaz 63
5.4.2 Réglage du rapport air / gaz du brûleur auxiliaire (Grande vitesse) 64
5.4.3 Réglage du rapport air / gaz du brûleur auxiliaire (Petite vitesse) 65
5.4.4 Réglage du rapport air / gaz Brûleur du moteur (Grande vitesse) 66
5.4.5 Réglage du rapport air / gaz Brûleur du moteur (Petite vitesse) 67

5.5 Vérifications et réglages après mise en service 68

5.5.1 Travaux de finition 68

5.6 Affichage des valeurs mesurées 69

5.6.1 Lecture de diverses valeurs actuelles 69

5.7 Modification des réglages 69

5.7.1 Description des paramètres 69
5.7.2 Modification des paramètres niveau utilisateur 75
5.7.3 Modification des paramètres niveau installateur 76

6 Arrêt de l'appareil 78

6.1 Arrêt de l'installation 78

6.2 Protection antigel 78

7 Contrôle et entretien 79

7.1 Opérations de contrôle et d'entretien standard 79

7.1.1 Contrôle de la pression hydraulique 79
7.1.2 Contrôle de la capacité de puisage 80
7.1.3 Contrôle de l'étanchéité de l'évacuation des fumées et de l'amenée d'air 80
7.1.4 Vérification de la combustion 80
7.1.5 Contrôle du siphon 81
7.1.6 Vérification des électrodes d'ionisation/ allumage 82

7.2 Opérations d'entretien spécifiques 83

7.2.1 Remplacement des électrodes d'ionisation/ allumage 84
7.2.2 Maintenance du brûleur auxiliaire 84
7.2.3 Maintenance de l'échangeur thermique 85
7.2.4 Nettoyage de l'échangeur à plaques (côté eau chaude sanitaire) et de la cartouche filtre à eau 85
7.2.5 Montage de la chaudière 87

8 En cas de dérangement 88

8.1 Codes de pannes 88

8.1.1 Réinitialisation utilisateur 89
8.1.2 Réinitialisation de maintenance 90

8.2 Blocages et verrouillages 90

8.2.1 Verrouillage (**Arrêt**) 90
8.2.2 Blocage **(Défaut)** 94

8.3 Mémoire d'erreurs 97

9 Pièces de rechange 98

9.1 Généralités 98

9.2 Pièces détachées 98

1 Introduction

1.1 Symboles utilisés

Dans cette notice, différents niveaux de danger sont utilisés pour attirer l'attention sur des indications particulières. Nous souhaitons ainsi assurer la sécurité de l'utilisateur, éviter tout problème et garantir le bon fonctionnement de l'appareil.

DANGER

Signale un risque de situation dangereuse pouvant entraîner des blessures corporelles graves.

AVERTISSEMENT

Signale un risque de situation dangereuse pouvant entraîner des blessures corporelles légères.

ATTENTION

Signale un risque de dégâts matériels.

Signale une information importante.

☞ Signale un renvoi vers d'autres notices ou d'autres pages de la notice.

1.2 Abréviations

- **ECS** : Eau Chaude Sanitaire
- **Chauffage central** : Chauffage central
- **PE** : Performance énergétique
- **CHP** : Cogénération (Combined Heat and Power)

1.3 Généralités

AVERTISSEMENT

PHRASE NON TRADUITE : 48013 .

1.3.1. Responsabilité du fabricant

Nos produits sont fabriqués dans le respect des exigences des différentes directives européennes applicables, ils sont de ce fait livrés avec le marquage CE et tous les documents nécessaires.

Ayant le souci de la qualité de nos produits, nous cherchons en permanence à les améliorer. Nous nous réservons donc le droit, à tout moment de modifier les caractéristiques indiquées dans ce document.

Notre responsabilité en qualité de fabricant ne saurait être engagée dans les cas suivants :

- Non-respect des instructions d'utilisation de l'appareil.
- Défaut ou insuffisance d'entretien de l'appareil.
- Non-respect des instructions d'installation de l'appareil.

1.3.2. Responsabilité de l'installateur

L'installateur a la responsabilité de l'installation et de la première mise en service de l'appareil. L'installateur doit respecter les consignes suivantes :

- Lire et respecter les instructions données dans les notices fournies avec l'appareil.
- Réaliser l'installation conformément à la législation et aux normes en vigueur.
- Effectuer la première mise en service et effectuer tous les points de contrôles nécessaires.
- Expliquer l'installation à l'utilisateur.
- Si un entretien est nécessaire, avertir l'utilisateur de l'obligation de contrôle et d'entretien de l'appareil.
- Remettre toutes les notices à l'utilisateur.

1.4 Homologations

1.4.1. Certifications

N° d'identification CE	**PIN 0063BU3153**
Classe NOx	**5 (EN 297 pr A3, EN 656)**
Type de raccordement (Ventouse)	B_{23} , B_{23P} , B_{33} , C_{13} , C_{33} , C_{53} , C_{63} , C_{83} , C_{93}

La chaudière ne se prête pas à une cascade en surpression (C43).

1.4.2. Catégories d'appareils

Catégorie de gaz	Type de gaz	Pression de raccordement (mbar)
II_{2ESi}	Gaz naturel H (G20)	20
	Gaz naturel L (G25)	25

1.4.3. Directives complémentaires

Outre les prescriptions et les directives légales, les directives complémentaires décrites dans cette notice doivent également être observées.

Pour toutes les prescriptions et directives visées dans la présente notice, il est convenu que tous les compléments ou les prescriptions ultérieures sont applicables au moment de l'installation.

AVERTISSEMENT

L'installation de l'appareil doit être effectuée par un professionnel qualifié conformément aux réglementations locales et nationales en vigueur.

1.4.4. Test en sortie d'usine

Avant de quitter l'usine, chaque chaudière est réglée de façon optimale et testée pour vérifier les éléments suivants :

- Sécurité électrique
- Réglages (CO_2)
- Mode eau chaude sanitaire (Uniquement sur les modèles avec production d'eau chaude sanitaire)
- Etanchéité à l'eau
- Etanchéité au gaz
- Paramétrage
- Puissance électrique délivrée

2 Consignes de sécurité et recommandations

2.1 Consignes de sécurité

DANGER

En cas d'odeur de gaz :

1. Ne pas utiliser de flamme nue, ne pas fumer, ne pas actionner de contacts ou interrupteurs électriques (sonnette, éclairage, moteur, ascenseur, etc.).
2. Couper l'alimentation en gaz.
3. Ouvrir les fenêtres.
4. Chercher la fuite probable et y remédier sans délai.
5. Si la fuite se situe avant le compteur gaz, contacter le fournisseur de gaz.

DANGER

En cas d'émanations de fumées :

1. Eteindre l'appareil.
2. Ouvrir les fenêtres.
3. Chercher la fuite probable et y remédier sans délai.

2.2 Recommandations

AVERTISSEMENT

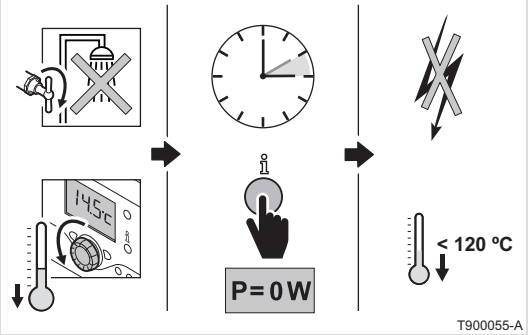

- Supprimer la demande CC et ECS.
- PHRASE NON TRADUITE : 48018 6060.
- Vérifier si la puissance générée est de 0 W (Appuyer plusieurs fois sur la touche ℹ).
- Si la puissance générée est de 0 W : Couper la tension selon la manière appropriée.
- PHRASE NON TRADUITE : 48019 120120.

AVERTISSEMENT

- PHRASE NON TRADUITE : 48013 (Selon les réglementations locale et nationale en vigueur).
- Lors de travaux sur la chaudière, toujours mettre la chaudière hors tension et fermer le robinet principal d'arrivée de gaz.
- Après des travaux d'entretien ou de dépannage, vérifier toute l'installation pour s'assurer qu'il n'y a pas de fuites.

ATTENTION

Installer la chaudière dans un local à l'abri du gel.

Conserver ce document à proximité du lieu d'installation.

Porteurs d'un stimulateur cardiaque

Lorsque **eVita** est en service, celui-ci produit un champ électromagnétique. Ceci peut avoir une influence sur le fonctionnement d'un stimulateur cardiaque. Aux fins de sécurité, respectez une distance minimale de 30 cm par rapport à la chaudière.

Eléments de l'habillage

Ne retirer l'habillage que pour les opérations d'entretien et de dépannage. Remettre l'habillage en place après les opérations d'entretien et de dépannage.

Autocollants d'instruction

Les instructions et les mises en garde apposées sur l'appareil ne doivent jamais être retirées ni recouvertes et doivent demeurer lisibles pendant toute la durée de vie de l'appareil. Remplacer immédiatement les autocollants d'instruction et de mises en garde abîmés ou illisibles.

Modifications

.Des modifications ne peuvent être effectuées sur la chaudière qu'après autorisation écrite de **De Dietrich Thermique**.

3 Description technique

3.1 Description générale

Chaudières murales électrogènes, à gaz à condensation

- Réalisé avec un moteur Stirling **Microgen** pour la production de l'électricité (CHP : Cogénération (Combined Heat and Power)).
- Chauffage à haut rendement.
- Faibles émissions de polluants.

Type de chaudière :

- **eVita 25s** : Chauffage seul (Possibilité de production d'eau chaude sanitaire par préparateur indépendant installé séparément).
- **eVita 28c** : Chauffage et production d'eau chaude sanitaire.

3.2 Principaux composants

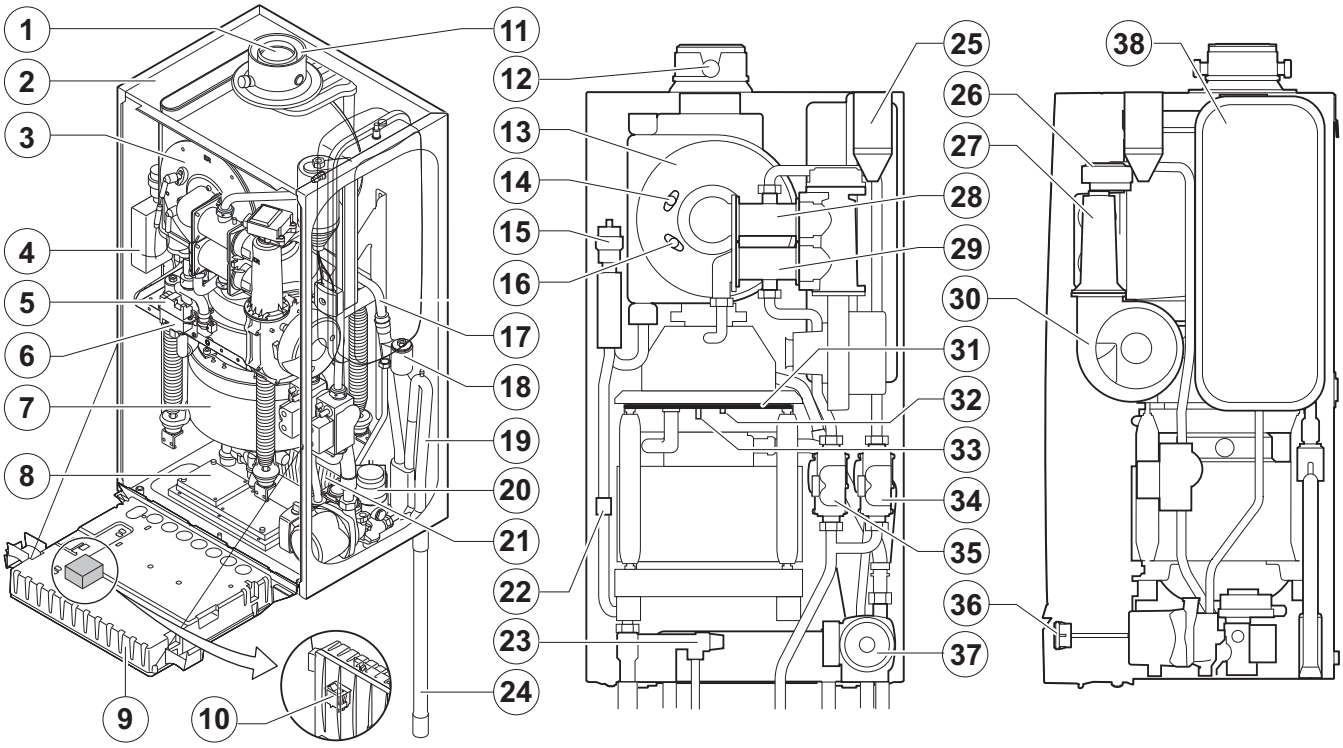

1 Buse de fumées	**2** Habillage/caisson d'air	**3** Plaque frontale de l'échangeur
4 Pot de dégazage	**5** Transformateur d'allumage brûleur auxiliaire	**6** Transformateur d'allumage brûleur à moteur
7 Moteur Stirling **Microgen**	**8** Résistance démarrage/arrêt	**9** Coffret tableau de commande
10 Commutateur de surcharge	**11** Amenée d'air	**12** Prise pour mesure hygiène de combustion
13 Plaque frontale de l'échangeur	**14** Electrode d'allumage brûleur auxiliaire	**15** Purgeur automatique
16 Electrode d'ionisation brûleur auxillaire	**17** Conduite de condensation	**18** Interrupteur à flotteur siphon
19 Siphon	**20** Vanne 3 voies (Uniquement sur les modèles avec production d'eau chaude sanitaire)	**21** Echangeur à plaques (Uniquement sur les modèles avec production d'eau chaude sanitaire)
22 Détecteur de débit	**23** Soupape de sécurité	**24** Flexible d'évacuation des condensats
25 Capaciteur	**26** Actionneur du diffuseur d'air	**27** Diffuseur d'air
28 Venturi brûleur auxiliaire	**29** Venturi brûleur à moteur	**30** Ventilateur
31 Joint au refroidissement à l'eau	**32** Electrode d'ionisation brûleur du moteur	**33** Electrode d'allumage brûleur du moteur
34 Bloc gaz combiné brûleur auxiliaire	**35** Bloc gaz combiné brûleur à moteur	**36** Manomètre
37 Circulateur	**38** Vase d'expansion	

3.3 Principe de fonctionnement

3.3.1. Réglage gaz/air

L'habillage qui équipe la chaudière sert également de caisson d'air. Le ventilateur aspire l'air de combustion. La vitesse de rotation du ventilateur est réglée en fonction des paramètres de réglage, de la demande en énergie thermique et des températures mesurées par les sondes de température. Le gaz et l'air sont mélangés dans le venturi. Le venturi se situ côté échappement du ventilateur. Le rapport gaz/air veille à ce que la quantité de gaz et d'air soit ajustée l'une sur l'autre. Ceci permet d'obtenir une combustion optimale sur toute la plage de puissance. Le mélange gaz/air est dirigé vers le brûleur, au centre de l'échangeur.

3.3.2. Combustion

Le brûleur chauffe l'eau de chauffage qui circule dans l'échangeur. Lorsque les températures des gaz de combustion sont inférieures au point de rosée (env. 55°C), la vapeur d'eau contenue dans les gaz de combustion se condense dans la partie de la partie arrière de l'échangeur de chaleur. La chaleur qui est dégagée lors de ce processus de condensation (la chaleur latente ou la chaleur de condensation) est également transférée à l'eau de chauffage. Les gaz de combustion refroidis sont évacués par l'intermédiaire de la conduite d'évacuation des gaz de combustion. L'eau de condensation est évacuée par l'intermédiaire d'un siphon.

3.3.3. Chauffage et production d'eau chaude sanitaire

Sur les chaudières de type chauffage et production d'eau chaude sanitaire, un échangeur à plaques intégré chauffe l'eau sanitaire. Une vanne à trois voies permet d'acheminer l'eau chauffée soit vers l'installation de chauffage, soit vers l'échangeur à plaques. Un capteur de prise signale l'ouverture d'un robinet d'eau chaude. Ce signal est transmis au tableau de commande qui commute alors la vanne à trois voies en position eau chaude et enclenche le circulateur. La vanne à trois voies est dotée d'un rappel à ressort et ne consomme du courant que lorsqu'elle bascule dans une autre position.

L'eau de chauffage réchauffe l'eau sanitaire dans l'échangeur à plaques. L'échangeur à plaques est protégé par deux filtres contre les impuretés. Un filtre se situe au niveau de l'amenée de l'eau froide, et l'autre au niveau de l'écoulement d'eau du chauffage central en direction de la vanne à trois voies.

Le filtre au niveau de l'écoulement d'eau du chauffage central se nettoie automatiquement lors du basculement du mode sanitaire en mode chauffage central.

3.3.4. Production d'électricité

La chaudière est équipée d'un moteur Stirling **Microgen** à un cylindre. Ce moteur fonctionne par le chauffage et le refroidissement répétés d'une quantité d'hélium (sous pression) dans le cylindre. Le gaz est échauffé en haut du cylindre et refroidi par eau en bas du cylindre et la différence de pression ainsi créée met en action un piston qui effectue un mouvement de haut en bas. Le piston est doté d'aimants qui se meuvent le long d'une bobine fixe, générant ainsi un courant alternatif d'une fréquence de 50 cycles par seconde (50 Hz).

Pour pouvoir fonctionner, eVita doit être raccordé à un circuit électrique existant, 230 VAC, 50 Hz. La chaudière utilise un câble d'alimentation à trois fils conducteurs pour la consommation d'énergie propre et la fourniture de l'électricité générée, environ 1000 W. Il n'est pas nécessaire de prévoir un câblage supplémentaire pour le courant généré.

■ Quand est-ce que la chaudière produit de l'électricité ?

En cas de demande de chaleur, le brûleur du moteur Stirling sera le premier à se mettre en service pour produire de la chaleur pour le chauffage central et de l'électricité. S'il s'avère que la quantité de chaleur nécessaire est plus élevée que celle qui peut être fournie par le brûleur du moteur, le brûleur auxiliaire se mettra en service. De cette manière, aucune concession n'est faite au confort de chaleur dans l'habitation. Lorsque la demande porte uniquement sur l'eau chaude sanitaire (dans le cas d'une chaudière intégrant la production d'eau chaude sanitaire), seul le brûleur auxiliaire se mettra en service. Le brûleur du moteur ne se mettra donc pas en service et il n'y aura pas de production d'électricité. Dans le cas d'une chaudière à chauffage seul associée à un ballon externe, le brûleur du moteur démarrera quand même en cas de demande d'eau chaude sanitaire. Et dans ce cas, il y a production d'électricité.

Lors de la connexion et de la déconnexion au réseau d'éclairage, un "dong" peut se faire entendre. Il ne s'agit pas d'une anomalie, mais d'un phénomène normal.

3.3.5. Dispositif de commande

Le dispositif de commande de la chaudière assure une production de chaleur fiable. Cela signifie que la chaudière traite de façon pratique les influences négatives provenant de l'environnement (notamment un débit d'eau insuffisant et des problèmes de purge). En présence de telles influences, la chaudière ne se met pas en dérangement, mais réduit d'abord sa puissance et, en fonction de la nature des circonstances, se met temporairement hors service (blocage ou arrêt). La chaudière continuera à fournir de la chaleur tant que la situation ne sera pas dangereuse.

3.3.6. Réglage

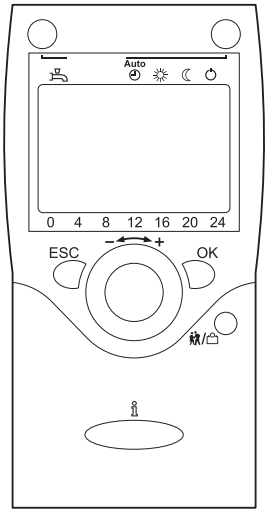

La puissance de la chaudière peut être réglée des manières suivantes :

- Par l'intermédiaire du tableau de commande sur la chaudière.
- Par l'intermédiaire de la régulation **eVita**. Pour cela, se reporter à la notice livrée avec la régulation.

Le thermostat programmable **eVita** est un thermostat numérique programmable et une régulation modulante. Cela signifie que la puissance du brûleur de la chaudière est adaptée en fonction des besoins thermiques. La production d'électricité et l'économie d'énergie atteignent leur niveau optimal avec un programme horaire programmé et activé. Le thermostat programmable est auto-adaptatif. Il ajuste ses réglages automatiquement au type d'habitation au cours des premiers jours qui suivent son installation. Par cette optimisation, la chaudière commence pendant la nuit à chauffer l'habitation. Ceci permet un réglage précis de la température ambiante. Toute modification manuelle apportée au programme horaire se répercute sur l'économie d'énergie.

3.3.7. Réglage de la température de l'eau

La chaudière est dotée d'un régulateur électronique de température avec une sonde de température départ et retour. La température de départ est réglable entre 20 et 85 °C. La chaudière réduit sa puissance lorsque la température de consigne départ chauffage est atteinte. La température de mise à l'arrêt est la température de consigne départ chauffage + 5 °C.

3.3.8. Dispositif de sécurité contre le manque d'eau

La chaudière est équipée d'une sécurité d'insuffisance d'eau sur la base d'un capteur de débit. En cas d'insuffisance temporaire de débit, la chaudière bascule en mode de blocage. . Lorsqu'il n'y a pas d'eau dans la chaudière ou si la pompe n'est pas en état de marche, le système se verrouille (panne). La chaudière peut être remise en service uniquement après élimination des causes du verrouillage et réinitialisation de maintenance ou d'utilisateur.

3.3.9. Sécurité surchauffe

La sécurité surchauffe verrouille la chaudière en cas de température d'eau trop élevée (110 °C). La chaudière ne plus être remise en service qu'une fois levées les causes du verrouillage et après exécution de la réinitialisation utilisateur.

3.3.10. Schéma de principe

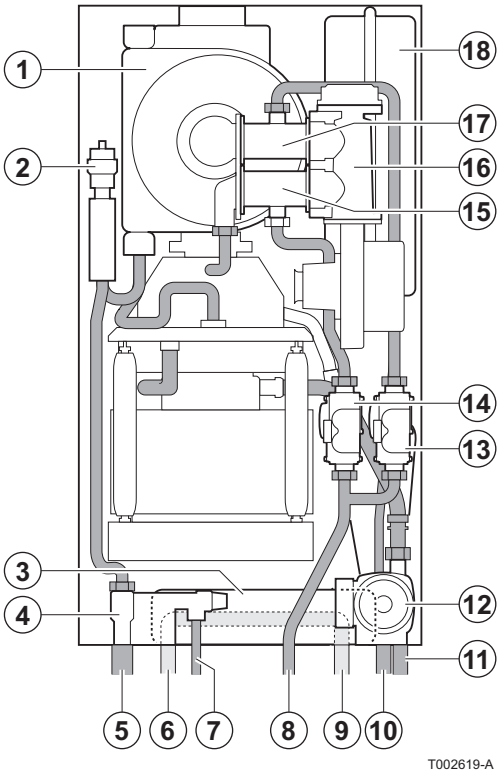

1	Echangeur de chaleur (Chauffage central)
2	Purgeur automatique
3	Echangeur à plaques (ECS) (Uniquement sur les modèles avec production d'eau chaude sanitaire)
4	Hydrobloc
5	Départ chauffage
6	Sortie eau chaude sanitaire (Uniquement sur les modèles avec production d'eau chaude sanitaire)
7	Conduit d'écoulement de la vanne de sécurité
8	Raccordement gaz
9	Entrée eau froide sanitaire (Uniquement sur les modèles avec production d'eau chaude sanitaire)
10	Retour chauffage
11	Sortie siphon
12	Circulateur (Chauffage central)
13	Bloc gaz combiné brûleur auxiliaire
14	Bloc gaz combiné brûleur à moteur
15	Venturi brûleur à moteur
16	Diffuseur d'air
17	Venturi brûleur auxiliaire
18	Vase d'expansion

3.3.11. Circulateur

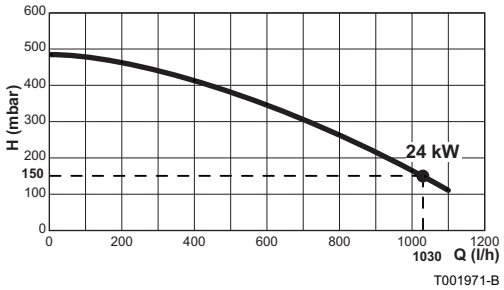

H	Hauteur manométrique circuit chauffage
Q	Débit d'eau

La chaudière est équipée d'une pompe à Grundfos UPR 15-60 niveaux de type 3. L'automate de commande veille à ce que la pompe tourne dans la position la plus élevée en mode eau sanitaire. En mode chauffage central, l'automate de commande règle le débit au niveau approprié en communiquant automatiquement entre les 3 niveaux de pompe.

3.3.12. Débit d'eau

La chaudière est équipée d'un bypass. Ceci garantit le bon fonctionnement des installations de chauffage central où tous les radiateurs sont équipés d'un robinet thermostatique. La régulation modulante de la chaudière limite la différence maximale de température entre le départ et le retour chauffage ainsi que la vitesse de montée en température de la chaudière. L'écoulement de l'eau de chauffage central est également mesurée. En cas de débit insuffisant, la chaudière est mise en attente, sans pour autant être mise à

l'arrêt. De ce fait, la chaudière n'est pas particulièrement sensible à un débit trop faible.

3.4 Caractéristiques techniques

Type de chaudière	eVita		25s	28c
Généralités				
N° d'identification CE	PIN		0063BU3153	
Réglage du débit			Modulant	
Plages de puissance (Pn) Régime Chauffage (80/60 °C)	Minimum-maximum	kW	3,7 - 24,9	3,7 - 24,9
	Réglage d'usine	kW	24,9	24,9
Plages de puissance (Pn) Régime Chauffage (50/30 °C)	Minimum-maximum	kW	4,1 - 27,4	4,1 - 27,4
	Réglage d'usine	kW	27,4	27,4
Plages de puissance (Pn) Régime ECS	Minimum-maximum	kW	-	6,1 - 27,4
	Réglage d'usine	kW	-	27,4
Débit thermique (Qn) Régime Chauffage (Hi)	Minimum - maximum	kW	3,8 - 25,5	3,8 - 25,5
	Réglage d'usine	kW	25,5	25,5
Débit thermique (Qn) Régime Chauffage (Hs)	Minimum - maximum	kW	4,2 - 28,3	4,2 - 28,3
	Réglage d'usine	kW	28,3	28,3
Débit thermique (Qnw) Régime ECS (Hi)	Minimum-maximum	kW	-	6,5 - 29,2
	Réglage d'usine	kW	-	29,2
Débit thermique (Qnw) Régime ECS (Hs)	Minimum-maximum	kW	-	7,2 - 32,4
	Réglage d'usine	kW	-	32,4
PHRASE NON TRADUITE : 47786 Qnw Régime ECS (Hi)	maximum	kW	-	35,0
PHRASE NON TRADUITE : 47786 Qn Régime Chauffage (Hi)	maximum	kW	25,5	-
Rendement chauffage à pleine charge (Hi) (80/60 °C)	-	%	97,7	
Rendement chauffage à pleine charge (Hi) (50/30 °C)	-	%	107,4	
Rendement HRe (haut rendement électricité)	-	%	139,9	
Données relatives aux gaz et aux produits de combustion				
Catégories de gaz		-	I_{2E} , I_{2L} , I_{2LL}	
Pression d'alimentation du gaz G20 (Gaz H)	Minimum-maximum	mbar	17 - 30	
Pression d'alimentation du gaz G25 (Gaz L)	Minimum-maximum	mbar	20 - 30	
Consommation de gaz G20 (Gaz H)	Minimum-maximum	m^3/h	0,4 - 2,7	0,4 - 3,7
Consommation de gaz G25 (Gaz L)	Minimum-maximum	m^3/h	0,5 - 3,2	0,5 - 4,3
NOx-Émission par an (n=1)		ppm	19	
		mg/kWh	33	
CO-Émission par an (n=1)		ppm	31	
		mg/kWh	33	
Débit massique des fumées	Minimum-maximum	kg/h	9 - 43	9 - 59
Température des fumées	Minimum-maximum	°C	35 - 65	35 - 70
Contre-pression maximale		Pa	115	115
Caractéristiques du circuit chauffage				
Contenance en eau		l	3,6	
Pression de service de l'eau	Minimum	bar	0,8	
Pression de service de l'eau (PMS)	maximum	bar	3,0	
Température de l'eau	maximum	°C	110	

(1) Température de retour 60 ºC. Par 1 ºC d'augmentation thermique de la température de retour au-dessus de 60 ºC, Pe baisse d'environ 20 W.

Type de chaudière	eVita		25s	28c
Température de service	maximum	°C	85	
	Réglage d'usine	°C	80	
Hauteur manométrique circuit chauffage (ΔT = 20K)		mbar	150	150
Caractéristiques du circuit eau chaude sanitaire				
Débit spécifique d'eau chaude D (60 °C)		l/min	-	7 ,5
Débit spécifique d'eau chaude D (40 °C)		l/min	-	12
Perte de charge côté eau sanitaire		mbar	-	715
Seuil de débit	Minimum	l/min	-	1,2
Contenance en eau		l	-	0,3
Pression de service (Pmw)	maximum	bar	-	8
Rendement d'utilisation annuel pour l'eau sanitaire		%	-	80
Caractéristiques électriques				
Tension d'alimentation		VAC	230	
Puissance absorbée Grande vitesse	maximum	W	165	175
Puissance absorbée Petite vitesse	maximum	W	95	
Puissance absorbée En attente	maximum	W	16	
(1)Puissance délivrée **Pe**	maximum	kW	1,0	
Rapport électricité/chauffage	Grande vitesse		0,175	
	Petite vitesse		0,168	
Indice de protection électrique		IP	X4D	
Autres caractéristiques				
Poids (à vide)		kg	133,5	135,5
Niveau sonore moyen à une distance de 1m de la chaudière		dB(A)	46(+/- 2 dBA)	

(1) Température de retour 60 ºC. Par 1 ºC d'augmentation thermique de la température de retour au-dessus de 60 ºC, Pe baisse d'environ 20 W.

4 Installation

4.1 Réglementations pour l'installation

AVERTISSEMENT

PHRASE NON TRADUITE : 48013 . (Selon les réglementations locale et nationale en vigueur).

Bâtiments d'habitation

Conditions réglementaires d'installation et d'entretien :

- Arrêté du 27 avril 2009 modifiant l'arrêté du 2 août 1977
  Règles Techniques et de Sécurité applicables aux installations de gaz combustible et d'hydrocarbures liquéfiés situées à l'intérieur des bâtiments d'habitation et de leur dépendances.
- Norme DTU P 45-204
  Installations de gaz (anciennement DTU n° 61-1 - Installations de gaz - Avril 1982 + additif n° 1 Juillet 1984).
- Recueil de recommandations
  Installations de chauffage central à eau chaude - Cahier 3114 du CSTB
- Règlement Sanitaire Départemental
- Pour les appareils raccordés au réseau électrique :
  Norme NF C 15-100 - Installations électriques à basse tension - Règles

Etablissements recevant du public

Conditions réglementaires d'installation :

- Règlement de sécurité contre l'incendie et la panique dans les établissements recevant du public
  - Prescriptions générales :
    Articles GZ - Installations aux gaz combustibles et hydrocarbures liquéfiés
    Articles CH - Chauffage, ventilation, réfrigération, conditionnement d'air et production de vapeur et d'eau chaude sanitaire
  - Prescriptions particulières à chaque type d'établissements recevant du public (hôpitaux, magasins, etc ...)

Certificat de conformité

Par application de l'article 25 de l'arrêté du 27 avril 2009 modifiant l'arrêté du 2 août 1977 modifié et de l'article 1 de l'arrêté modifié du 05/02/1999, l'installateur est tenu d'établir des certificats de conformité approuvés par les ministres chargés de la construction et de la sécurité du gaz :

- De modèles distincts (modèles 1, 2 ou 3) après réalisation d'une installation de gaz neuve
- De "modèle 4" après remplacement en particulier d'une chaudière par une nouvelle

4.2 Colisage

4.2.1. Livraison standard

La livraison comprend :

- La chaudière, y compris le manomètre et la soupape de sécurité
- Flexible d'évacuation des condensats
- Robinet de remplissage et de vidange *1
- Câble d'alimentation avec fiche de commutation
- Thermostat programmable **eVita CS** avec support mural
- Kit de fixation pour un montage mural
- Kit de raccordement composé de manchons et anneaux de serrage
- Gabarit de montage
- Tapis antibruit
- Collier de protection pour la fiche de commutation
- Kit de fixation du collier de protection de la fiche de commutation
- Étiquettes d'avertissement alimentation bilatérale
- Notice d'installation et d'entretien
- Notice d'utilisation
- Notice d'installation et d'entretien (Thermostat programmable **eVita CS**)
- Notice d'utilisation (Thermostat programmable **eVita CS**)

4.2.2. Accessoires

Différentes options sont proposées en fonction de la configuration de l'installation :

Désignation
Kit de raccordement au chauffe-eau solaire
Carte électronique de commande étendue **eVita EM**
Boîtier pour la carte électronique de commande étendue **eVita EM**
Kit de traversée de façade
Sondes de température extérieure
Coffret de maintenance
Kit de communication **Recom eVita**
Kit de raccordement au chauffe-eau
Kit de nettoyage pour l'échangeur thermique (chauffage central)
Kit de nettoyage pour l'échangeur à plaques (ECS)

4.3 Choix de l'emplacement

4.3.1. Plaquette signalétique

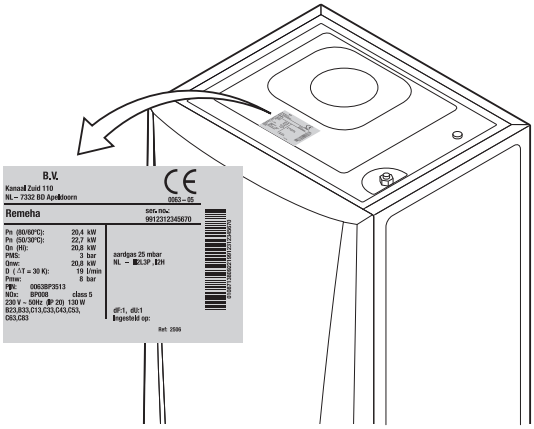

La plaquette signalétique située au-dessus de la chaudière donne des informations importantes concernant l'appareil : numéro de série, modèle, catégorie de gaz, etc.

4.3.2. Implantation de l'appareil

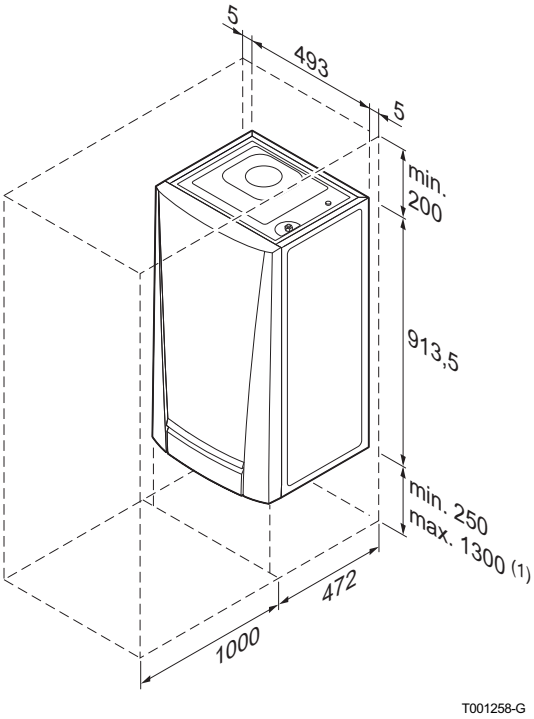

(1) Sous la chaudière (En relation avec les possibilités d'inspection sur le moteur Stirling)

- Avant de procéder au montage de la chaudière, déterminer l'emplacement idéal pour le montage, en tenant compte des directives et de l'encombrement de l'appareil.
- Lors du choix du lieu de montage de la chaudière, tenir compte de la position autorisée des bouches d'évacuation des gaz de combustion et de l'orifice d'aspiration de l'air.
- Pour assurer une bonne accessibilité à l'appareil et en faciliter l'entretien, réserver un espace suffisant autour de la chaudière.

AVERTISSEMENT

- Montez la chaudière contre un mur suffisamment robuste et massif (au moins galandage ou aggloméré).
- (Lors de l'installation de la chaudière sur un châssis de montage sur sol, le sol doit pouvoir porter le poids du montage total. Placez des atténuateurs sous les pieds du châssis de montage pour réduire le transfert du bruit).
- Il est interdit de stocker, même temporairement, des produits et matières inflammables dans la chaufferie ou à proximité de la chaudière.

ATTENTION

- Prévoir une prise de courant avec mise à la terre à proximité de la chaudière (dans une distance de 1 m). La chaudière doit être raccordée à un circuit électrique spécialisé équipé d'un dispositif de sectionnement Voir paragraphe : "Tableau de commande", page 39
- Prévoir un raccordement aux égouts pour l'évacuation des condensats à proximité de la chaudière.

4.3.3. Aération

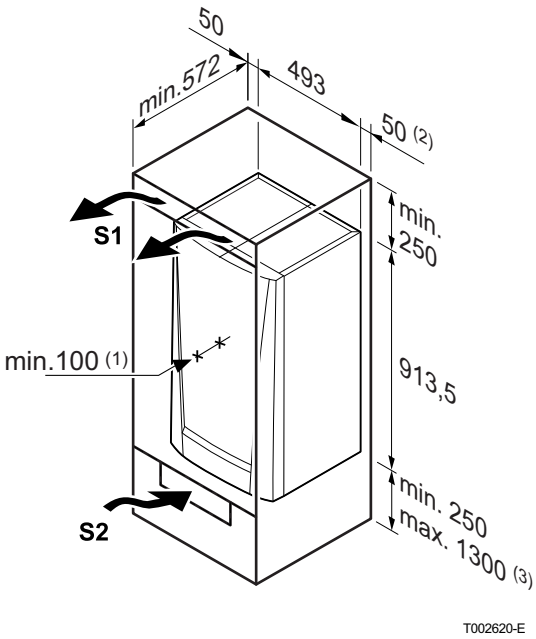

(1) Distance entre l'avant de l'appareil et la paroi interne du caisson.

(2) Distance à respecter de part et d'autre de l'appareil.

(3) Sous la chaudière (En relation avec les possibilités d'inspection sur le moteur Stirling).

Si la chaudière est installée dans un caisson fermé, respecter les cotes minimales indiquées sur le schéma ci-contre. Prévoir également des ouvertures pour prévenir les risques suivants :

- Accumulation de gaz
- Echauffement du caissonnage

Section minimale des ouvertures : **S1** + **S2** = 150 cm^2

4.3.4. Dimensions principales

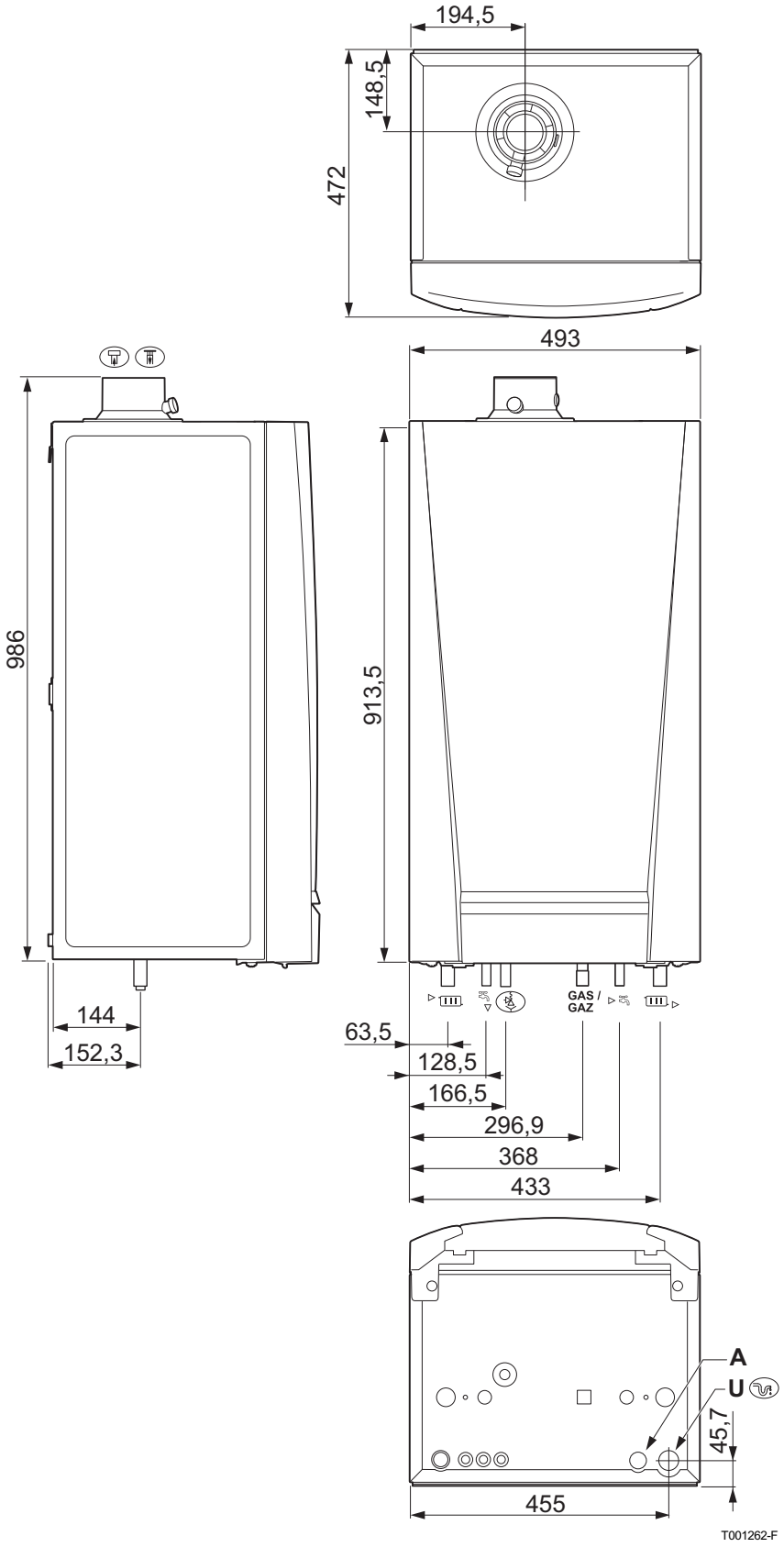

Raccordement de la conduite d'évacuation des gaz de combustion ; Ø 60 mm

	Raccordement de la conduite d'amenée d'air comburant ; Ø 100 mm
	Conduit d'écoulement de la vanne de sécurité ; Ø 15 mm
	Evacuation des condensats ; Ø 21,5 mm
	Retour circuit de chauffage ; Ø 18 mm
	Entrée eau froide sanitaire ; Ø 18 mm (Uniquement sur les modèles avec production d'eau chaude sanitaire)
Gas / Gaz	Raccordement gaz ; Ø 18 mm
	Sortie eau chaude sanitaire ; Ø 18 mm (Uniquement sur les modèles avec production d'eau chaude sanitaire)
	Départ circuit de chauffage ; Ø 18 mm
U	Sortie siphon
A	Vidange du siphon

4.4 Montage de la chaudière

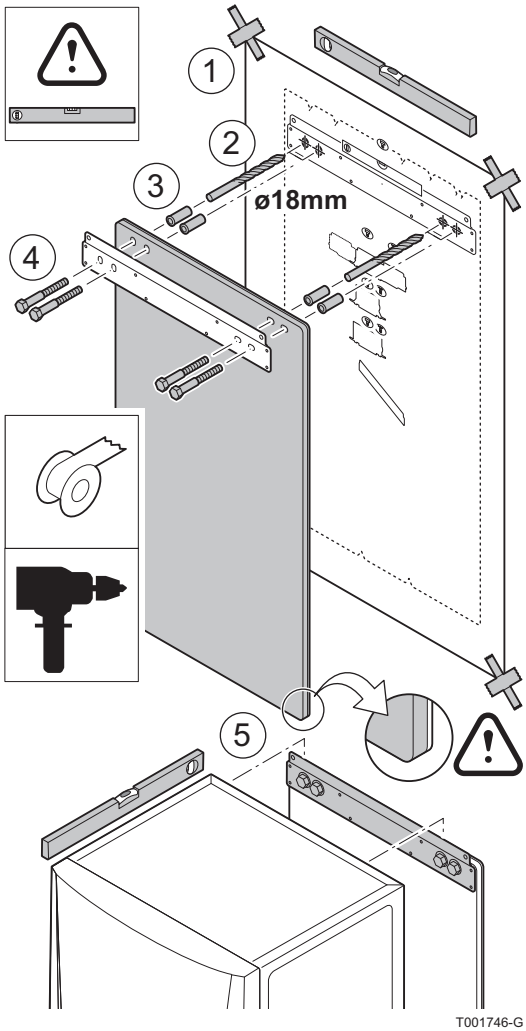

La chaudière est livrée avec un gabarit de montage. Un étrier de suspension situé à l'arrière de l'habillage permet de suspendre la chaudière directement au rail de montage.

1. Coller le gabarit de montage au mur à l'aide de ruban adhésif.

ATTENTION

- Vérifier à l'aide d'un niveau à bulles que l'axe d'instruction est bien horizontal.
- Pendant le montage, recouvrir les points de raccordement de l'amenée d'air et de l'évacuation des gaz de combustion pour protéger la chaudière et ses raccordements contre les poussières. Retirer cette protection seulement au moment de procéder à ces raccordements.

2. Percer 4 trous de Ø 18 mm.
3. Mettre en place les chevilles de Ø 18 mm ; Placez le tapis antibruit fourni dans la bonne position.
4. Insérez les boulons dans les trous de l'étrier de suspension et du tapis antibruit ; Serrez les boulons.

5. Accrocher la chaudière au rail de montage.

ATTENTION

- En raison de la suspension du moteur Streling (dans la chaudière), vous devez veiller à monter la chaudière d'équerre, tant dans le sens horizontal que vertical.
- Le poids de la chaudière est supérieur au poids maximum qui peut être porté par une seule personne. Prendre toutes les précautions nécessaires pour hisser la chaudière sur le rail de montage.

Le niveau sonore de la chaudière peut être plus haut s'il ne pas monter sur un mur architectonique.

4.4.1. Dispositif de protection pendant le transport

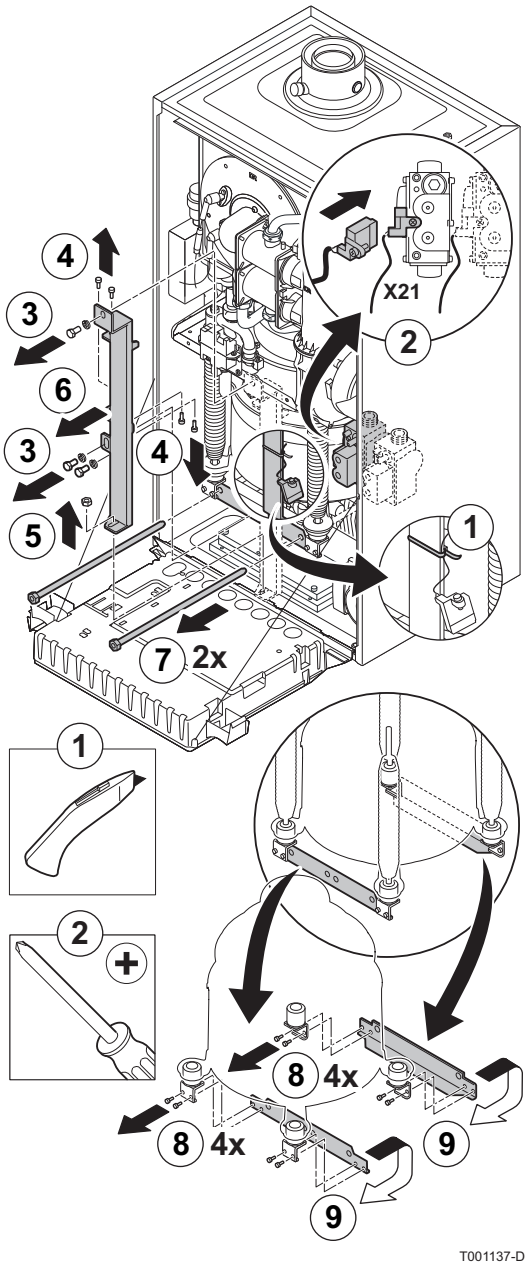

1. Démonter le panneau avant intermédiaire.
2. Basculer le tableau de commande vers l'avant en ouvrant les clips de fixation situés sur les côtés.
3. Retirer l'isolation.
4. Retirer le collier de protection pour le transport comme décrit ci-après.

1. Dégager la prise qui est nouée au collier de transport.
2. Monter la prise sur le bloc gaz combiné du brûleur du moteur (bloc gaz de gauche). Resserrer la vis.
3. Démonter les boulons et rondelles.
4. Dévisser les boulons qui fixent le collier sur le moteur.
5. Dévisser l'ecrou sur la tôle inférieure du cadre.
6. Retirer le collier de transport.
7. Dévisser les deux tiges filetées.
8. Démonter les boulons et rondelles.
9. Retirer les 2 entretoises rouge sous le moteur.

Conserver ensemble les éléments du dispositif de protection pendant le transport.

4.5 Possibilités de raccordement hydraulique

4.5.1. Raccordement du chauffage de plancher

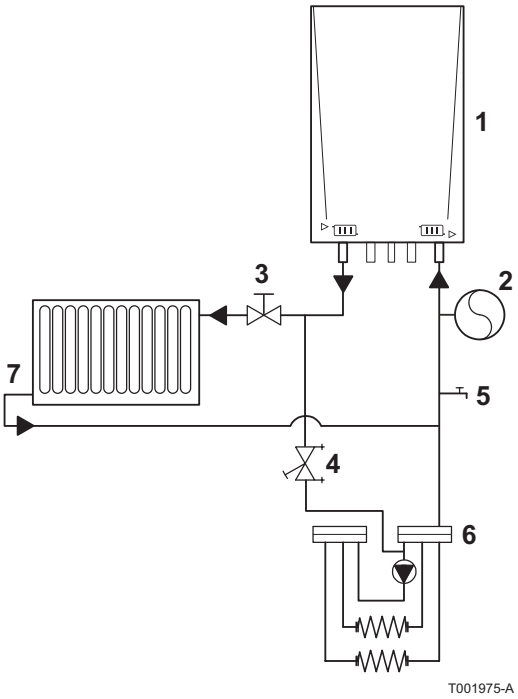

1	Chaudière
2	Vase d'expansion A l'intérieur de la chaudière
3	Robinet d'arrêt
4	Robinet de réglage
5	Robinet de remplissage / vidange
6	Plancher chauffant
7	Chauffage par radiateurs

La chaudière peut être raccordée directement à un circuit plancher chauffant.

En cas d'utilisation de conduites synthétiques (pour le plancher chauffant par exemple), le tube synthétique doit être totalement étanche à l'oxygène conformément à la norme DIN 4726/4729. Si les conduites synthétiques utilisées dans l'installation ne sont pas conformes à ces normes, il est conseillé de séparer hydrauliquement le circuit chaudière du circuit chauffage central par la mise en place d'un échangeur thermique (à plaques).

ATTENTION

Vérifier si la capacité résiduelle de la pompe de la chaudière est suffisante pour vaincre la résistance de l'installation de plancher chauffant. Si la capacité de la pompe est insuffisante, installer un séparateur hydraulique pour séparer le circuit de la chaudière du circuit plancher chauffant. Utiliser une pompe distincte d'une capacité suffisante pour surmonter la résistance du plancher chauffant.

4.5.2. Raccordement d'un ballon solaire

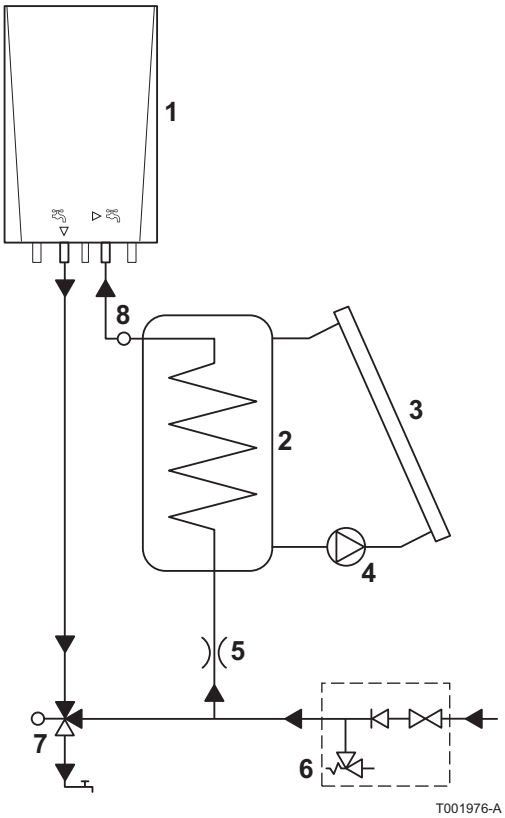

1	Chaudière
2	Réservoir
3	Capteur solaire
4	Pompe
5	Limiteur de débit
6	Groupe de sécurité
7	Vanne mélangeuse
8	Sonde ballon solaire ()

Les chaudières de type chauffage et production d'eau chaude sanitaire sont appropriées comme réchauffeur en aval des ballons solaires. Pour le raccordement, un kit (accessoire) est disponible.

Voir la notice technique du ballon solaire pour plus d'informations concernant le raccordement hydraulique.

4.5.3. Raccordement d'un ballon indépendant

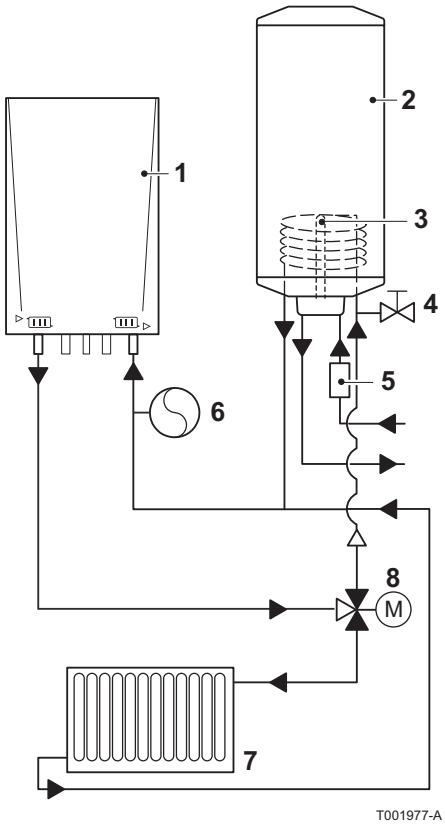

1	Chaudière
2	Ballon indépendant
3	Sonde ballon
4	Kit purge d'air du ballon
5	Groupe de sécurité
6	Vase d'expansion A l'intérieur de la chaudière
7	Chauffage par radiateurs
8	Vanne 3 voies

La chaudière de type chauffage seul est dotée en version standard d'une commande pour la régulation du circuit ballon, appropriée pour le raccordement d'une vanne à trois voies 230V. La commande est réglée pour une commutation préférentielle sur le circuit ballon. Ceci implique que le ballon est prioritaire lorsqu'une demande de chaleur provient simultanément du ballon et du chauffage central.

- Afin de prévenir des flux incontrôlés dans le circuit de chauffage, la conduite de retour du ballon doit toujours être raccordée directement à la conduite de retour vers la chaudière et donc jamais directement à l'installation de chauffage.
- Monter au niveau de l'arrivée d'eau froide du ballon un groupe de sécurité pour prévenir les reflux et la surpression.

4.6 Raccordements hydrauliques

4.6.1. Rinçage de l'installation

L'installation doit être réalisée suivant la réglementation en vigueur, les règles de l'art et les recommandations contenues dans la présente notice.

Mise en place de la chaudière sur installations neuves (installations de moins de 6 mois)

- Nettoyer l'installation avec un nettoyant universel pour éliminer les débris de l'installation (cuivre, filasse, flux de brasage).
- Rincer correctement l'installation jusqu'à ce que l'eau soit claire et exempte de toute impureté.

Mise en place de la chaudière sur installations existantes

- Procéder au désembouage de l'installation.
- Rincer l'installation.
- Nettoyer l'installation avec un nettoyant universel pour éliminer les débris de l'installation (cuivre, filasse, flux de brasage).
- Rincer correctement l'installation jusqu'à ce que l'eau soit claire et exempte de toute impureté.

4.6.2. Raccordement du circuit chauffage

ATTENTION

Pour réduire la transmission du bruit, les raccordements du chauffage central de la chaudière avec les canalisations existantes doivent être réalisés avec du matériel de raccordement flexible.

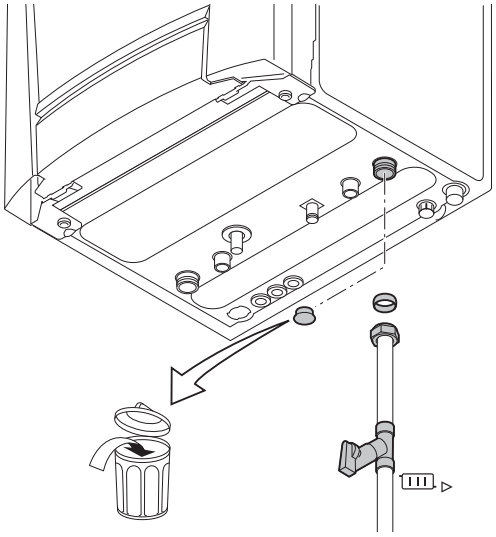

T001128-E

1. Retirer le bouchon anti-poussière présent sur le raccord retour chauffage sous la chaudière.
2. Raccorder la conduite eau de chauffage entrante sur le raccord retour chauffage.

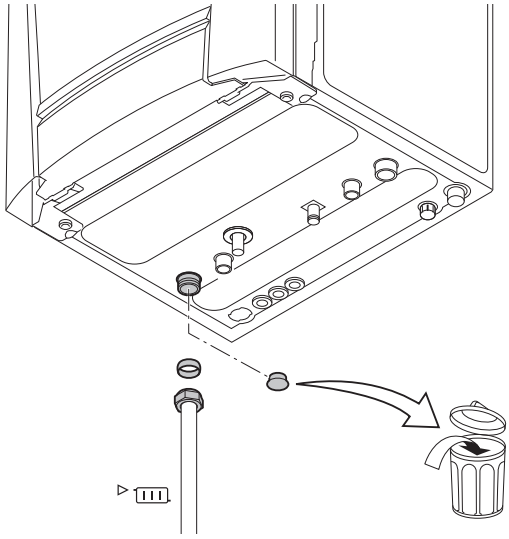

T001130-E

3. Retirer le bouchon anti-poussière présent sur le raccord départ chauffage sous la chaudière.
4. Raccorder la conduite eau de chauffage sortante sur le raccord départ chauffage.
5. Monter un robinet de remplissage et de vidange sur l'installation en vue du remplissage et de la vidange de la chaudière.

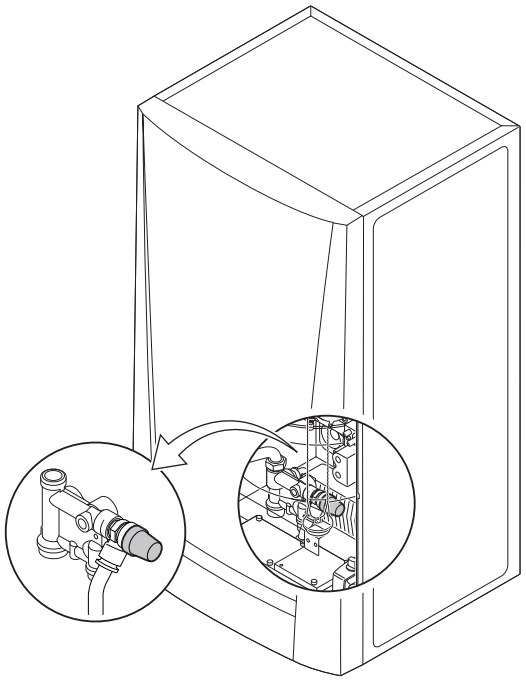

- La chaudière est équipée d'usine d'une soupape de sécurité montée sur l'hydrobloc de gauche.

ATTENTION

- La conduite de chauffage doit être montée conformément aux prescriptions applicables.

4.6.3. Raccordement hydraulique du circuit eau sanitaire

ATTENTION

Afin de réduire la transmission du bruit, les raccordements d'eau potable de la chaudière avec les canalisations existantes doivet être réalisés avec du matériel de raccordement flexible.

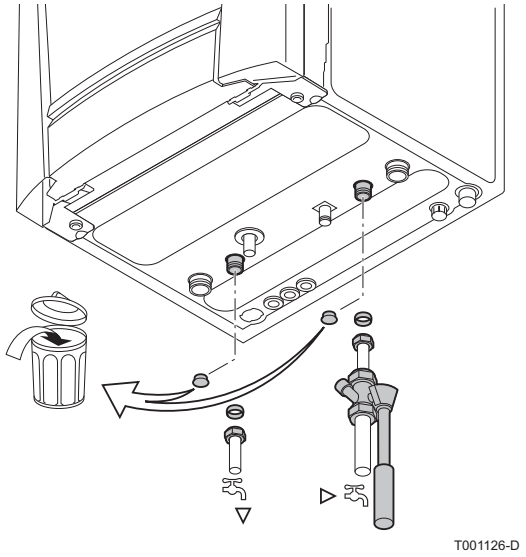

1. Retirer le bouchon anti-poussière présent sur le raccord eau froide sanitaire sous la chaudière.
2. Retirer le bouchon anti-poussière présent sur le raccord eau chaude sanitaire sous la chaudière.
3. Raccorder la conduite eau froide entrante au raccord eau froide sanitaire. Monter sur cette conduite, directement sous l'appareil, un groupe de sécurité labellisé KIWA.
4. Placer sous le groupe de sécurité un tube d'évacuation vers les égouts pour l'eau de dilatation.
5. Raccorder la conduite sortante eau chaude sanitaire sur le raccord eau chaude sanitaire.

ATTENTION

- Les conduites d'eau sanitaire doivent être raccordées conformément aux prescriptions applicables.
- En cas d'utilisation de conduites synthétiques, suivre les indications (de raccordement) du fabricant.

4.6.4. Raccordement du vase d'expansion

La chaudière est équipée d'origine d'un vase d'expansion de 10 litres.

Si le volume d'eau est supérieur à 125 litres ou si la hauteur statique du système dépasse 5 mètres, un vase d'expansion supplémentaire doit être installé. Se reporter au tableau ci-après pour déterminer le vase d'expansion requis pour l'installation.

Conditions de validité du tableau :

- Soupape de sécurité 3 bar
- Température d'eau moyenne : 70 °C
  Température de départ : 80 °C
  Température de retour : 60 °C
- La pression de remplissage du système est inférieure ou égale à la pression de gonflage du vase d'expansion

Pression initiale du vase d'expansion	Volume du vase d'expansion en fonction du volume de l'installation (en litres)							
	100	125	150	175	200	250	300	> 300
0,5 bar	4,8	6,0	7,2	8,4	9,6	12,0	14,4	Volume de l'installation x 0,048
1,0 bar	8,0	10,0 (1)	12,0	14,0	16,0	20,0	24,0	Volume de l'installation x 0,080
1,5 bar	13,3	16,6	20,0	23,3	26,6	33,3	39,9	Volume de l'installation x 0,133
(1) Configuration d'usine								

4.6.5. Raccordement du conduit d'évacuation des condensats

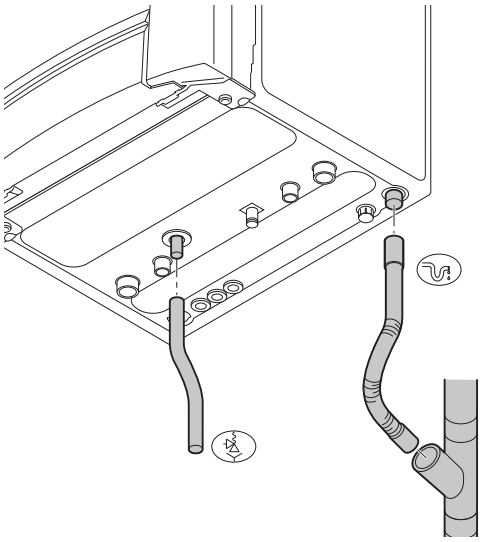

1. Monter une conduite synthétique d'évacuation, Ø 32 mm ou plus, menant vers les égouts. Placer la conduite d'évacuation à environ 20 cm en-dessous du raccordement de la conduite d'évacuation des condensats .
2. Raccordez les sorties du siphon et de la vanne de sécurité au tuyau d'évacuation.
3. Monter un coupe-odeur ou un siphon dans la conduite d'évacuation.

ATTENTION

- Ne faites pas de raccordement fixe pour éviter un double siphon et de l'eau excédentaire dans la chaudière.
- Ne pas réaliser de raccordement fixe en vue des travaux d'entretien au niveau du siphon.

- Ne pas obturer la conduite d'évacuation des condensats.
- Incliner la conduite d'évacuation à raison de 30 mm par mètre au minimum, longueur horizontale maximale 5 mètres.
- Interdiction de vidanger l'eau de condensation dans une gouttière de toit.
- Raccorder la conduite d'évacuation des condensats conformément aux normes applicables.

4.6.6. Remplissage du siphon

Remplir le siphon avec de l'eau par l'intermédiaire du point de mesure des gaz de combustion. Le siphon doit être rempli jusqu'aux traits de marquage.

ATTENTION

Remplir le siphon d'eau avant la mise en route de la chaudière pour éviter que des fumées ne se répandent dans la pièce.

4.6.7. Soupape de sécurité

La chaudière est équipée d'une soupape de sécurité. La soupape de sécurité est réglée à 3 bar, la pression de service maximale pour l'eau de la chaudière. Lorsque la pression dans la chaudière devient trop élevée, une quantité d'eau est dérivée par l'intermédiaire de la conduite de dérivation vers la soupape de sécurité. La conduite de dérivation doit avoir un diamètre de minimum 15 mm.

4.7 Raccordement gaz

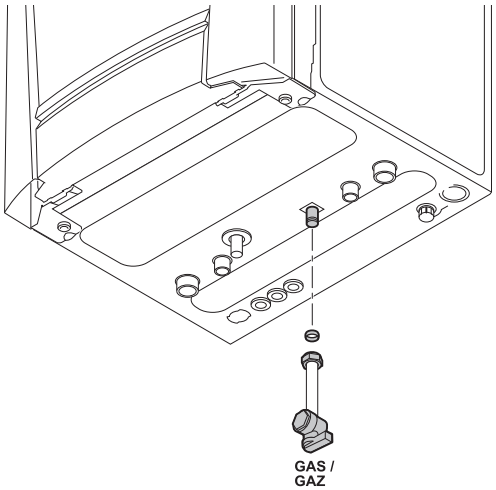

T001134-E

Les diamètres des tuyauteries doivent être définis d'après les spécifications B 171 de l'ATG (Association Technique du Gaz).

1. Retirer le bouchon anti-poussière présent sur le raccord du gaz **GAS/GAZ** sous la chaudière.
2. Raccorder la conduite d'arrivée du gaz.
3. Monter un robinet d'arrêt gaz sur cette conduite, directement sous la chaudière.
4. Raccorder la conduite de gaz au robinet d'arrêt gaz.

AVERTISSEMENT

- Fermer le robinet gaz principal avant de démarrer les travaux sur les conduites de gaz.
- Avant le montage, vérifier que le compteur de gaz a une capacité suffisante. A cet égard, il convient de tenir compte de la consommation de tous les appareils domestiques.
- Si le compteur de gaz a une capacité trop faible, prévenir l'entreprise fournissant l'énergie.

ATTENTION

- S'assurer qu'il n'y a pas de poussière dans la conduite de gaz. Souffler dans la conduite ou bien la secouer avant le montage.
- Il est recommandé d'installer un filtre à gaz sur la conduite de gaz pour prévenir l'encrassement du bloc gaz.
- Raccorder la conduite de gaz conformément aux normes applicables.

4.8 Raccordements des conduits air / fumées

☞ La chaudière convient aux raccordements des types de gaz de combustion suivants. Voir chapitre : "Certifications", page 7.

4.8.1. Classification

Le tableau spécifie en détails cette division selon CE.

Type	Exécution	Description
B23 B23P(1)	ouvert	▸ Sans registre coupe-feu. ▸ Evacuation des gaz de combustion par le dessus du toit. ▸ Air dans le local d'implantation.
B33	ouvert	▸ Sans registre coupe-feu. ▸ Evacuation commune des gaz de combustion par le dessus du toit. ▸ Evacuation commune des gaz de combustion baignant dans l'air, air dans le local d'implantation (construction spéciale).
C13	fermé	▸ Embouchure dans la façade. ▸ L'ouverture d'entrée pour l'alimentation d'air se trouve dans la même zone de pression que l'embouchure (Par exemple un passage de façade combiné).
C33	fermé	▸ Evacuation des gaz de combustion par le dessus du toit. ▸ L'ouverture d'entrée pour l'alimentation d'air se trouve dans la même zone de pression que l'embouchure (Par exemple un passage de toit concentrique).
C43(2)	fermé/Cascade	▸ Canalisation commune pour l'alimentation d'air et l'évacuation des gaz de combustion (CLV) : – Concentrique. – Excentrique ; Alimentation d'air de la gaine. ▸ Ceci concerne également les cascades de surpression.
C53	fermé	▸ Appareil fermé. ▸ Canalisation séparées d'alimentation d'air. ▸ Canalisation séparées de gaz de combustion. ▸ Terminent sur différentes surfaces à pression.
C63	fermé	▸ Le fabricant livre ce type d'appareil sans système d'alimentation et d'évacuation.
C83(3)	fermé	▸ L'appareil peut être raccordé sur un système dit semi CLV (évacuation commune des gaz de combustion).
C93(4)	fermé	▸ Conduit d'alimentation d'air et d'évacuation de fumées dans une gaine ou entouré d'une chemise : – Concentrique. – Excentrique ; Alimentation d'air de la gaine. – Evacuation des gaz de combustion par le dessus du toit. – L'ouverture d'entrée pour l'alimentation d'air se trouve dans la même zone de pression que l'embouchure.

(1) Y compris la classe de pression P1
(2) EN483: 0,5 mbar Aspiration par dépression
(3) Une dépression 4 mbar est possible
(4) Voir le tableau pour la dimension minimale de la gaine ou de la chemise

Type	Exécution		Dimension minimale de la gaine ou de la chemise			
C93		Diamètre	∅ Canal (Sans alimentation d'air)	∅ Canal (Avec alimentation d'air)	□ Canal (Sans alimentation d'air)	□ Canal (Avec alimentation d'air)
	Rigide	60 mm	110 mm	120 mm	110 x 110 mm	110 x 110 mm
		80 mm	130 mm	140 mm	130 x 130 mm	130 x 130 mm
		100 mm	160 mm	170 mm	160 x 160 mm	160 x 160 mm
	Flexible	60 mm	110 mm	120 mm	110 x 110 mm	110 x 110 mm
		80 mm	130 mm	145 mm	130 x 130 mm	130 x 130 mm
		100 mm	160 mm	170 mm	160 x 160 mm	160 x 160 mm
	Concentrique	60/100 mm	120 mm	120 mm	120 x 120 mm	120 x 120 mm
		80/125 mm	145 mm	145 mm	145 x 145 mm	145 x 145 mm
		100/150 mm	170 mm	170 mm	170 x 170 mm	170 x 170 mm

4.8.2. Débouchés

Le débouché de l'évacuation des gaz de combustion doit être conforme à EN 1856-1. La construction du dispositif d'évacuation des gaz de combustion doit être calculée conformément à EN 13384 (parties1 & 2).

Pour une évacuation des gaz de combustion ouverte au-dessus du toit, le débouché doit toujours être pourvu d'une grille à fil rond RVS.

4.8.3. Longueurs des conduits air / fumées

- Pour définir la longueur maximale définitive, vous devez déduire la longueur du tuyau selon le tableau de réduction.
- La chaudière peut également se raccorder à des cheminées plus longues ou de diamètres différents de ceux indiqués dans le tableau. Veuillez nous contacter pour des informations complémentaires.

Version fermée

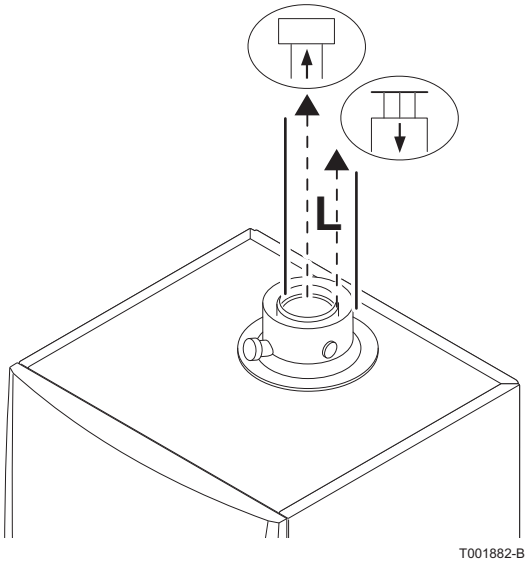

Dans le cas d'un modèle fermé, les orifices (concentriques) d'évacuation des gaz de combustion et d'arrivée d'air sont tous les deux raccordés. Voir le tableau pour la longueur maximale des tuyaux de fumées du modèle fermé.

Longueur de cheminée pour la version fermée	
Diamètre	Longueur maximale (**L**)
	eVita
60-100 mm	7 m
80-125 mm	20 m

Tableau de réduction

Réductions de tuyau par élément utilisé		
Diamètre	Coude 45°	Coude 90°
	Réduction du tuyau	Réduction du tuyau
60-100 mm	1 m	2 m
80-125 mm	1 m	2 m

4.8.4. Directives complémentaires

- Le raccordement de l'évacuation des gaz de combustion direct aux conduits du génie civil est interdit pour des raisons de condensation.
- Si des conduites d'amenée sont utilisées, celles-ci doivent être fabriquées en une construction hermétique à paroi épaisse, en aluminium ou acier inoxydable rigide. Les conduites d'amenée flexibles en plastique ou acier inoxydable sont également autorisées. L'aluminium est autorisé à condition qu'il n'y ait pas de contact entre la partie génie civil et le canal d'évacuation des gaz de combustion.
- Toujours bien nettoyer les gaines en cas d'utilisation de tuyaux de doublure et/ou un raccordement d'alimentation d'air.
- L'inspection de la conduite d'aménée doit être possible.
- Pour les conduites d'évacuation des gaz de combustion en aluminium de grande longueur, il faudra dans un premier temps tenir compte de la quantité relativement élevée des produits de corrosivouson qui sont refoulés ensemble avec les condensats à partir des conduites d'évacuation. Il faudra nettoyer régulièrement le siphon de l'appareil ou bien poseer un collecteur de condensats supplémentaire au-dessus de l'appareil.

- Il faut veiller à incliner suffisamment la conduite d'évacuation des gaz brûlés en direction de la chaudière (au moins 50 mm par mètre) et à aménager une collecte et une évacuation des condensats suffisantes (au moins 1 m devant l'orifice de la chaudière). Les coudes appliqués doivent être supérieurs à 90° pour garantir l'aménagement d'une pente et une bonne étanchéité au niveau des anneaux à lèvres.

Veuillez nous contacter pour des informations complémentaires.

4.8.5. Raccordement de la conduite d'évacuation des gaz de combustion

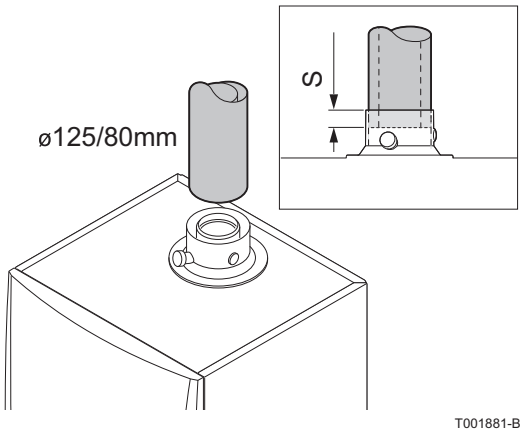

S Profondeur d'insertion 3 cm

Montage

Monter les conduites d'évacuation des gaz de combustion les unes aux autres sans soudure.

- Les conduits doivent être étanches aux fumées et résistants à la corrosion.
- Raccordez les conduites les unes aux autres sans tension entre les tronçons.
- Les parties horizontales seront réalisées avec une pente de 50 mm par mètre : Orientation chaudière.

Matériau		
Une paroi, rigide(1)	Paroi épaisse en aluminium	Homologation selon EN-1443
	Inox	
	Matière synthétique T120	
Flexible(1)	Inox	Homologation selon EN-1443
	Matière synthétique T120	
(1) En ce qui concerne l'étanchéité, doit être conforme à la classe de pression 1		

4.9 Raccordements électriques

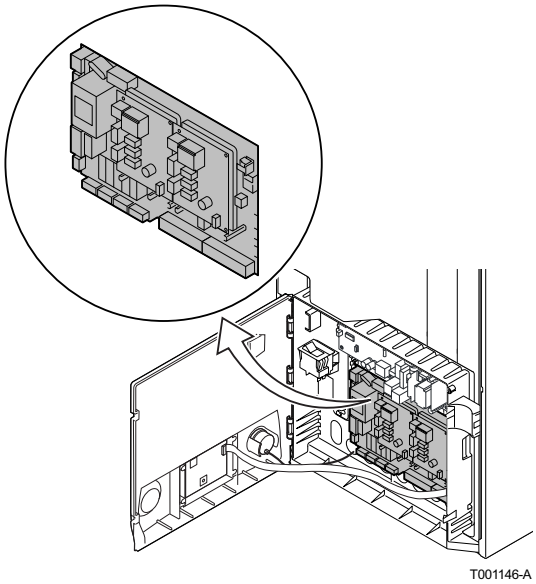

4.9.1. Tableau de commande

La chaudière est dotée d'un dispositif de commande et de régulation électronique. Ce dispositif intègre un détecteur de flamme par courant d'ionisation pour le brûleur auxiliaire et le brûleur du moteur. Les principales caractéristiques du tableau de commande sont décrites dans le tableau suivant.

Tension d'alimentation	230 VAC -phase 1 - 50 Hz
Délai de sécurité	5 s
Calibre du fusible principal F1 (230 VAC)	6.3 A
Ventilateur-DC	24 DC

ATTENTION

Le groupe d'électricité dans lequel la chaudière a été intégrée a une alimentation bilatérale. Pour en aviser les monteurs électriciens, la boîte d'emballage de la chaudière 2 contient des étiquettes d'avertissement en matière synthétique rouge. Inscrivez sur les deux étiquettes le groupe d'électricité au sein duquel la chaudière a été intégrée. Accrochez 1 étiquetet au câble d'alimentation de la chaudière. Accrochez 1 étiquette dans l'armoire du compteur.

Raccorder la chaudière au réseau d'éclairage :

- Raccorder la chaudière à l'aide de la fiche de commutation. Le collier de protection doit être monté et vissé sur la fiche (pour prévenir le détachement de la fiche pendant le fonctionnement du générateur).
- L'interrupteur doit être facilement accessible.

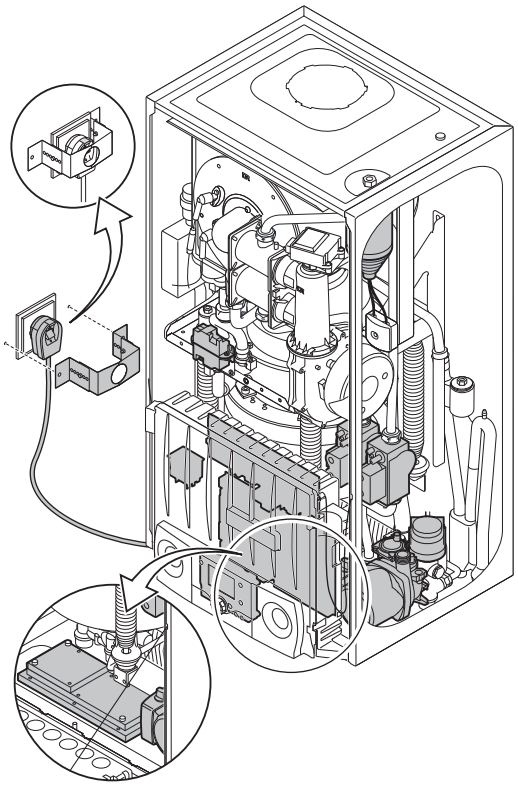

ATTENTION

Les composants suivants de l'appareil se trouvent sous une tension de 230 V :

- Raccordement électrique du circulateur (Chauffage central).
- Raccordement électrique de la vanne trois voies.
- La majorité des éléments du tableau de commande.
- Raccordement électrique (Moteur Stirling Microgen).
- Condensateur.
- Résistance de démarrage et d'arrêt.
- Raccordement du câble d'alimentation.

Il est possible de raccorder à la chaudière différents dispositifs de commande, de sécurité et de régulation. La carte électronique de commande standard peut être étendue avec :

- La carte électronique de commande étendue (accessoire **eVita EM**). A installer dans un boîtier (accessoire).

Les possibilités de raccordement sur la carte électronique de commande standard sont décrites dans les paragraphes suivants.

4.9.2. Recommandations

AVERTISSEMENT

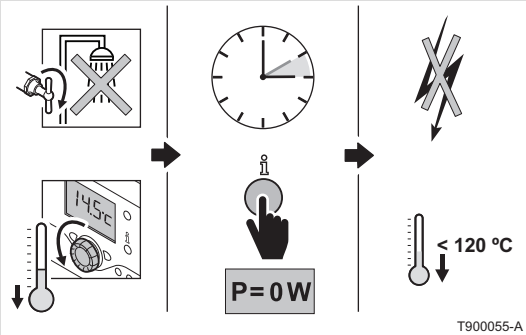

- Supprimer la demande CC et ECS.
- PHRASE NON TRADUITE : 48018 6060.
- Vérifier si la puissance générée est de 0 W. (Appuyer plusieurs fois sur la touche ℹ).
- Si la puissance générée est de 0 W : Couper la tension selon la manière appropriée.
- PHRASE NON TRADUITE : 48019 120120.

AVERTISSEMENT

- PHRASE NON TRADUITE : 48013 .
- La chaudière est entièrement pré-câblée. Ne pas modifier les connexions intérieures du tableau de commande.

Effectuer les raccordements électriques de l'appareil selon :

- les prescriptions des normes en vigueur.
- les indications des schémas électriques livrés avec l'appareil.
- les recommandations de la présente notice.

Les raccordements électriques doivent être conformes à la norme NF C 15.100. (Sécurité électrique).

ATTENTION

- Séparer les câbles de sondes des câbles 230 V.
- En dehors de la chaudière : Utiliser 2 conduits ou chemins de câbles distants d'au moins 10 cm.

Alimenter l'appareil par un circuit comportant un interrupteur omnipolaire à distance d'ouverture supérieure à 3 mm.

Lors des raccordements électriques au réseau, respecter les polarités suivantes :

- Fil marron : Phase
- Fil bleu : Neutre
- Fil vert/jaune : Terre

4.9.3. Carte électronique de commande standard

Divers thermostats et régulateurs peuvent être raccordés sur la carte électronique de commande standard (Connecteur de raccordement **X300**). Les possibilités de raccordement sur la carte électronique de commande standard sont décrites dans les paragraphes suivants.

Accès au connecteur de raccordement

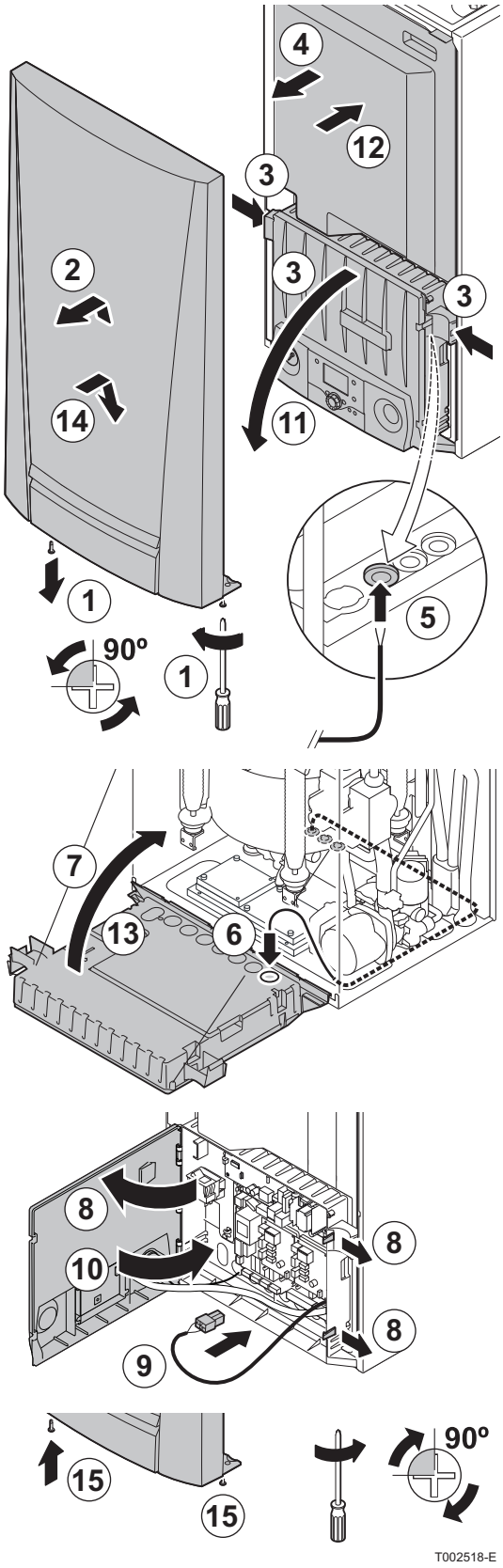

Raccorder les régulateurs comme suit :

1. Dévisser les 2 vis situées sous le panneau avant.
2. Démonter le panneau avant intermédiaire.
3. Basculer le tableau de commande vers l'avant en ouvrant les clips de fixation situés sur les côtés.
4. Retirer l'isolation.
5. Enfiler les câbles du régulateur ou du thermostat à travers la(les) tules à droite sur la plaque inférieure de la chaudière.
6. Faire cheminer le ou les câbles de raccordement à travers la (les) tules du boîtier de commande.
7. Re-basculer le tableau de commande vers le haut et le fixer à l'aide des clips situés sur les côtés.
8. Ouvrir le boîtier de commande à l'aide des clips situés à l'avant.
9. Raccorder le câbles aux bornes appropriées sur le connecteur de raccordement.
10. Fermer le boîtier de commande.
11. Basculer le tableau de commande vers l'avant en ouvrant les clips de fixation situés sur les côtés.
12. Remettre en place le panneau d'isolation.
13. Re-basculer le tableau de commande vers le haut et le fixer à l'aide des clips situés sur les côtés.
14. Remonter le panneau avant.
15. Serrer les deux vis d'un quart de tour.

4.9.4. Raccordement du thermostat d'ambiance

■ Raccorder la régulation eVita CS

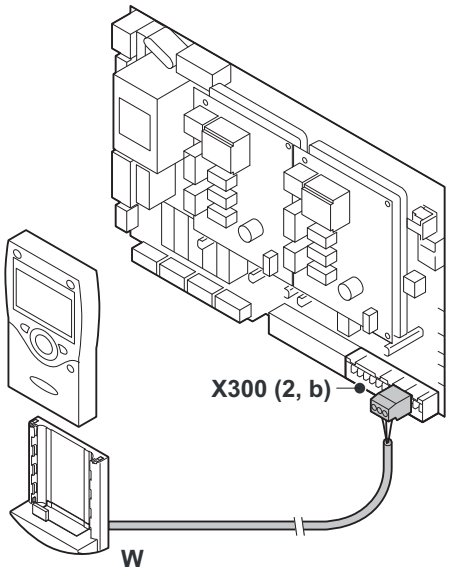

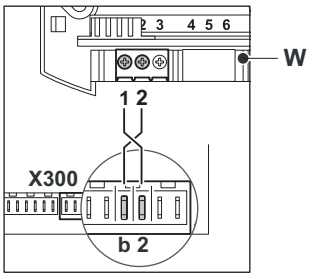

T002519-E

W Raccordements sur la plaque d'assise de la régulation

Raccorder la régulation **eVita CS** comme suit :

- Monter la régulation dans une pièce de référence (en général le salon).
- Raccorder les connecteurs 1 et 2 du support mural aux bornes b et 2 du bornier X300 de la chaudière. Pour cela, utiliser le connecteur de raccordement fourni avec la chaudière.

4.9.5. Raccordement de la sonde extérieure

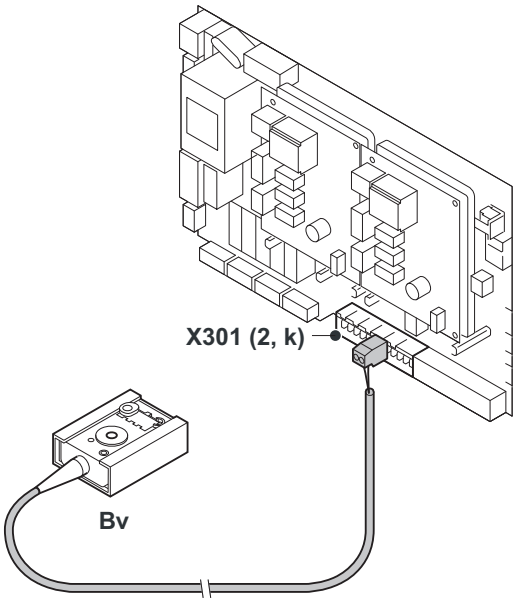

T001152-A

Bv Sonde extérieure

Raccorder la sonde extérieure sur les connecteurs k et 2 du bornier X301.
Si une sonde extérieure est raccordée, la puissance de la chaudière est modulée en fonction de la courbe de chauffe interne.

En cas de raccordement d'une sonde extérieure, modifier le paramètre 750 de 100% à 0%. ☞ Voir chapitre : "Modification des réglages", page 69

Choisir l'emplacement de la sonde extérieure

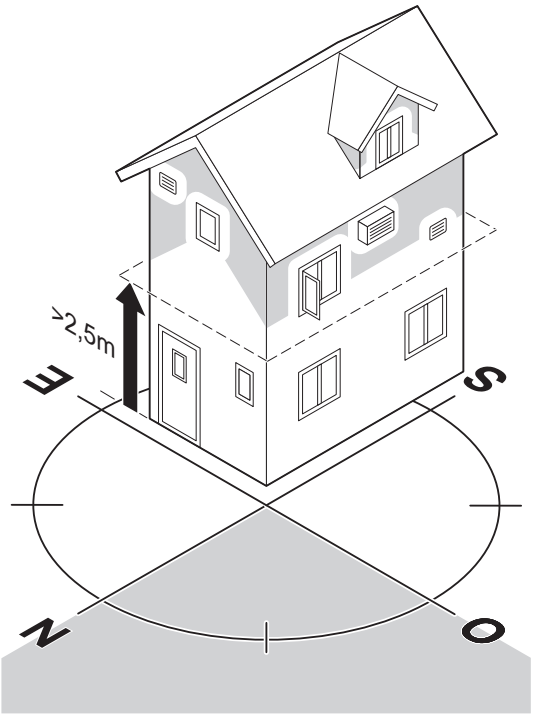

T001043-01-B

Pour monter la sonde extérieure, procéder comme suit :

- La sonde extérieure se monte sur la façade extérieure la plus exposée et la plus froide de la construction (Nord ou Nord-Ouest) de façon à ne pas être directement influencée par le rayonnement solaire.
- La sonde extérieure doit être montée à une hauteur minimale de 2,5 m au-dessus du sol.
- Ne pas monter la sonde extérieure près d'une fenêtre, d'une porte, d'une hotte, etc..

4.9.6. Raccordement sonde/thermostat ballon

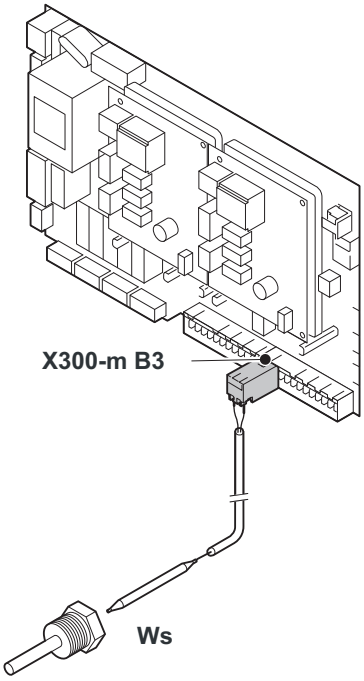

T001979-B

Ws Sonde ballon

Il est possible de raccorder un ballon à chauffage indirect Sur une chaudières solo. Pour ce faire, procéder comme suit :

1. Raccorder la sonde ou le thermostat ballon sur les bornes du connecteur de raccordement **X300-m B3**. (Résistance de la sonde 12kΩ)
2. Composer le code 00012 pour accéder au menu installateur : Pour de plus amples informations, voir chapitre : "Modification des paramètres niveau installateur", page 76.
3. Régler le paramètre **5702** sur **W**.
4. Régler le paramètre **5773** sur **3**.
5. La vanne à trois voies est raccordée aux bornes **X200** du connecteur de raccordement Les possibilités de montage de la vanne à trois voies sont amplement décrites dans les instructions de montage fournies avec le set de raccordement du ballon)

4.9.7. Raccordement de la sonde du ballon solaire

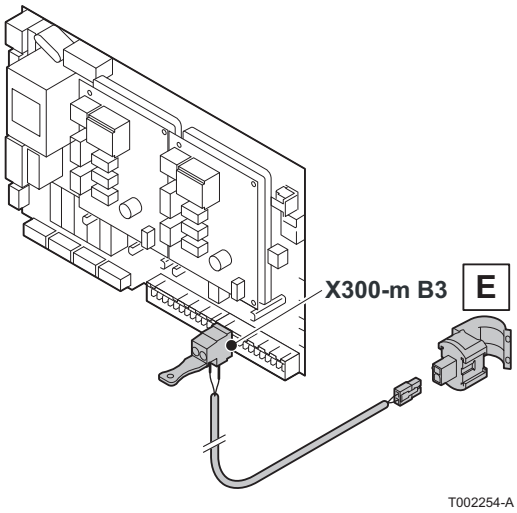

E Sonde du ballon solaire

Les chaudières de type chauffage et production d'eau chaude sanitaire sont appropriées comme réchauffeur en aval des ballons solaires. Pour le raccordement, un kit (accessoire) est disponible. Pour le raccordement de la sonde du ballon solaire, procédez comme suit :

1. Raccordez la sonde du ballon solaire aux bornes du connecteur **X300-m B3** du connecteur de raccordement
2. Composer le code 00012 pour accéder au menu installateur : Pour de plus amples informations, voir chapitre : "Modification des paramètres niveau installateur", page 76.
3. Régler le paramètre **1610** sur **63**.

Pour plus de détails concernant le raccordement des autres composants de ce set, veuillez vous rapporter aux instructions de montage fournies avec cet accessoire.

4.9.8. Raccordement PC/Laptop

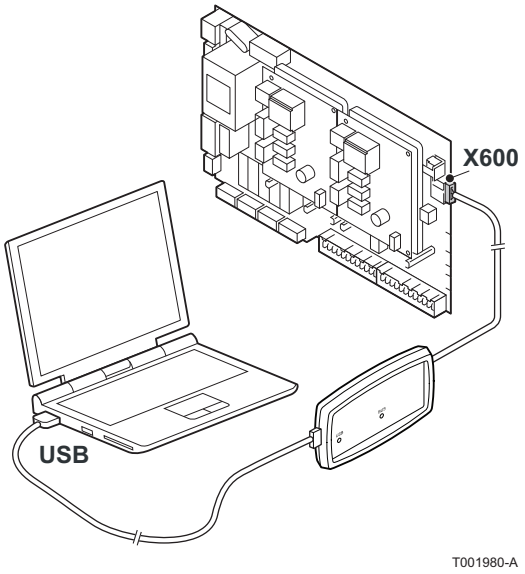

USB Raccordement d'un ordinateur

Sur le connecteur **X600**, il est possible de brancher un ordinateur ou un laptop à l'aide de l'interface **eVita** en option. Le logiciel d'entretien **Recom** permet de charger, de modifier et de lire différents paramètres de la chaudière.

4.10 Raccordement électrique de la carte électronique de commande optionnelle eVita EM

4.10.1. Possibilités de raccordement de la carte électronique (eVita EM)

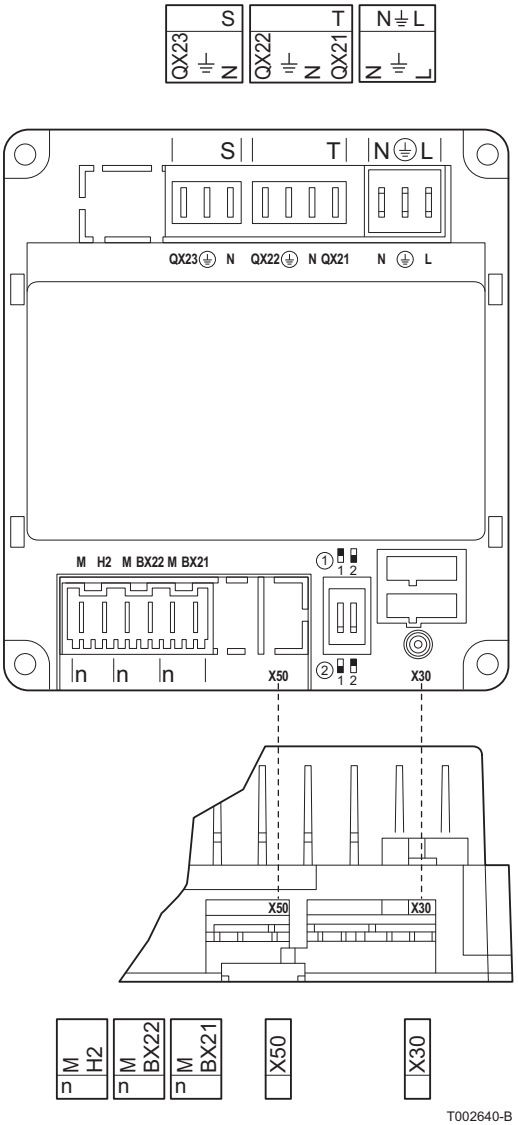

Le module de commande **eVita EM** est placé à côté de la chaudière. Raccorder le module de commande au bornier X50 à l'aide du câble et du connecteur fournis. Se référer aux instructions fournies avec le produit.
Le module de commande peut être utilisé pour régler un deuxième groupe de chauffage central. Régler par exemple les radiateurs d'une partie des bureaux sans pour autant chauffer les autres radiateurs dans l'habitation. Ou bien régler par exemple le chauffage du plancher chauffant indépendamment du chauffage principal.

Utiliser 1 thermostat programmable pour 2 circuits de chauffage

Si le deuxième circuit de chauffage se situe dans le même local que le premier circuit de chauffage, utiliser le thermostat programmable **eVita** fourni. Configurer le thermostat programmable. Pour ce faire, procéder comme suit :

1. Composer le code 00012 pour accéder au menu installateur : Pour de plus amples informations, voir chapitre : "Modification des paramètres niveau installateur", page 76.
2. Après avoir saisi le code d'accès approprié ; Faire pointer le bouton de réglage – ⟷ + vers le menu **unité de commande**.

3. Appuyer sur la touche **OK** ; À l'écran d'affichage apparaît le paramètre **20** avec la langue **néerlandais**.
4. Faire pointer le bouton de réglage – ⟷ + vers le paramètre **42** avec le texte **Attribution unité d'espace 1** ; La valeur courante apparaît.
5. Appuyer sur la touche **OK** ; La valeur actuelle clignote à l'écran.
6. Faire pointer le bouton de réglage – ⟷ + vers **Ref. groupe 1 et 2**.
7. Appuyer sur la touche **OK** pour valider le réglage.
8. Appuyer 2 fois sur la touche **ESC** pour quitter ce menu et revenir au mode de fonctionnement initial.

Utiliser 2 thermostats programmables pour 2 circuits de chauffage

Si le deuxième circuit de chauffage ne se trouve pas dans le même local que le premier circuit de chauffage, il faut utiliser un thermostat programmable **eVita** supplémentaire. Brancher le thermostat programmable supplémentaire en parallèle au thermostat programmable initial. Il n'est pas nécessaire de modifier les paramètres du thermostat programmable déjà installé. En revanche, il convient de configurer le thermostat programmable supplémentaire. Pour ce faire, procéder comme suit :

1. Composer le code 00012 pour accéder au menu installateur : Pour de plus amples informations, voir chapitre : ☞ "Modification des paramètres niveau installateur", page 76.
2. Après avoir saisi le code d'accès approprié ; Faire pointer le bouton de réglage – ⟷ + vers le menu **unité de commande**.
3. Appuyer sur la touche **OK** ; À l'écran d'affichage apparaît le paramètre **20** avec la langue **néerlandais**.
4. Faire pointer le bouton de réglage – ⟷ + vers le paramètre **40** avec le texte **Utilisable comme**.
5. Appuyer sur la touche **OK** ; La valeur actuelle clignote à l'écran.
6. Faire pointer le bouton de réglage – ⟷ + vers **Espace unité 2**.
7. Appuyer sur la touche **OK** pour valider le réglage.
8. Appuyer 2 fois sur la touche **ESC** pour quitter ce menu et revenir au mode de fonctionnement initial.

Réglage du circuit de chauffage central 1 avec une vanne mélangeuse et une pompe

Ce réglage peut être effectué avec 1 module de commande. Configurer la commande de la vanne mélangeuse et de la pompe à l'aide du thermostat programmable. Pour ce faire, procéder comme suit :

1. Composer le code 00012 pour accéder au menu installateur : Pour de plus amples informations, voir chapitre : ☞ "Modification des paramètres niveau installateur", page 76.
2. Après avoir saisi le code d'accès approprié ; Faire pointer le bouton de réglage – ⟷ + vers le menu **Configuration**.
3. Appuyer sur la touche **OK** ; Dans la fenêtre d'affichage apparaît le paramètre **5702** avec le texte **Type d'installation**.

4. Faire pointer le bouton de réglage – ⟶ + vers le paramètre **6020** avec le texte **Fonction module d'extension 1**.
5. Appuyer sur la touche **OK** ; La valeur actuelle clignote à l'écran.
6. Faire pointer le bouton de réglage – ⟶ + vers **Réf groupe 1**.
7. Appuyer sur la touche **OK** pour valider le réglage.
8. Appuyer 2 fois sur la touche **ESC** pour quitter ce menu et revenir au mode de fonctionnement initial.

Effectuer les opérations suivantes sur le module de commande 1 :

1. Positionner les commutateurs DIP en position 1 (Le commutateur gauche vers le haut et le commutateur droit vers le bas).
2. Raccorder la vanne mélangeuse externe (230 VAC) aux bornes QX21, QX22, N et à la mise à terre.
3. Raccorder la pompe externe (230 VAC) aux bornes QX23, N et à la mise à terre.

Réglage de 2 circuits de chauffage central avec chacun 1 vanne mélangeuse et 1 pompe

Il faut effectuer ces réglages à l'aide de 2 modules de commande. Raccorder la prise **X30** du module **1** à la prise **X50** du module **2** à l'aide du câble méplat fourni.
Configurer la commande des vannes mélangeuses et des pompes à l'aide d'un thermostat programmable. Pour ce faire, procéder comme suit :

1. Composer le code 00012 pour accéder au menu installateur : Pour de plus amples informations, voir chapitre : ☞ "Modification des paramètres niveau installateur", page 76.
2. Après avoir saisi le code d'accès approprié ; Faire pointer le bouton de réglage – ⟶ + vers le menu **Configuration**.
3. Appuyer sur la touche **OK** ; Dans la fenêtre d'affichage apparaît le paramètre **5702** avec le texte **Type d'installation**.
4. Faire pointer le bouton de réglage – ⟶ + vers le paramètre **6020** avec le texte **Fonction module d'extension 1**.
5. Appuyer sur la touche **OK** ; La valeur actuelle clignote à l'écran.
6. Faire pointer le bouton de réglage – ⟶ + vers **Réf groupe 1**.
7. Appuyer sur la touche **OK** pour valider le réglage.
8. Faire pointer le bouton de réglage – ⟶ + vers le paramètre **6021** avec le texte **Fonction module d'extension 2**.
9. Appuyer sur la touche **OK** ; La valeur actuelle clignote à l'écran.
10. Faire pointer le bouton de réglage – ⟶ + vers **Réf groupe 2**.
11. Appuyer sur la touche **OK** pour valider le réglage.
12. Appuyer 2 fois sur la touche **ESC** pour quitter ce menu et revenir au mode de fonctionnement initial.

Effectuer les opérations suivantes sur le module de commande 1 :

1. Positionner les commutateurs DIP en position 1 (Le commutateur gauche vers le haut et le commutateur droit vers le bas).
2. Raccorder la vanne mélangeuse externe (230 VAC) aux bornes QX21, QX22, N et à la mise à terre.
3. Raccorder la pompe externe (230 VAC) aux bornes QX23, N et à la mise à terre.

Effectuer les opérations suivantes sur le module de commande 2 :

1. Positionner les commutateurs DIP en position 2 (Commutateur gauche vers le bas et commutateur droit vers le haut).
2. Raccorder la vanne mélangeuse externe (230 VAC) aux bornes QX21, QX22, N et à la mise à terre.
3. Raccorder la pompe externe (230 VAC) aux bornes QX23, N et à la mise à terre.

Réglage de 2 groupes de chauffage centrale avec deux clapets à 2 voies ou 2 pompes ou 1 pompe et un clapet à 2 voies

Ce réglage peut être effectué avec 1 module de commande. Configurer la commande d'une vanne à 2 voies ou d'une pompe à l'aide du thermostat programmable. Pour ce faire, procéder comme suit :

1. Composer le code 00012 pour accéder au menu installateur : Pour de plus amples informations, voir chapitre : ☞ "Modification des paramètres niveau installateur", page 76.
2. Après avoir saisi le code d'accès approprié ; Faire pointer le bouton de réglage – ⟶ + vers le menu **Configuration**.
3. Appuyer sur la touche **OK** ; Dans la fenêtre d'affichage apparaît le paramètre **5702** avec le texte **Type d'installation**.
4. Faire pointer le bouton de réglage – ⟶ + vers le paramètre **5709** avec le texte **Type VG 1**.
5. Appuyer sur la touche **OK** ; La valeur actuelle clignote à l'écran.
6. Faire pointer le bouton de réglage – ⟶ + vers **Pompe** (Ou le cas échéant vers **Soupape à 2 points**).
7. Appuyer sur la touche **OK** pour valider le réglage.
8. Faire pointer le bouton de réglage – ⟶ + vers le paramètre **5714** avec le texte **Type VG 2**.
9. Appuyer sur la touche **OK** ; La valeur actuelle clignote à l'écran.
10. Faire pointer le bouton de réglage – ⟶ + vers **Soupape à 2 points** (Ou le cas échéant vers **Pompe**).
11. Appuyer sur la touche **OK** pour valider le réglage.
12. Faire pointer le bouton de réglage – ⟶ + vers le paramètre **6020** avec le texte **Fonction module d'extension 1**.
13. Appuyer sur la touche **OK** ; La valeur actuelle clignote à l'écran.
14. Faire pointer le bouton de réglage – ⟶ + vers **Multifonctionnel**.
15. Appuyer sur la touche **OK** pour valider le réglage.
16. Faire pointer le bouton de réglage – ⟶ + vers le paramètre **6030** avec le texte {Sortie de relais **QX21**}.
17. Appuyer sur la touche **OK** ; La valeur actuelle clignote à l'écran.
18. Faire pointer le bouton de réglage – ⟶ + vers {VG entraînement VG 1 Q2}.
19. Appuyer sur la touche **OK** pour valider le réglage.
20. Faire pointer le bouton de réglage – ⟶ + vers le paramètre **6030** avec le texte {Sortie de relais **QX23**}.
21. Appuyer sur la touche **OK** ; La valeur actuelle clignote à l'écran.

22. Faire pointer le bouton de réglage – ⟷ + vers {VG entraînement VG 2 Q6}.
23. Appuyer sur la touche **OK** pour valider le réglage.
24. Appuyer 2 fois sur la touche **ESC** pour quitter ce menu et revenir au mode de fonctionnement initial.

Effectuer les opérations suivantes sur le module de commande 1 :

1. Positionner les commutateurs DIP en position 1 (Le commutateur gauche vers le haut et le commutateur droit vers le bas).
2. Raccorder le clapet extérieur à 2 voies (230 VAC) aux bornes QX21, N, et à la mise à terre (Ou le cas échéant la pompe).
3. Raccorder la pompe externe (230 VAC) aux bornes QX23, N et à la mise à terre (Ou le cas échéant au clapet à 2 voies).

4.11 Schéma électrique

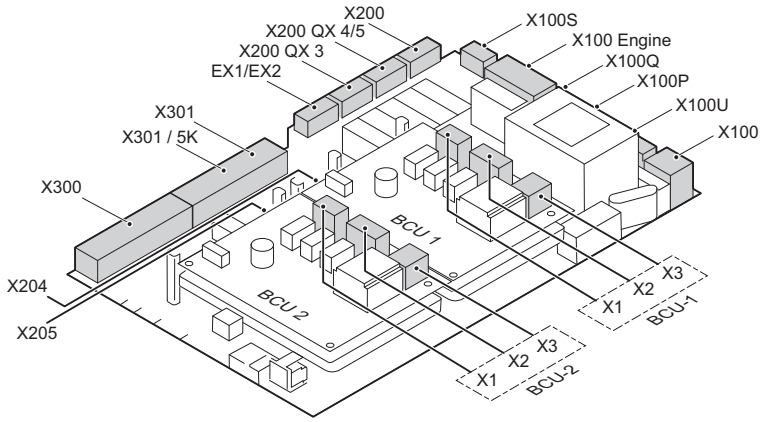

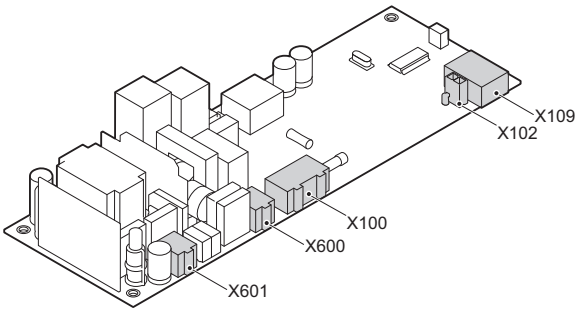

T002265-A

BCU 1	Carte électronique de commande du brûleur
BCU 2	Carte électronique de commande du brûleur d'appoint

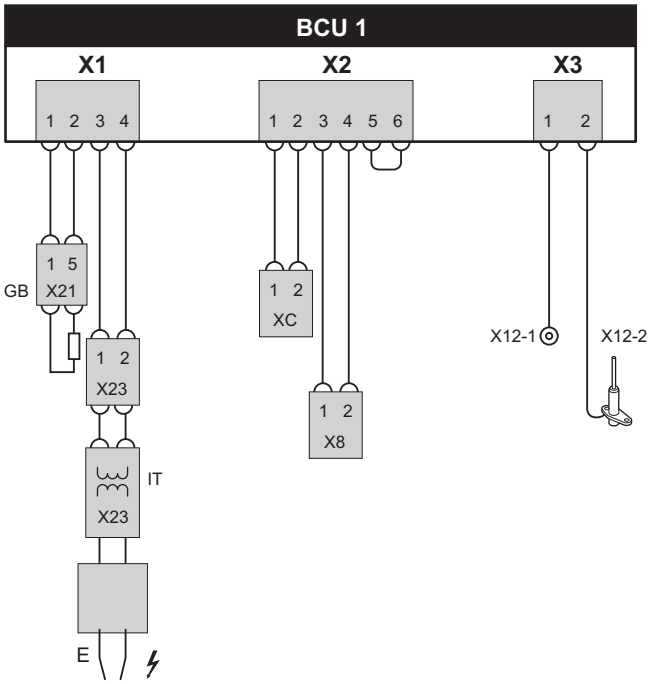

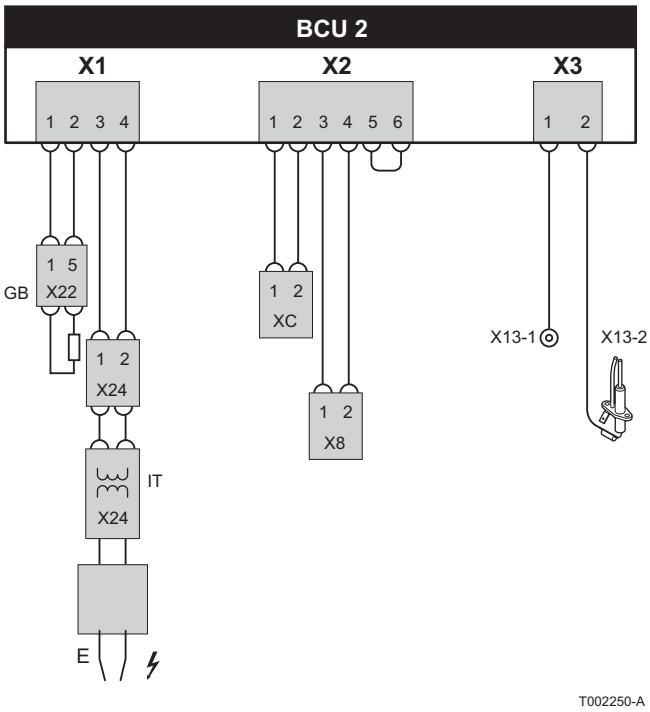

BCU 1	Carte électronique de commande du brûleur	**X8**	Thermostat de sécurité
BCU 2	Carte électronique de commande du brûleur d'appoint	**X12-1**	Câble de masse
GB	Bloc gaz combiné	**X12-2**	Electrode d'ionisation
IT	Transformateur d'allumage	**X13-1**	Câble de masse
E	Electrode d'allumage	**X13-2**	Electrode d'ionisation
XC	Interrupteur à flotteur siphon		

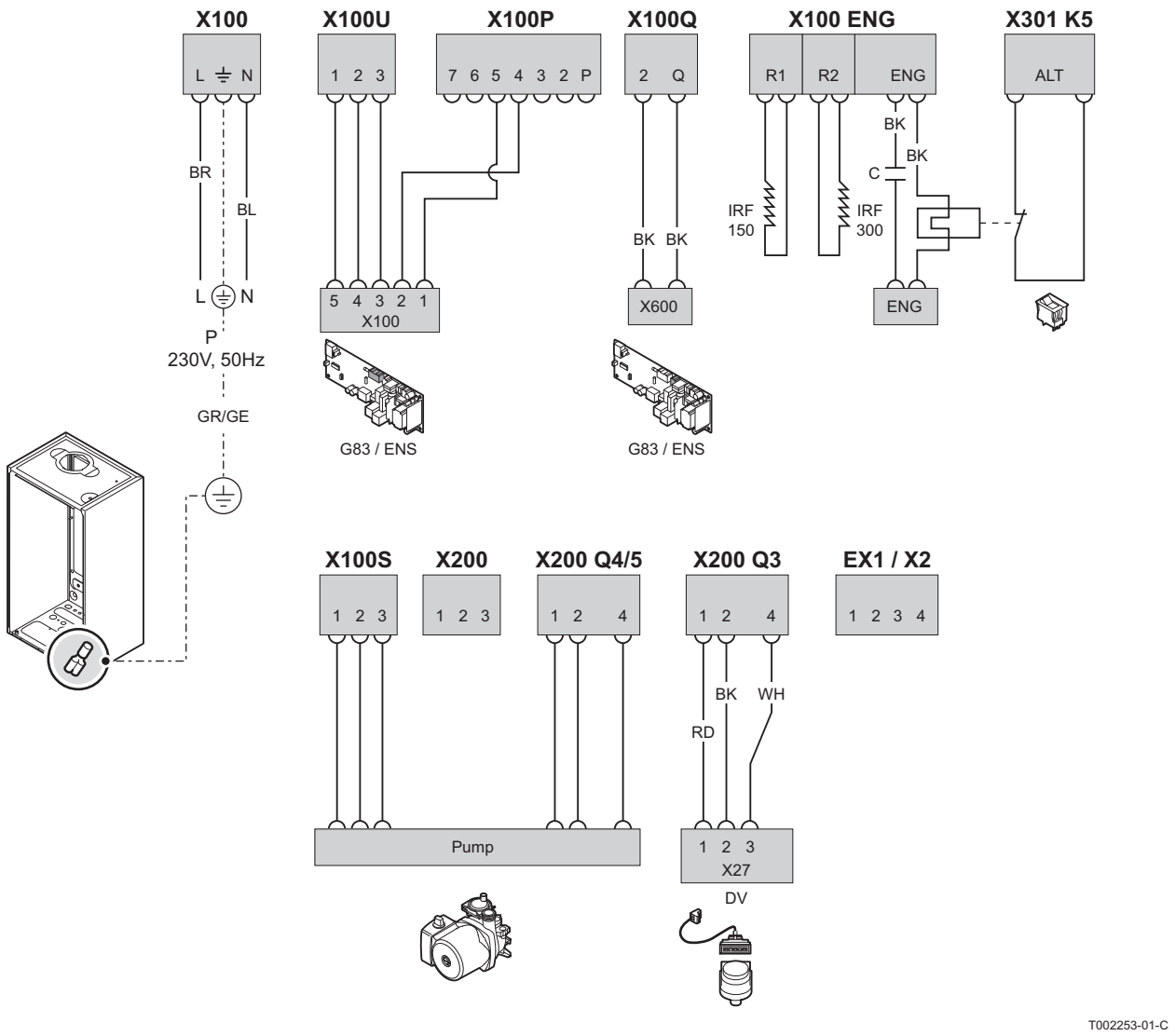

L	Phase	**ENG**	Moteur
N	Neutre	**ALT**	Commutateur de surcharge
P	Tension d'alimentation	**PUMP**	Circulateur
IRF 150	Résistance de démarrage	**DV**	Vanne 3 voies
IRF 300	Résistance d'arrêt	**G83 / ENS**	Carte électronique de sécurité

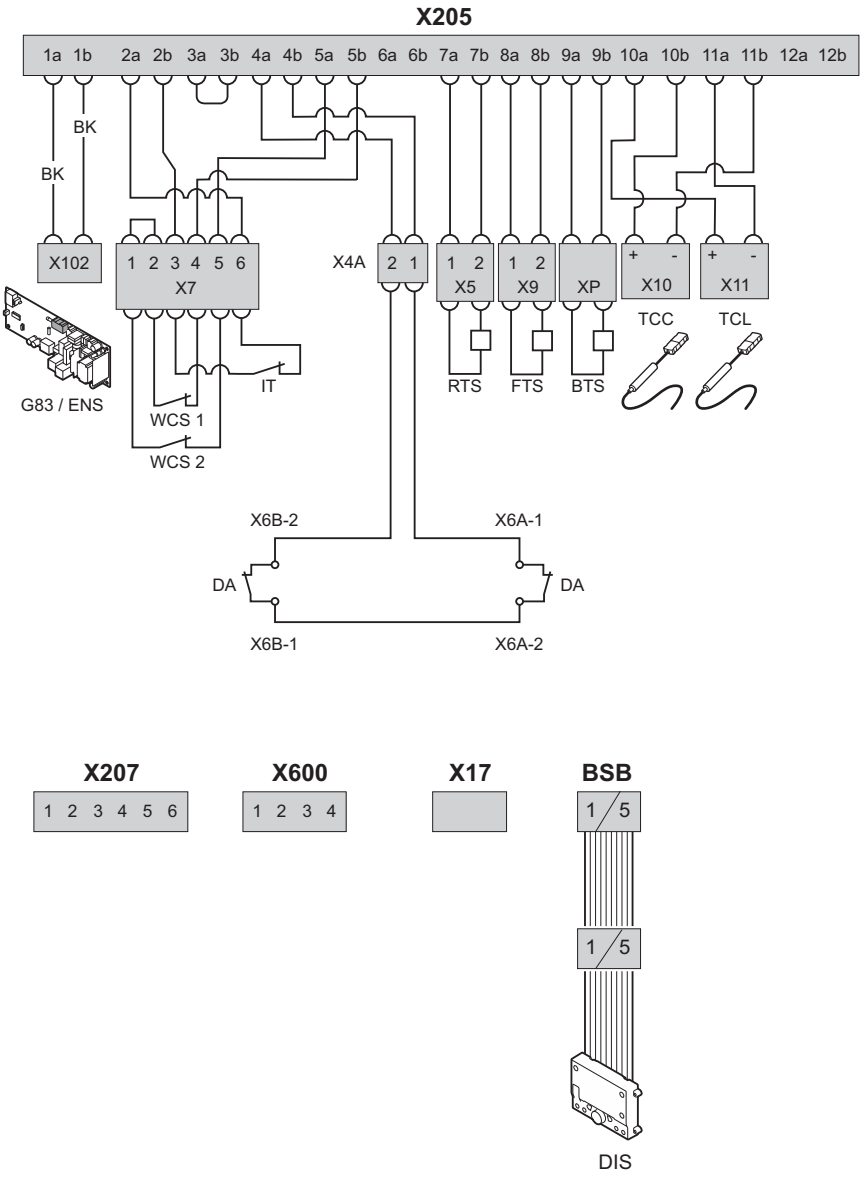

G83 / ENS	Carte électronique de sécurité	**TCC**	Thermocouple du réglage
WCS	Joint au refroidissement à l'eau	**TCL**	Thermocouple de la protection
RTS	Sonde retour	**DA**	L'interrupteur de déséquilibre
FTS	Sonde départ	**DIS**	Tableau de commande
BTS	T boîtier sonde	**IT**	Thermostat température métal interne du moteur

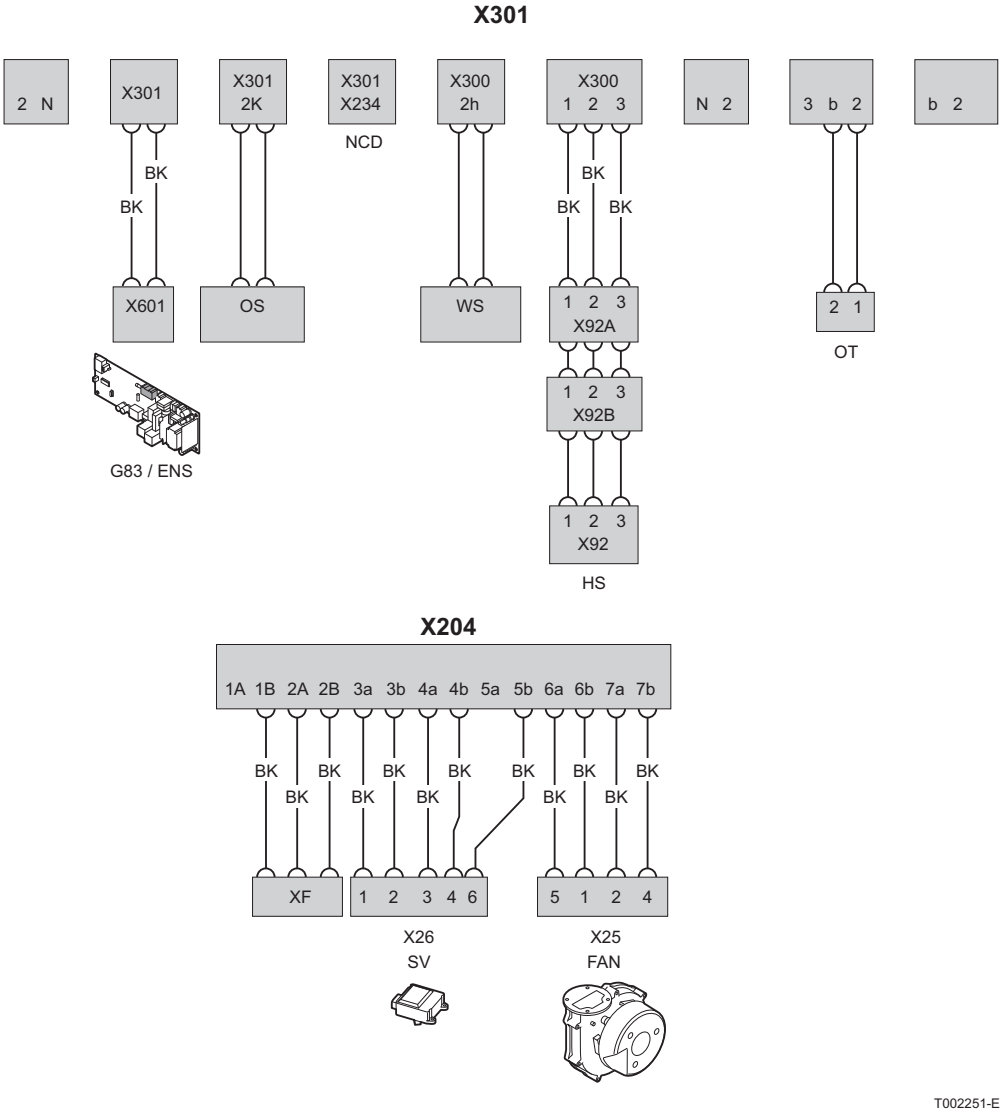

G83 / ENS	Carte électronique de sécurité	**OT**	Thermostat d'ambiance
P	Interrupteur général	**SV**	Actionneur du diffuseur d'air
OS	Sonde extérieure	**FAN**	Ventilateur
WS	Sonde du ballon solaire	**NCD**	Non connecté
HS	Sonde de hall (Détecteur de débit)		

4.12 Remplissage de l'installation

4.12.1. Traitement de l'eau

Dans de nombreux cas, la chaudière et l'installation de chauffage central peuvent être remplies avec de l'eau du robinet normal et aucun traitement de l'eau ne sera nécessaire.

AVERTISSEMENT

Ne pas ajouter de produits chimiques à l'eau de chauffage central sans avoir consulté **De Dietrich Thermique**. Par exemple: antigel, adoucisseurs d'eau, produits pour augmenter ou réduire la valeur pH, additifs chimiques et/ou inhibiteurs. Ceux-ci peuvent provoquer des défauts sur la chaudière et endommager l'échangeur thermique.

- Rincer l'installation avec au moins 3 fois le volume d'eau de l'ensemble de l'installation de chauffage central. Rincer le circuit sanitaire avec au moins 20 fois son volume d'eau.

Pour un fonctionnement optimal des chaudières, l'eau de l'installation doit être conforme aux caractéristiques suivantes :

		Puissance totale de l'installation (kW)	
		≤ 70	**> 70**
Degré d'acidité (eau non traitée)	pH	7 - 9	7 - 9
Degré d'acidité (eau traitée)	pH	7 - 8,5	7 - 8,5
Conductivité à 25 °C	µS/cm	≤ 800	≤ 800
Chlorures	mg/l	≤ 150	≤ 150
Autres composants	mg/l	< 1	< 1
Dureté totale de l'eau(1)	°f	1 - 20	1 - 5
	°dH	0,5 - 11,2	0,5 - 2,8
	mmol/l	0,1 - 2,0	0,1 - 0,5

(1) Pour des installations à chauffage constant, la dureté totale maximale appropriée est de 2,8 °dH (0,5 mmol/l, 5 °f)

Si une traitement de l'eau est nécessaire, **De Dietrich Thermique** recommande les fabricants suivants :

- Cillit
- Climalife
- Fernox
- Permo
- Sentinel

4.12.2. Remplissage de l'installation

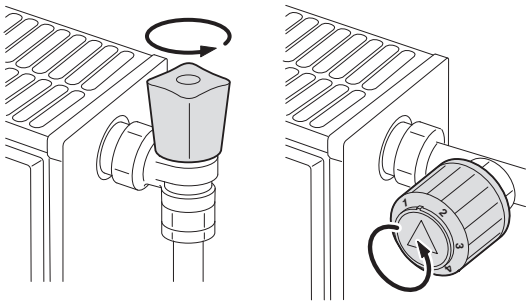

T000181-B

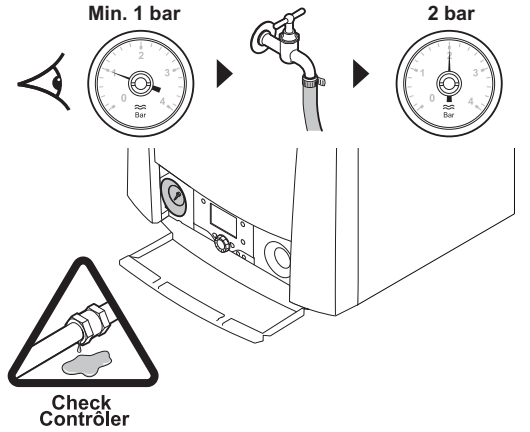

T001183-C

ATTENTION

Avant le remplissage, ouvrir les robinets de tous les radiateurs de l'installation.

1. Remplir l'installation avec de l'eau de robinet propre (pression d'eau conseillée entre 1,5 et 2 bar).
2. Vérifier l'étanchéité des raccordements côté eau.

Pendant le remplissage, de l'air peut s'échapper des aérateurs automatiques. Vérifier sur le manomètre la pression en eau de l'installation de chauffage. Si nécessaire, compléter le niveau d'eau dans l'installation de chauffage (pression hydraulique conseillée entre 1,5 et 2 bar).

En cas de fuite d'eau, utiliser les bouchons du purgeur fournis qui sont rattachés au bloc combiné gaz. En cas de fuite, remplacer le purgeur.

5 Mise en service

5.1 Tableau de commande

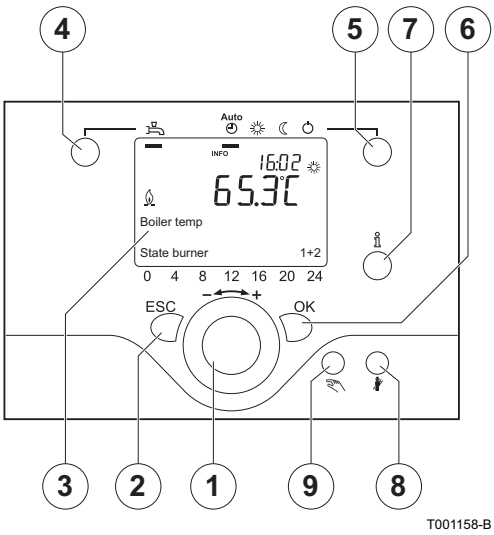

5.1.1. Signification des touches

1 **Bouton de réglage** – + : Bouton rotatif pour la sélection d'un menu ou la modification d'une valeur définie.

2 Touche d'**échappement** : Touche pour sortir du menu utilisateur.

3 Afficheur : L'écran d'affichage fournit des informations sur l'état de fonctionnement de la chaudière par l'intermédiaire de texte, de symboles et de chiffres.

4 Touche **ECS - eau chaude sanitaire** : Touche pour activer ou désactiver la fonction d'eau chaude sanitaire.

5 Touche **Chauffage central** : Touche pour régler le programme de chauffage central souhaité.

- Température de protection antigel
- Température de nuit
- Température de jour
- Programme horaire AUTO

6 Touche **OK** : Touche de confirmation des réglages.

7 Touche **Information** : Touche pour faire apparaître davantage d'informations sur l'écran d'affichage.

8 Touche **Ramoneur** : Touche d'accès aux réglages d'essai exclusivement réservée à l'installateur.

9 Touche **Réinitialisation** : Touche qui permet à l'utilisateur de réinitialiser la chaudière.

5.1.2. Signification des symboles de l'afficheur

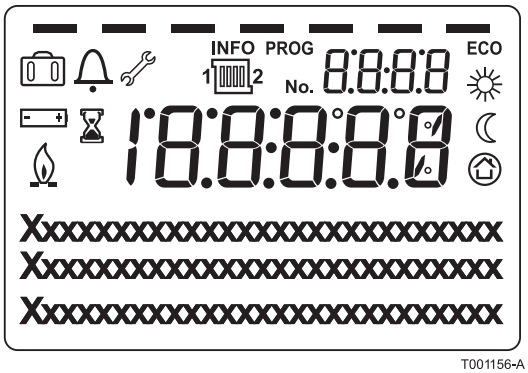

	Température de jour
	Température de nuit
	Température de protection antigel
	Chaudière en service
	Processus en cours de traitement - patienter quelques instants
	Remplacer la batterie
INFO	Fonction d'information activée
PROG	Programmation horaire activée
ECO	Le mode économique est activé
	Programme de vacances activé
	Référence à l'installation de chauffage central
	Message d'entretien
	Message de panne ou de blocage
	Indication des plages horaires programmées : Indication par un carré noir = Température de confort réglée Aucune indication = Température réduite réglée

L'afficheur possède plusieurs positions et symboles et fournit des informations sur l'état de fonctionnement de la chaudière et les éventuelles pannes. Des chiffres, des pictogrammes, des points et des lettres peuvent être affichés. En service normal, l'écran affiche le programme de chauffage actuel, l'heure et la température ambiante. Le symbole s'affiche lorsque le brûleur du moteur et/ou le brûleur auxiliaire de la chaudière sont en marche.

5.2 Points à vérifier avant la mise en service

5.2.1. Préparer la chaudière à sa mise en service

AVERTISSEMENT

Si le gaz fourni ne correspond pas aux gaz certifiés pour la chaudière, ne pas procéder à la mise en service.

Procédure de préparation à la mise en service de la chaudière :

- Vérifier que le type de gaz fourni correspond aux données figurant sur la plaquette signalétique de la chaudière.
- Contrôler le circuit gaz.
- Vérifier que le dispositif de protection pendant le transport a été entièrement retiré.
- Contrôler le circuit hydraulique.
- Contrôler la pression d'eau dans l'installation de chauffage.

- Vérifier les raccordements électriques.
- Mettre la chaudière sous tension.
- Adaptation à un autre gaz (si nécessaire).
- Tester la chaudière à plein régime (Brûleur auxiliaire). Vérifier le réglage du rapport air / gaz et le corriger au besoin.
- Tester la chaudière à régime réduit (Brûleur auxiliaire). Vérifier le réglage du rapport air / gaz et le corriger au besoin.
- Tester la chaudière à plein régime (Brûleur du moteur). Vérifier le réglage du rapport air / gaz et le corriger au besoin.
- Tester la chaudière à régime réduit (Brûleur du moteur). Vérifier le réglage du rapport air / gaz et le corriger au besoin.
- Travaux de finition.

Pour de plus amples informations, voir à ce sujet les paragraphes suivants.

5.2.2. Circuit gaz

AVERTISSEMENT

- S'assurer que la chaudière est hors tension.

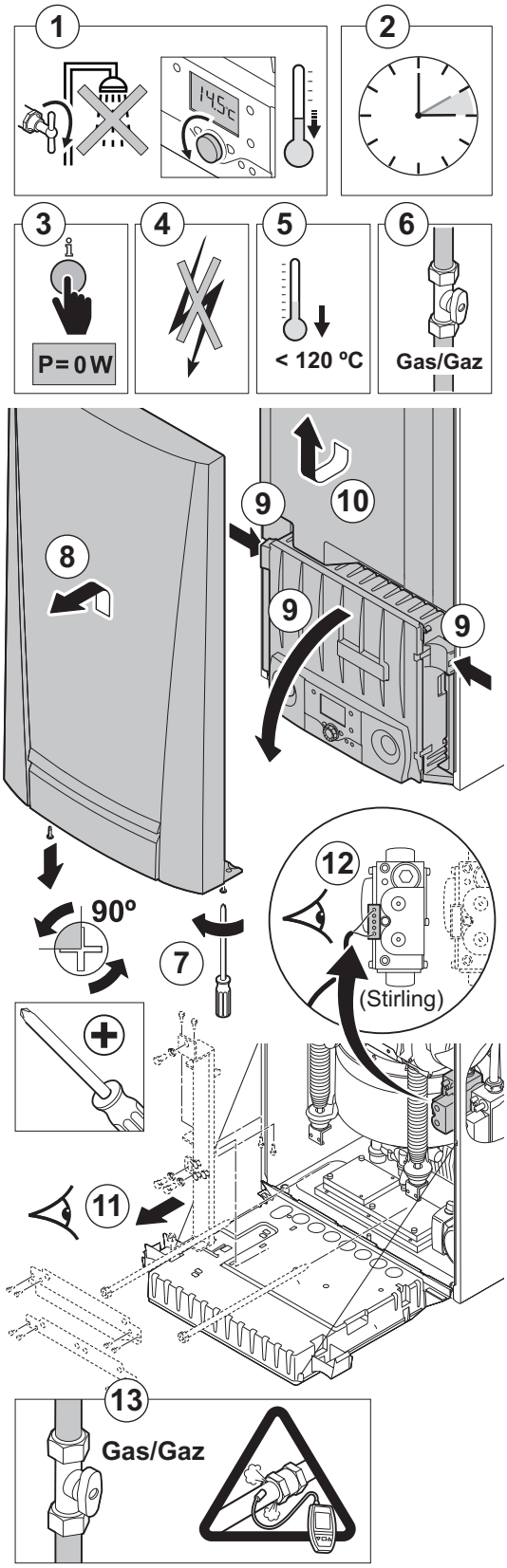

1. Supprimer la demande CC et ECS.
2. PHRASE NON TRADUITE : 48018 6060.
3. Vérifier si la puissance générée est de 0 W (Appuyer plusieurs fois sur la touche).
4. Couper la tension selon la manière appropriée.
5. PHRASE NON TRADUITE : 48019 120120.
6. Ouvrir le robinet de gaz principal.
7. Dévisser les 2 vis situées sous le panneau avant.
8. Démonter le panneau avant.
9. Basculer le tableau de commande vers l'avant en ouvrant les clips de fixation situés sur les côtés.
10. Retirer l'isolation.
11. Vérifier que le dispositif de protection pendant le transport a été entièrement retiré.
12. Vérifier que la fiche a été montée sur le bloc gaz combiné du brûleur du moteur (bloc gaz de gauche).
13. Ouvrir le robinet de gaz de la chaudière.

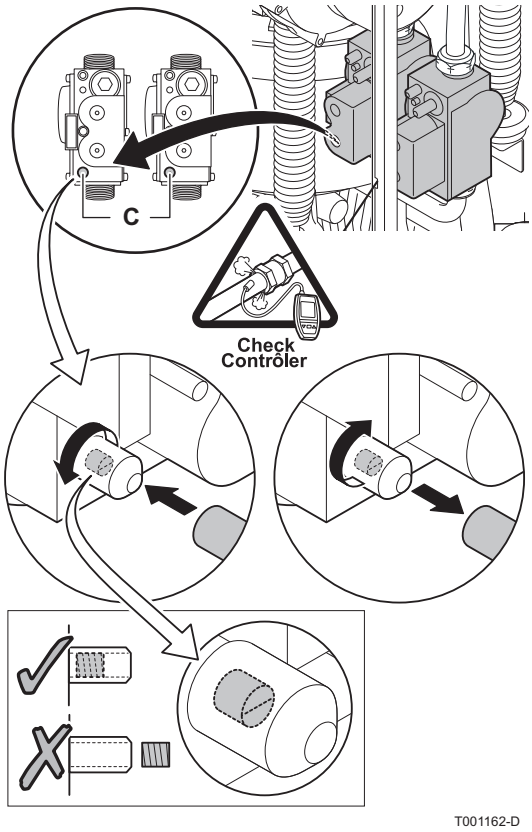

14. Vérifier la pression d'alimentation en gaz à la prise de pression **C** sur le bloc gaz.
15. Vérifier l'étanchéité des raccordements gaz réalisés après le bloc gaz dans la chaudière.
16. Vérifier l'étanchéité de la conduite de gaz, robinetterie de gaz incluse.
17. Purger le tuyau d'alimentation gaz en dévissant la prise de pression sur le bloc gaz. Revisser la prise de pression lorsque le tuyau est suffisamment purgé.
18. Vérifier l'étanchéité des raccordements gaz dans la chaudière.

5.2.3. Circuit hydraulique

- Vérifier le siphon d'évacuation des condensats, il doit être rempli d'eau propre jusqu'au repère.
- Vérifier l'étanchéité hydraulique des raccordements.
- Contrôler la pression d'eau dans l'installation de chauffage.
- Vérifier la pompe chaudière :
  - Dévisser la vis centrale pour purger l'air de la pompe (Pendant la purge, il faut éviter que de l'eau puisse pénétrer dans la chaudière).
  - Faire tourner l'axe pour vérifier si le rotor de la pompe est libre en rotation.

5.2.4. Raccordements électriques

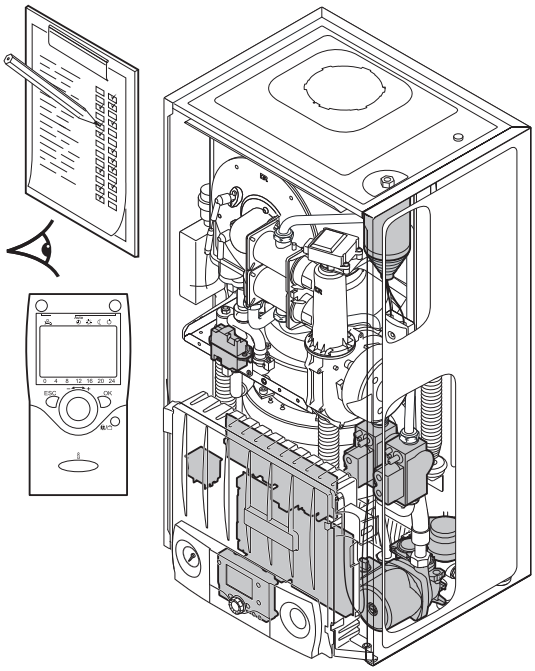

- Vérifier le raccordement électrique, notamment la mise à la terre.
- Vérifier les raccordements électriques du thermostat ainsi que ceux des autres composants externes.
- Vérifier si le collier de protection de la fiche de commutation a été monté.

Informez le gestionnaire du réseau d'électricité du fait qu'une chaudière murale à gaz génératrice d'électricité (micro WKK) a été raccordée à cette adresse.

5.3 Mise en service de l'appareil

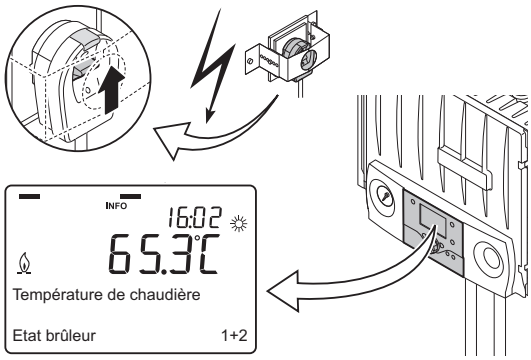

1. Re-basculer le tableau de commande vers le haut et le fixer à l'aide des clips situés sur les côtés.
2. Ouvrir le robinet de gaz de la chaudière.
3. Mettre sous tension en actionnant la fiche de commutation.
4. Régler les composants (thermostats, régulation) de manière à susciter la demande de chaleur.
5. Le cycle de démarrage commence et ne peut pas être interrompu. Un cycle de purge d'une durée de 3 minutes environ est effectué automatiquement. Pendant le cycle de démarrage, l'afficheur donne les informations suivantes :
   ⌛ (Le symbole clignote)
   Données mettre à Jour
6. Lorsque le cycle de démarrage est terminé, l'écran affiche ce qui suit :
   Etat brûleur Arrêt

- Si une sonde ECS est raccordée et si la fonction antilégionellose est activée, la chaudière commence à chauffer l'eau du ballon ECS dès la fin du programme de purge.
- Lorsque la chaudière est chauffée pour la première fois, il se peut que les joints d'étanchéité et les joints toriques dégagent une odeur pendant un certain temps: Les joints d'étanchéité et les joints toriques ne contiennent aucune substance nuisible.

Erreur au cours de la procédure de démarrage :

- Aucune information n'apparaît sur l'afficheur :
  – Vérifier la tension d'alimentation réseau.

- Vérifier les fusibles principaux.

- L'écran d'affichage fait apparaître 🔔 et un code de blocage / L'écran d'affichage fait apparaître 🔔 et 🔧 en même temps qu'un code de panne :
  - La signification des codes d'erreur est donnée dans le tableau des erreurs.

5.4 Réglages gaz

5.4.1. Adaptation à un autre gaz

AVERTISSEMENT

PHRASE NON TRADUITE : 48020 : :

Pour le fonctionnement à un autre groupe de gaz, effectuer les opérations suivantes :

- Procéder au réglage du rapport air / gaz.
- Pour de plus amples informations, voir à ce sujet les paragraphes suivants :

  ☞ "Réglage du rapport air / gaz du brûleur auxiliaire (Grande vitesse)", page 64.

  ☞ "Réglage du rapport air / gaz Brûleur du moteur (Grande vitesse)", page 66.

  ☞ "Réglage du rapport air / gaz du brûleur auxiliaire (Petite vitesse)", page 65.

  ☞ "Réglage du rapport air / gaz Brûleur du moteur (Petite vitesse)", page 67.

5.4.2. Réglage du rapport air / gaz du brûleur auxiliaire (Grande vitesse)

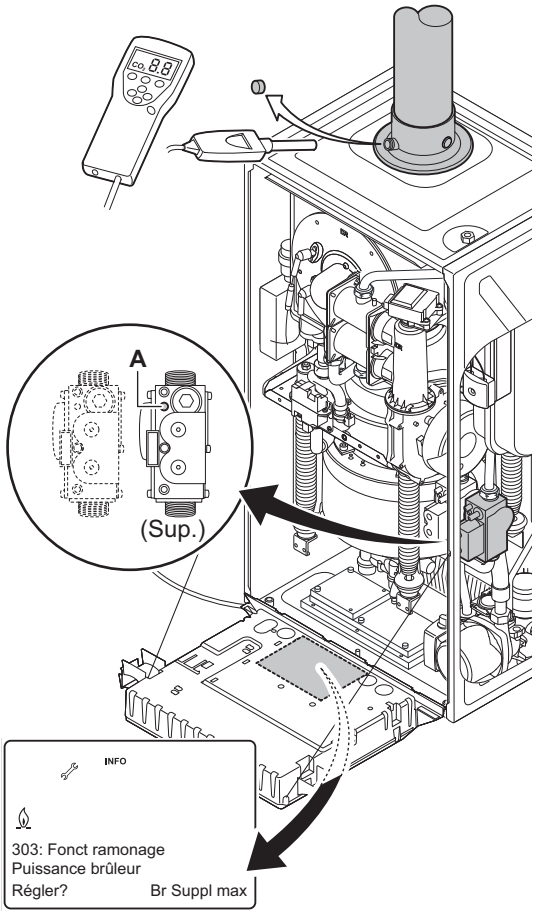

Lors de la première mise en service, le pourcentage CO_2 ou O_2 doit être contrôlé à grande vitesse et à petite vitesse pour les deux brûleurs. Vérifier d'abord le rapport gaz/air pour le brûleur auxiliaire et ensuite pour le brûleur du moteur.

1. Connecter l'analyseur des fumées.

AVERTISSEMENT

- Veiller à bien obturer l'ouverture autour de la sonde pendant la prise de mesure.
- Placer l'extrémité de la sonde de mesure au milieu de la conduite d'évacuation des gaz de combustion.

2. Régler la chaudière sur le mode grande vitesse.
3. Appuyer sur la touche : **FCT ramonage active** apparaît sur l'afficheur.
4. Appuyer sur la touche **OK** : **Puissance brûleur Régler?** apparaît sur l'afficheur
5. Tourner le bouton de réglage – + vers **Br Suppl max**.
6. Appuyer sur la touche **OK**.
7. Patienter pendant environ 20 secondes.
8. Mesurer le pourcentage de O_2 ou CO_2 dans les fumées.
9. Comparer les valeurs mesurées avec les valeurs de consigne données dans le tableau (Panneau avant démonté).
10. Si ce taux ne correspond pas à la valeur requise, corriger le rapport gaz/air à l'aide de la vis de réglage **A** sur le bloc gaz : En tournant vers la gauche, l'alimentation en gaz augmente.
11. Lorsque le brûleur auxiliaire est vérifié/réglé à grande vitesse, vérifier le rapport air/gaz à petite vitesse.

Valeurs de contrôle et de réglage du CO_2 à grande vitesse pour G20					
Type de chaudière	Affichage texte	Valeur de réglage		Valeur de contrôle	
		O_2	CO_2	O_2	CO_2
		%	%	%	%
eVita 25s / 28c	Brûleur supplementaire max	5,2 ± 0,1	8,8 ± 0,1	5,2 ± 0,3	8,8 ± 0,3

Valeurs de contrôle et de réglage du CO_2 à grande vitesse pour G25					
Type de chaudière	Affichage texte	Valeur de réglage		Valeur de contrôle	
		O_2	CO_2	O_2	CO_2
		%	%	%	%
eVita 25s / 28c	Brûleur supplementaire max	4,9± 0,1	8,8 ± 0,1	4,9± 0,3	8,8 ± 0,3

5.4.3. Réglage du rapport air / gaz du brûleur auxiliaire (Petite vitesse)

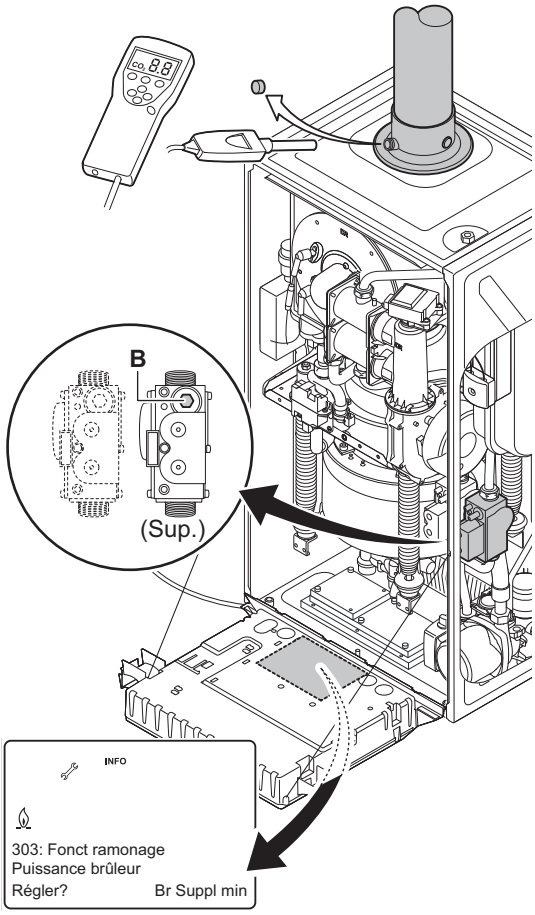

T001170-01-D

1. Connecter l'analyseur des fumées.

AVERTISSEMENT

- Veiller à bien obturer l'ouverture autour de la sonde pendant la prise de mesure.
- Placer l'extrémité de la sonde de mesure au milieu de la conduite d'évacuation des gaz de combustion.

2. Régler la chaudière sur le mode petite vitesse.
3. Appuyer sur la touche : **FCT ramonage active** apparaît sur l'afficheur.
4. Appuyer sur la touche **OK** : **Puissance brûleur Régler?** apparaît sur l'afficheur
5. Tourner le bouton de réglage – + vers **Br Suppl min**.
6. Appuyer sur la touche **OK**.
7. Patienter pendant environ 10 secondes.
8. Mesurer le pourcentage de O_2 ou CO_2 dans les fumées.
9. Comparer les valeurs mesurées avec les valeurs de consigne données dans le tableau (Panneau avant démonté).
10. Si ce taux ne correspond pas à la valeur requise, corriger le rapport gaz/air à l'aide de la vis de réglage **B** sur le bloc gaz : En tournant vers la droite, l'alimentation en gaz augmente.
11. Lorsque le brûleur auxiliaire a été vérifié/réglé à petite vitesse, recommencer le test à grande vitesse.

Valeurs de contrôle et de réglage du O_2/CO_2 à petite vitesse pour G20					
Type de chaudière	Affichage texte	Valeur de réglage		Valeur de contrôle	
		O_2	CO_2	O_2	CO_2
		%	%	%	%
eVita 25s / 28c	Brûleur sup min	6,1 ± 0,1	8,3 ± 0,1	6,1 ± 0,3	8,3 ± 0,3

Valeurs de contrôle et de réglage du O_2/CO_2 à petite vitesse pour G25					
Type de chaudière	Affichage texte	Valeur de réglage		Valeur de contrôle	
		O_2	CO_2	O_2	CO_2
		%	%	%	%
eVita 25s / 28c	Brûleur sup min	5,8± 0,1	8,3 ± 0,1	5,8± 0,3	8,3 ± 0,3

5.4.4. Réglage du rapport air / gaz Brûleur du moteur (Grande vitesse)

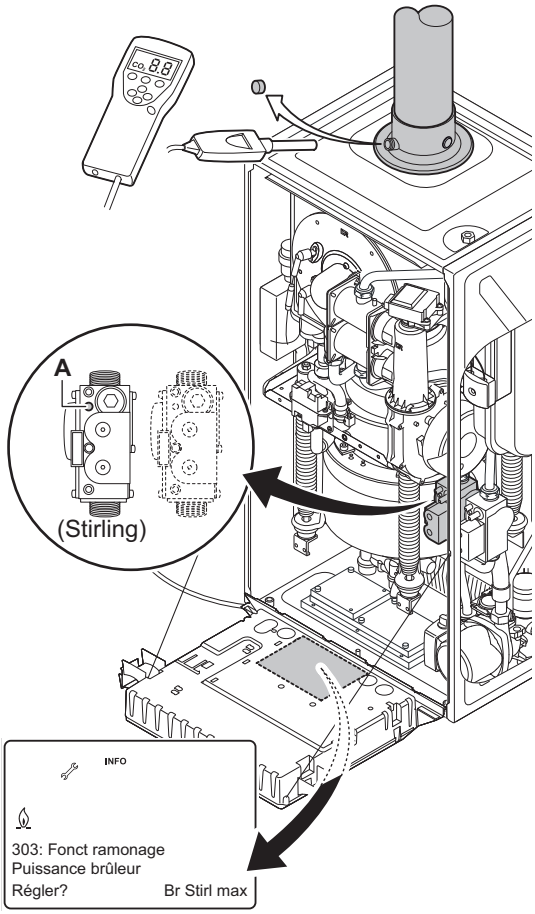

T001172-01-D

1. Connecter l'analyseur des fumées.

AVERTISSEMENT

- Veiller à bien obturer l'ouverture autour de la sonde pendant la prise de mesure.
- Placer l'extrémité de la sonde de mesure au milieu de la conduite d'évacuation des gaz de combustion.

2. Régler la chaudière sur le mode grande vitesse.
3. Appuyer sur la touche : **FCT ramonage active** apparaît sur l'afficheur.
4. Appuyer sur la touche **OK** : **Puissance brûleur Régler?** apparaît sur l'afficheur
5. Tourner le bouton de réglage – + vers **Br Stirl max**.
6. Appuyer sur la touche **OK**.
7. Patienter pendant environ 20 secondes.
8. Mesurer le pourcentage de O_2 ou CO_2 dans les fumées.
9. Comparer les valeurs mesurées avec les valeurs de consigne données dans le tableau (Panneau avant démonté).
10. Si ce taux ne correspond pas à la valeur requise, corriger le rapport gaz/air à l'aide de la vis de réglage **A** sur le bloc gaz : En tournant vers la gauche, l'alimentation en gaz augmente.
11. Lorsque le brûleur du moteur a été contrôlé/vérifié à grande vitesse, vérifier le rapport air/gaz à petite vitesse.

Valeurs de contrôle et de réglage du CO_2 à grande vitesse pour G20					
Type de chaudière	Affichage texte	Valeur de réglage		Valeur de contrôle	
		O_2	CO_2	O_2	CO_2
		%	%	%	%
eVita 25s / 28c	Brûleur Stirling max	5,2 ± 0,1	8,8 ± 0,1	5,2 ± 0,3	8,8 ± 0,3

Valeurs de contrôle et de réglage du CO_2 à grande vitesse pour G25					
Type de chaudière	Affichage texte	Valeur de réglage		Valeur de contrôle	
		O_2	CO_2	O_2	CO_2
		%	%	%	%
eVita 25s / 28c	Brûleur Stirling max	4,9± 0,1	8,8 ± 0,1	4,9± 0,3	8,8 ± 0,3

5.4.5. Réglage du rapport air / gaz Brûleur du moteur (Petite vitesse)

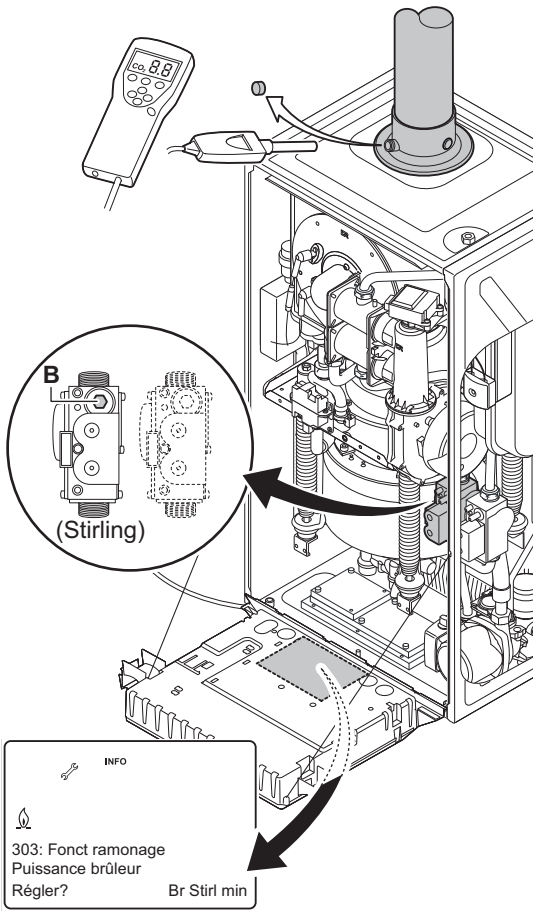

T001174-01-D

1. Connecter l'analyseur des fumées.

AVERTISSEMENT

- Veiller à bien obturer l'ouverture autour de la sonde pendant la prise de mesure.
- Placer l'extrémité de la sonde de mesure au milieu de la conduite d'évacuation des gaz de combustion.

2. Régler la chaudière sur le mode petite vitesse.
3. Appuyer sur la touche : **FCT ramonage active** apparaît sur l'afficheur.
4. Appuyer sur la touche **OK** : **Puissance brûleur Régler?** apparaît sur l'afficheur.
5. Tourner le bouton de réglage – + vers **Br Stirl min**.
6. Appuyer sur la touche **OK**.
7. Patienter pendant environ 10 secondes.
8. Mesurer le pourcentage de O_2 ou CO_2 dans les fumées.
9. Comparer les valeurs mesurées avec les valeurs de consigne données dans le tableau (Panneau avant démonté).
10. Si ce taux ne correspond pas à la valeur requise, corriger le rapport gaz/air à l'aide de la vis de réglage **B** sur le bloc gaz : En tournant vers la droite, l'alimentation en gaz augmente.
11. Lorsque le brûleur du moteur a été contrôlé/vérifié à petite vitesse, recommencer le test à grande vitesse.

Valeurs de contrôle et de réglage du O_2/CO_2 à petite vitesse pour G20					
Type de chaudière	Affichage texte	Valeur de réglage		Valeur de contrôle	
		O_2	CO_2	O_2	CO_2
		%	%	%	%
eVita 25s / 28c	Brûleur Stirling min	5,2 ± 0,1	8,8 ± 0,1	5,2 ± 0,3	8,8 ± 0,3

Valeurs de contrôle et de réglage du O_2/CO_2 à petite vitesse pour G25					
Type de chaudière	Affichage texte	Valeur de réglage		Valeur de contrôle	
		O_2	CO_2	O_2	CO_2
		%	%	%	%
eVita 25s / 28c	Brûleur Stirling min	4,9± 0,1	8,8 ± 0,1	4,9± 0,3	8,8 ± 0,3

5.5 Vérifications et réglages après mise en service

5.5.1. Travaux de finition

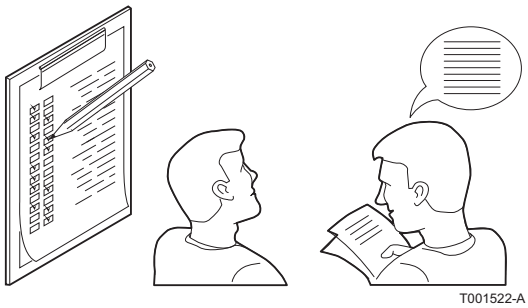

1. Retirer l'équipement de mesure.
2. Remettre en place le bouchon de prélèvement des fumées.
3. Remettre en place le panneau d'isolation.
4. Remonter le panneau avant. Visser les 2 vis.
5. Appuyer sur la touche pour remettre la chaudière en mode de fonctionnement normal.

Après une intervention manuelle, la chaudière revient à l'état de fonctionnement normal si aucune touche n'est enfoncée pendant 20 minutes.

6. Amener la température de l'installation de chauffage à environ 70 °C.
7. Couper la tension selon la manière appropriée.
8. Après environ 10 minutes, purger l'air de l'installation de chauffage.
9. Mettre la chaudière sous tension.
10. Vérifier l'étanchéité du raccordement de l'évacuation des fumées et de l'amenée d'air.
11. Contrôle de la pression hydraulique. Si nécessaire, compléter le niveau d'eau dans l'installation de chauffage (pression hydraulique conseillée entre 1,5 et 2 bar).
12. Sur la plaquette signalétique, cocher la catégorie de gaz utilisé.
13. Préparer le thermostat programmable à sa mise en service (Lors de la mise en service, l'installateur doit paramétrer le programme horaire).
14. Expliquer aux utilisateurs le fonctionnement de l'installation, de la chaudière et du régulateur.
15. Remettre toutes les notices à l'utilisateur.
16. . Les conditions de garantie sont indiquées sur la carte de garantie.
17. Remplir le formulaire de mise en service.
18. Confirmer la mise en service en apposant une signature et un tampon d'entreprise.

Informez le gestionnaire du réseau d'électricité du fait qu'une chaudière murale à gaz génératrice d'électricité (micro WKK) a été raccordée à cette adresse.

5.6 Affichage des valeurs mesurées

5.6.1. Lecture de diverses valeurs actuelles

Les informations disponibles peuvent être lues dans le menu information. Certaines informations sont cachées, en fonction de la configuration de l'installation et de l'état de fonctionnement. Appuyer plusieurs fois sur la touche **Information** pour afficher les valeurs actuelles suivantes :

- Messages d'alarme (si disponible)
- Message d'entretien (si disponible)
- Mode spécial (si disponible)
- Température de la chaudière et état du brûleur
- Puissance (W)
- Énergie totale (énergie générée en kWh)
- Température extérieure (uniquement si une sonde extérieure est raccordée)
- Température de l'eau sanitaire
- Etat de l'eau chaude sanitaire
- Etat du groupe de chauffage 1
- Etat du groupe de chauffage 2 (si disponible)
- Etat du groupe de chauffage P (si disponible)
- Date
- Téléphone du service apres-vente

5.7 Modification des réglages

Le tableau de commande de la chaudière est réglé pour les installations de chauffage les plus courantes. Avec ces réglages, pratiquement toutes les installations de chauffage fonctionneront correctement. L'utilisateur ou l'installateur peut optimiser les paramètres selon ses propres préférences.

☞ Pour les réglages "utilisateur", se référer à la notice d'utilisation.

5.7.1. Description des paramètres

■ Paramètres de réglage

Les paramètres **714** à **7216** doivent uniquement être modifiés par un professionnel qualifié. Modifier les paramètres concernés dans le niveau **Mise en service**. Saisissez le code **0012** pour avoir accès à ce niveau.

Paramètre		Ecran d'affichage	Explications	Plage de réglage	Réglage d'usine eVita 25s	Réglage d'usine eVita 28c
Circuit chauffage						
VG 1	**VG 2**					
714	1014	Consigne hors-gel	*Valeur de réglage de la température de protection antigel*	4 - 35 °C	7,5	
716	1016	Consigne confort maximum	*Valeur de réglage de la température d'ambiance maximale*	4 - 35 °C	7,5	
726	1026	Adaptation de la courbe	*Adaptation automatique à la ligne de chauffage(Uniquement avec sonde extérieure)*	Eteint Allumé	Eteint	
730	1030	Limite chauffe été/hiver	*Correction de la valeur de réglage de la température de confort(Uniquement avec sonde extérieure)*	8- 30 °C	18	
732	1032	Limite chauffe journalière	*Correction de la valeur de réglage de la température de confort(Pendant 24 heure(s))*	-10 - 10 °C	0	
740	1040	T consigne départ min	*Température d'amenée minimale pour VG*	8 - 95 °C	8	
741	1041	T consigne de départ max	*Température d'amenée maximale pour VG*	8- 95 °C	85	
742	1042	T consig. dép thermost amb	*Valeur de réglage de la température d'amenée en cas d'utilisation d'un thermostat marche/arrêt*	8 - 95 °C	80	
750	1050	Influence de l'ambiance	*Si une sonde extérieure est raccordée, régler ce paramètre sur 0*	0 - 100 %	100	
759	1059	Type chauffage d'ambiance	*Réglage du type de chauffage principal*	Manuel Inertie radiateurs: faible Inertie radiateurs: moyen Inertie radiateurs: fort Inertie planch. chauf: faible Inertie planch. chauf: moyen Inertie planch. chauf: forte	Inertie radiateurs: moyen	
760	1060	Limit. influence ambiance	*La pompe VG s'arrête en cas de franchissement de la valeur de réglage de la température de confort*	0,5 - 4 °C	1	
ECS						
1610		Setpoint nominale	*Température souhaitée pour l'eau chaude potable*	10 - 65 °C	65	60
1612		Consigne réduit	*Valeur de réglage minimale de la température du ballon*	8 - 80 °C	10	
1620		Libération	*Fréquence de chauffage du réservoir de réserve*	24h/24 Prog. horair. des circ.chauf. Programme horaire 4/ECS	Prog. horair. des circ.chauf.	
1630		Priorité charge ECS	*Priorité de la préparation de l'eau potable sur celle chauffage central*	Absolue Glissante Sans	Absolue	
Ballon ECS						
5010		Charge	*Fréquence de chauffage du réservoir de réserve*	Une fois/jour Plusieurs fois/jour	-	
5020		Surélévation T° consig dép.	*Augmentation de la température d'amenée par rapport à la température du ballon souhaitée*	0 - 30 °C	20	

Paramètre	Ecran d'affichage	Explications	Plage de réglage	Réglage d'usine eVita 25s	Réglage d'usine eVita 28c
5022	Type de charge	*Mode de chauffage du réservoir de réserve*	Rechargement Charge complète Charge complète anti-légio Charge compl. 1ère du jour Charge compl anti-legio+1e	Rechargement	
5070	Charge ECS accélérée auto	*Chauffage accéléré du réservoir de réserve en cas de demande d'eau potable*	Eteint Allumé	Eteint	
Configuration					
5501	Correction consigne	*Correction de la valeur de réglage de la température de l'eau potable*	-20 - 20 °C	5	
5525	Différt. solaire écol Marche	*Différence d'établissement de la température d'eau chaude avec un ballon solaire*	0 - 20 °C	2	
5526	Différt solaire écol Arrêt	*Différence de désactivation de la température de l'eau chaude avec un ballon solaire*	0 - 20 °C	5	
5702	Type d'installation	*Dépend de la configuration souhaitée (Ne pas modifier le réglage de 28c)*	Configuration libre Schéma W Schéma S Schéma Y 1 Circuit de chauffage 2 Circuit de chauffage 3 Circuit de chauffage Chauffe-eau instantané ECS	1 Circuit de chauffage	Chauffe-eau instantané ECS
5709	Type CC 1	*La fonction est déterminée par le réglage des groupes de chauffage central souhaités*; *Voir paragraphe* ☞ "Possibilités de raccordement de la carte électronique (eVita EM)", page 46	Sans Aucun organe de réglage Pompe chauffage Vanne tout ou rien Vanne mélangeuse	Aucun organe de réglage	
5714	Type CC 2				
5720	Type CC P				
5729	Type charge ballon ECS	*Mode de préparation de l'eau potable (Ne pas modifier le réglage de 28c)*	Sans Aucun organe de réglage Pompe de charge Vanne tout ou rien Vanne directionnelle Vanne en position médiane Chauffe-eau instantané ECS	Sans	Chauffe-eau instantané ECS
5773	Type pompe de chaudière	*Position du régime de la pompe de chauffage central*	1 - 3	3	
5890	Sortie relais QX1	*La fonction est déterminée par le réglage des groupes de chauffage central souhaités*	Sans Pompe chaudière Q1 Pompe/vanne ECS Q3 Pompe/vanne ECS VG1 Q2 Pompe/vanne ECS VG2 Q6 Pompe/vanne ECS VGP Q2 Sortie d'alarme K10 Pompe bouclage Q4 Pompe bouclage Q14 Pompe de chaudière allure 2 Pompe de chaudière allure 3	Pompe chaudière Q1	
5891	Sortie relais QX2			Sans	
5892	Sortie relais QX3			Sans	Pompe/ vanne ECS Q3
5894	Sortie relais QX4			Pompe de chaudière allure 2	
5895	Sortie relais QX5			Pompe de chaudière allure 3	

Paramètre	Ecran d'affichage	Explications	Plage de réglage	Réglage d'usine eVita 25s	Réglage d'usine eVita 28c
5980	Fonction entrée EX 1	*Fonction de réglage avec signal de libération 230VAC*	Sans Thermostat d'ambiance CC 1 Thermostat d'ambiance CC 2 Thermostat d'ambiance CC P Thermostat ECS	Sans	
5982	Fonction entrée EX 2				
5981	Sens d'action entrée EX 1	*La fonction de réglage du paramètre 5980 est activée avec 230VAC (NO) ou 0V (NC)*	Contact de repos Contact de travail	Contact de travail	
5983	Sens d'action entrée EX 2	*La fonction de réglage du paramètre 5982 est activée avec 230VAC (NO) ou 0V (NC)*			
6020	Fonct module d'extension 1	*La fonction est déterminée par le réglage des groupes de chauffage central souhaités*; *Voir paragraphe* ☞ "Possibilités de raccordement de la carte électronique (eVita EM)", page 46	Sans Multifonction Circuit chauffage 1 Circuit chauffage 2 Circuit chauffage P	Sans	
6021	Fonct module d'extension 2				
6030	Sortie relais QX 21		Sans Pompe chaudière Q1 Pompe/vanne ECS Q1 Organe de réglage CC 1 Q2 Organe de réglage CC 2 Q6 Organe de réglage CC P Q20 Sortie d'alarme K10 Pompe bouclage Q4 Pompe bouclage Q14	Sans	
6031	Sortie relais QX 22				
6032	Sortie relais QX 23				
6200	Enregistrer sonde	*Après la suppression permanente du capteur externe, positionnez ce paramètre sur* ***oui*** *pour supprimer le code d'erreur. (Par exemple lors de la suppression de la sonde ballon)*	Non Oui	Non	
Maintenance/régime spécial					
7200	Fonction de mise en service	*Réglages de ramonage (Sans limite de temps)*	Eteint Allumé	Eteint	
7210	Mise en serv. brûl stirling		Eteint Allumé	Eteint	
7211	Sélect. puiss. brûleur Stirl.		Minimum Puissance d'allumage Maximum	Puissance d'allumage	
7215	Mise en serv. brûl. supplém.		Eteint Allumé	Eteint	
7216	Sélect. puissance brl. compl.		Minimum Puissance d'allumage Maximum	Puissance d'allumage	

Lecture des paramètres

La lecture des paramètres s'effectue au niveau de l'installateur.
Composer le code 0012 pour accéder au menu installateur.

Paramètre	Ecran d'affichage	Explications	Paramètre	Ecran d'affichage	Explications
Diagnostic consommateurs					
5731	Pompe/vanne ECS Q3	*En fonction du type d'installation*	8774	T° consigne départ 2	-
6212	N° contrôle générateur 1		8779	Thermostat d'ambiance 2	-
6215	N° contrôle ball.stockage		8804	Température de départ 3	-
6217	N° contrôle des CC		8820	Pompe ECS Q3	-
6219	Vers. logiciel sous-système	-	8822	Pompe bouclage ECS Q4	-
6220	Version du logiciel	-	8830	Température ECS 1	-
6221	Index de développement	-	8831	Consigne ECS	-
6223	Version logiciel compteur	-	8839	Thermostat ECS	-
8700	Température extérieure	-	9031	Sortie relais QX1	*La position des sorties du relais dépend du type d'installation*; *Voir paragraphe* ☞ "Possibilités de raccordement de la carte électronique (eVita EM)", page 46
8703	T° extérieure atténuée	*Température de calcul pour le réglage de l'eau chaude*	9032	Sortie relais QX2	
8704	T° extérieure mélangée		9033	Sortie relais QX3	
8730	Pompe CC Q2	-	9034	Sortie relais QX4	
8740	Température ambiante 1	-	9050	Sortie relais QX21 module 1	
8741	T°consigne d'ambiance 1	-	9051	Sortie relais QX22 module 1	
8743	Température de départ 1	-	9052	Sortie relais QX23 module 1	
8744	T° consigne départ 1	-	9053	Sortie relais QX21 module 2	
8749	Thermostat d'ambiance 1	-	9054	Sortie relais QX22 module 2	
8760	Pompe CC Q6	-	9055	Sortie relais QX23 module 2	
8770	Température ambiante 2	-	9056	Sortie relais QX21 module 3	
8771	T°consigne d'ambiance 2	-	9057	Sortie relais QX22 module 3	
8773	Température de départ 2	-	9058	Sortie relais QX23 module 3	
Etat					
8000	Etat circuit chauffage 1	-	8014	Etat générateur	-
8001	Etat circuit chauffage 2	-	8015	Cause verrouill. brl. strl.	-
8002	Etat circuit chauffage P	-	8016	Cause verrouill. brl. suppl.	-
8003	Etat ECS	-	8017	Cause de la panne Stirling	-
8005	Etat chaudière	-	8018	Cause de la panne sup br	-
8012	Etat brûleur Stirling	-	8019	Cause panne chaudière	-
8013	Etat brûleur supplémentaire	-			
Diagnostic générat. électr.					
8200	Puissance	*Puissance actuelle (W)*	8223	Absorbeur dynamique	*Position de l'interrupteur de déséquilibre*

Paramètre	Ecran d'affichage	Explications	Paramètre	Ecran d'affichage	Explications
8201	Tension	*Tension actuelle (V)*	8224	Thermostat WCS	*Position du thermostat WCS*
8202	Courant	*Courant actuel (A)*	8226	Sous-temp. culasse	*Température de la tête à valeur minimale*
8204	Énergie totale	*Énergie totale générée kWh*	8227	Surtempérature culasse	*Température de la tête au-dessus de la valeur maximale*
8220	G83/ENS	*Tension du réseau raccordé ou non raccordé*	8228	Court-ciruit générateur él.	-
8221	Surcharge alternateur	*Position de l'interrupteur de surcharge*	8229	T° excess alternateur	*Position du thermostat pour la température interne du moteur*
8222	Thermostat régénérateur	*Position du thermostat du moteur*			
Diagnostic générateur					
8304	Pompe chaudière Q1	-	8360	Régul temp culasse Stirling	*Valeur actuelle de l'enregistreur de la température de réglage*
8307	Pompe de chaudière allure	*Position du régime de la pompe de chauffage central*	8361	T° consigne culas Stirling	-
8310	Température de chaudière	*Température d'amenée actuelle*	8362	Limitation T° culasse Stirling	*Valeur actuelle de l'enregistreur de la température de limitation*
8311	Consigne chaudière	-	8363	Cons débit massique br'Stirl	*Rapport régime souhaité et position rotor distributeur d'air*
8314	T° retour chaudière	-	8364	Cons débit massique br'sup	
8319	Température boîtier	*Température actuelle armoire à air*	8365	Heures fonc ppe chaudière	-
8320	Posit. vanne direct. air	*Position rotor distributeur d'air*	8370	Thermostat chaudière	*Position du thermostat de maximum*
8323	Vitesse de ventilateur	-	8372	Contact condensats	*Position de l'interrupteur à flotteur*
8341	Heures fonc brûleur Stirling	-	8373	Etat brûleur	-
8342	Compt. démarr. brûl. Stirling	*Nombre de démarrages du brûleur*	8374	Limitation T° chaudière	*Température d'amenée maximum de l'eau sanitaire chaude*
8343	Heures fonc brûleur suppl	-	8375	Pondération moy retour-dép	*Valeur de réglage de la température de l'eau sanitaire chaude*
8344	Compt. démarr. brûl. suppl.	*Nombre de démarrages du brûleur*			
Mauvais					
6707	Code erreur sous-système		6810	Historique 6	
6800	Historique 1		6811	Code ereur 6	
6801	Code ereur 1		6812	Historique 7	
6802	Historique 2		6813	Code ereur 7	
6803	Code ereur 2		6814	Historique 8	
6804	Historique 3		6815	Code ereur 8	
6805	Code ereur 3		6816	Historique 9	
6806	Historique 4		6817	Code ereur 9	

Paramètre	Ecran d'affichage	Explications	Paramètre	Ecran d'affichage	Explications
6807	Code ereur 4		6818	Historique 10	
6808	Historique 5		6819	Code ereur 10	
6809	Code ereur 5				
Test des entrées/sorties					
7730	T° extérieure B9	*Température extérieure actuelle*	7934	Entrée SC1 BCU2	*Statut coffret de sécurité ballon auxiliaire*
7750	Température ECS B3	*Température actuelle du ballon*	7935	Entrée SC2 BCU2	
7760	T° chaudière B2	*Température d'amenée actuelle*	8220	G83/ENS	*Etat libération couplage réseau Stirling*
7763	Température appareil B23	*Température actuelle armoire à air*	8221	Surcharge alternateur	-
7764	T° culasse Stirling B24	*Température de réglage actuelle*	8222	Thermostat régénérateur	-
7765	T° culasse Stirling B25	*Température actuelle de limitation*	8223	Absorbeur dynamique	-
7769	T° retour B7	*Température actuelle de retour*	8224	Thermostat WCS	-
7861	Etat contact H5	*Position actuelle capteur Hall*	8226	Sous-temp. culasse	*Protection de la température de la tête trop faible*
7911	Entrée EX1	-	8227	Surtempérature culasse	*Protection de la température de la tête trop élevée*
7912	Entrée EX2	-	8228	Court-ciruit générateur él.	
7932	Entrée SC1 BCU1	*Statut du coffret de sécurité Stirling*	8229	T° excess alternateur	
7933	Entrée SC2 BCU1		8320	Posit. vanne direct. air	
			8323	Vitesse de ventilateur	

5.7.2. Modification des paramètres niveau utilisateur

ATTENTION

La modification des paramètres d'usine peut nuire au bon fonctionnement de la chaudière.

Les paramètres de la chaudière peuvent être réglés de la façon suivante :

- Par l'intermédiaire du tableau de commande sur la chaudière.
- Par l'intermédiaire de la régulation **eVita**.

Les paramètres qui sont modifiés sur le tableau de commande de la chaudière sont repris par la régulation **eVita** et vice versa. Il est conseillé de régler les paramètres à l'aide de la régulation **eVita**. Consulter à cet effet la notice d'utilisation livrée avec la régulation.

5.7.3. Modification des paramètres niveau installateur

ATTENTION

La modification des paramètres d'usine peut nuire au bon fonctionnement de la chaudière.

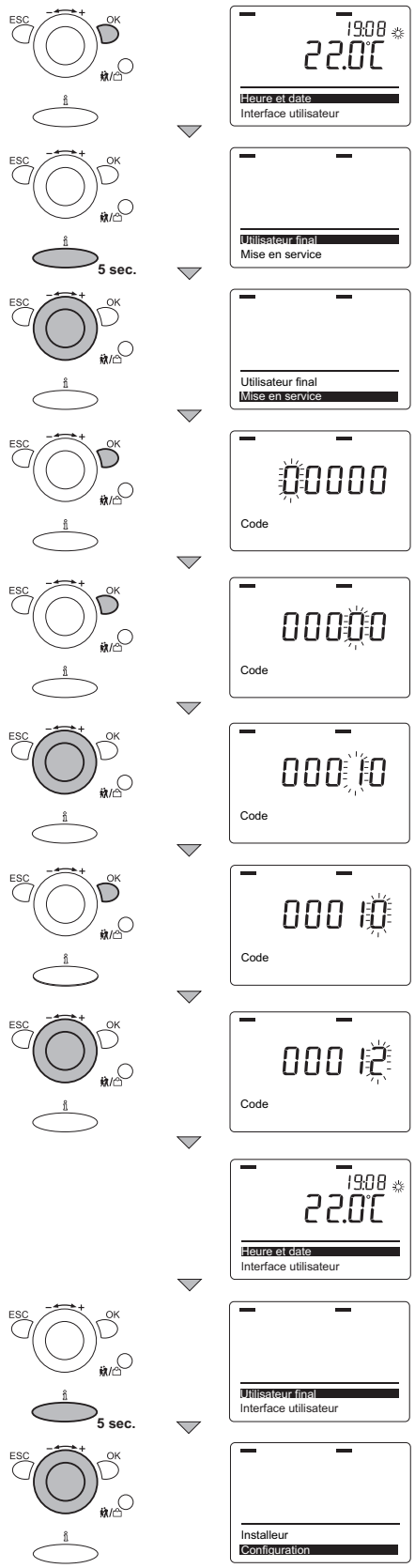

Grâce au thermostat programmable, un installateur-chauffagiste agréé peut adapter les réglages la chaudière à la configuration exacte de l'installation. De plus, la température ambiante, la température de l'eau chaude sanitaire et certains contacts-relais peuvent être réglés sur mesure. Il en va de même pour les éventuels accessoires raccordés à l'appareil. Modifier les paramètres concernés dans le niveau **Mise en service**. Pour ce faire, procéder comme suit :

1. Appuyer sur la touche **OK** ; **Heure et date** apparaît sur l'afficheur.
2. Appuyer pendant 5 secondes sur la touche ;À l'écran s'affiche: **Utilisateur final**.
3. Tourner le bouton de réglage – + jusqu'au menu **Mise en service**.
4. Appuyer sur la touche **OK** ; **Code** et 00000 apparaissent sur l'afficheur; Le premier 0 clignote.
5. Appuyer plusieurs fois sur la touche **OK** jusqu'à ce que le 4e chiffre clignote.
6. Tourner le bouton de réglage – + pour modifier le 4e chiffre à 1.
7. Appuyer sur la touche **OK** ; **Code** et 00010 apparaissent sur l'afficheur ;Le dernier 0 clignote.
8. Tourner le bouton de réglage – + pour modifier le 5e chiffre à 2.
9. Appuyer sur la touche **OK** ; **Code correct** apparaît brièvement sur l'afficheur ; Les {Heure et date) apparaissent ensuite sur l'afficheur.
10. Tourner le bouton de réglage – + jusqu'au menu **Configuration**.
11. Tourner le bouton de réglage – + jusqu'au paramètre souhaité.

6 Arrêt de l'appareil

6.1 Arrêt de l'installation

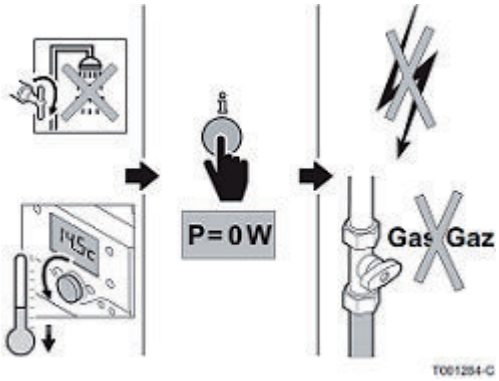

1. Supprimer la demande CC et ECS.
2. Vérifier si la puissance générée est de 0 W (Appuyer plusieurs fois sur la touche).
3. Si la puissance générée est de 0 W : Couper la tension selon la manière appropriée.
4. Couper l'alimentation en gaz.
5. Assurer la protection antigel.

6.2 Protection antigel

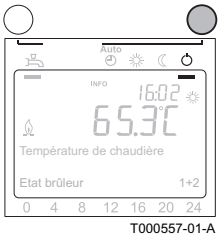

1. Baisser la température du thermostat d'ambiance à par exemple 10 °C.
2. Appuyer plusieurs fois sur la touche **Chauffage central** jusqu'à ce que le symbole soit souligné sur l'afficheur : La fonction chauffage est désactivée.

La température ambiante ne descendra pas en-dessous de la température de protection contre le gel définie.

ATTENTION

La protection antigel ne fonctionne pas si la chaudière a été mise hors service.

ATTENTION

Si le logement est inhabité pendant une longue période et s'il y a risque de gel, vidanger la chaudière et l'installation de chauffage.

7 Contrôle et entretien

7.1 Opérations de contrôle et d'entretien standard

L'entretien de la chaudière se limite à un minimum. Nous nous permettons d'attirer votre attention sur le fait que votre appareil gardera d'autant plus ses qualités premières qu'il sera vérifié et entretenu régulièrement.

ATTENTION

Le moteur **Microgen** Stirling dans la chaudière ne nécessite aucun entretien. À l'intérieur, un matériau à base de céramique a été utilisé. Si des travaux sont néanmoins nécessaires au niveau du moteur ou du récupérateur, il faut veiller à ce que d'éventuelles particules de céramique ne puissent pas se libérer. Il faut les aspirer à l'aide d'un aspirateur doté d'un filtre absolu. Évacuer le filtre de manière appropriée.

ATTENTION

- Lors des opérations de contrôle et d'entretien, toujours remplacer tous les joints sur les pièces démontées. Utiliser uniquement des pièces de rechange d'origine.
- Pendant d'inspection et d'entretien, d'éviter bascule le moteur, car cela pourrait endommager les joints.

7.1.1. Contrôle de la pression hydraulique

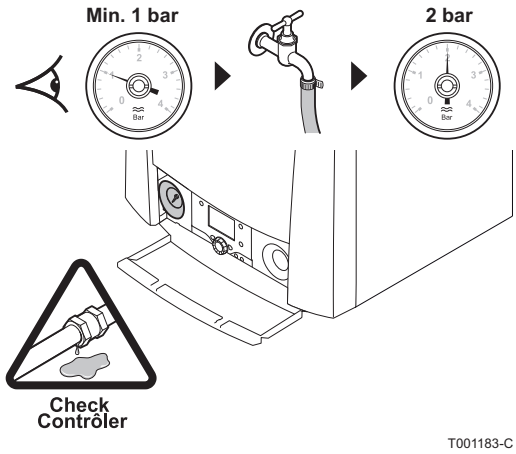

Vérifier sur le manomètre la pression en eau de l'installation de chauffage. Si la pression d'eau est inférieure à 0,8 bar, il convient de rajouter de l'eau. Remplir l'installation avec de l'eau de robinet propre (pression d'eau conseillée entre 1,5 et 2,0 bar). Si cette opération se répète plusieurs fois par saison, chercher la fuite et y remédier.

7.1.2. Contrôle de la capacité de puisage

Si la capacité de puisage est sensiblement faible (température trop basse et/ou débit inférieur à 5,5 l/min), nettoyer l'échangeur à plaques (côté eau chaude sanitaire) et la cartouche filtre à eau (Uniquement sur les modèles avec production d'eau chaude sanitaire).

☞ Pour de plus amples informations, voir chapitre : "Nettoyage de l'échangeur à plaques (côté eau chaude sanitaire) et de la cartouche filtre à eau", page 85.

7.1.3. Contrôle de l'étanchéité de l'évacuation des fumées et de l'amenée d'air

Vérifier l'étanchéité du raccordement de l'évacuation des fumées et de l'amenée d'air.

7.1.4. Vérification de la combustion

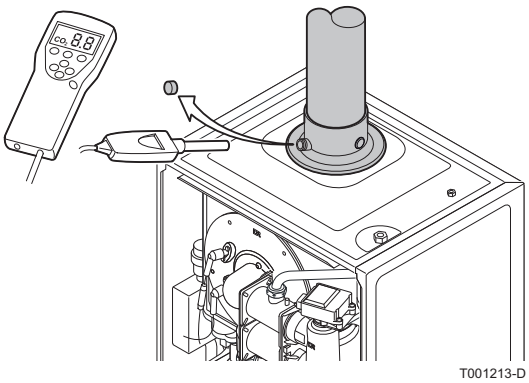

Le contrôle de la combustion s'effectue en mesurant le pourcentage de O_2/CO_2 dans la conduite d'évacuation des fumées. Pour ce faire, procéder comme suit :

1. Dévisser le bouchon de prélèvement des fumées.
2. Connecter l'analyseur des fumées.

ATTENTION

- Veiller à bien obturer l'ouverture autour de la sonde pendant la prise de mesure.
- Placer l'extrémité de la sonde de mesure au milieu de la conduite d'évacuation des gaz de combustion.
- Si les résultats de mesure s'écartent des valeurs de contrôle, régler à nouveau le rapport gaz/air.
- Si le réglage du rapport gaz/air ne permet pas d'obtenir le résultat souhaité, réaliser les opérations d'entretien spécifiques.

3. Mesurer le pourcentage de CO_2 et comparer cette valeur avec les valeurs de consigne données. Effectuer ces travaux sur le brûleur auxiliaire et le brûleur du moteur à grande vitesse et à petite vitesse.
   ☞ Pour de plus amples informations, voir chapitre : "Réglages gaz", page 63.

7.1.5. Contrôle du siphon

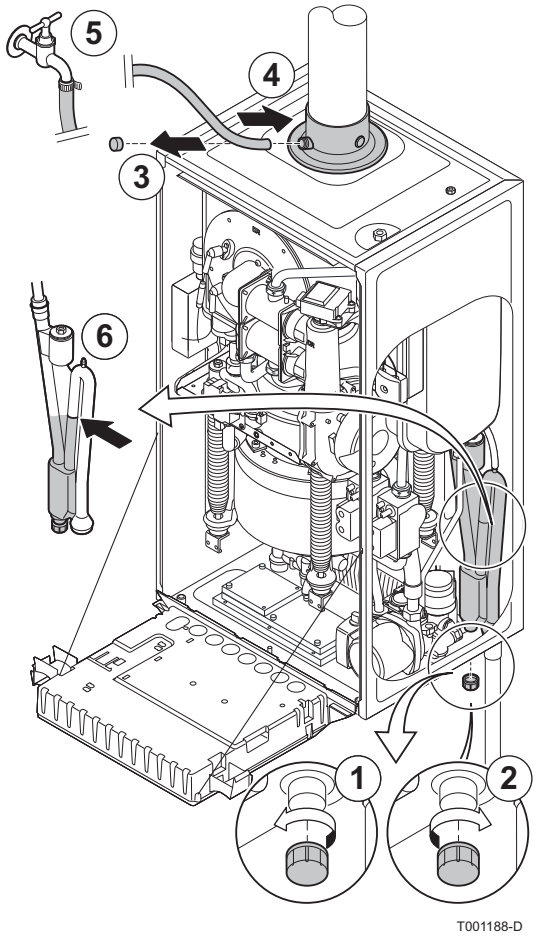

1. Dévisser le bouchon d'inspection et de vidange du siphon sous la chaudière et éliminer l'éventuel dépôt d'impuretés.
2. Resserrer le bouchon.
3. Dévisser le bouchon de la prise de mesure des fumées.
4. Raccorder le tuyau de remplissage à un robinet d'eau (froide).
5. Ouvrir le robinet.
6. Remplir le siphon d'eau propre jusqu'au repère.

7.1.6. Vérification des électrodes d'ionisation/ allumage

AVERTISSEMENT

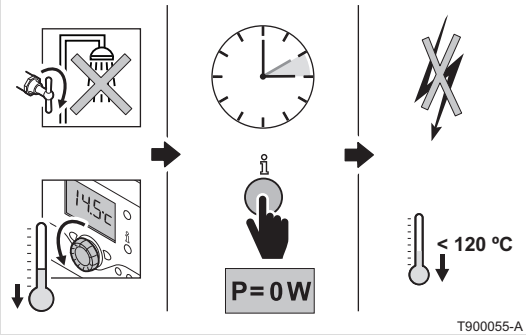

- Supprimer la demande CC et ECS.
- PHRASE NON TRADUITE : 48018 6060.
- Vérifier si la puissance générée est de 0 W (Appuyer plusieurs fois sur la touche).
- Si la puissance générée est de 0 W : Couper la tension selon la manière appropriée.
- PHRASE NON TRADUITE : 48019 120120.

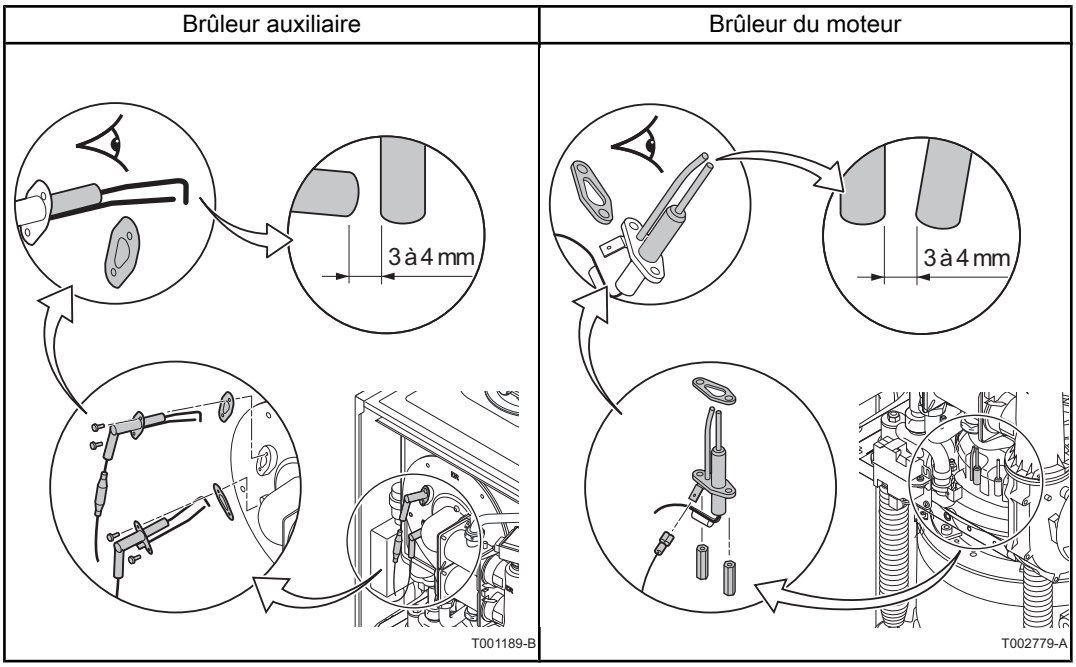

Contrôler les électrodes d'ionisation/d'allumage sur le brûleur auxiliaire et sur le brûleur du moteur :

1. Détacher les fils de mise à la terre des plaques de montage des électrodes d'allumage et d'ionisation.
2. Dévisser les deux vis (sur le brûleur auxiliaire) des deux électrodes et retirer les électrodes.
3. Dévisser les deux écrous (sur le brûleur du moteur) et retirer les électrodes.
4. Contrôler l'état des électrodes.

5. Essuyer toutes traces de dépôt à l'aide d'une toile abrasive.
6. Vérifier l'écartement des électrodes (3-4 mm).
7. Si nécessaire : Remplacer l'électrode d'ionisation/d'allumage.

7.2 Opérations d'entretien spécifiques

Procéder aux opérations d'entretien spécifiques lorsque les opérations de contrôle et d'entretien standard ont montré leur nécessité.

AVERTISSEMENT

- S'assurer que la chaudière est hors tension.

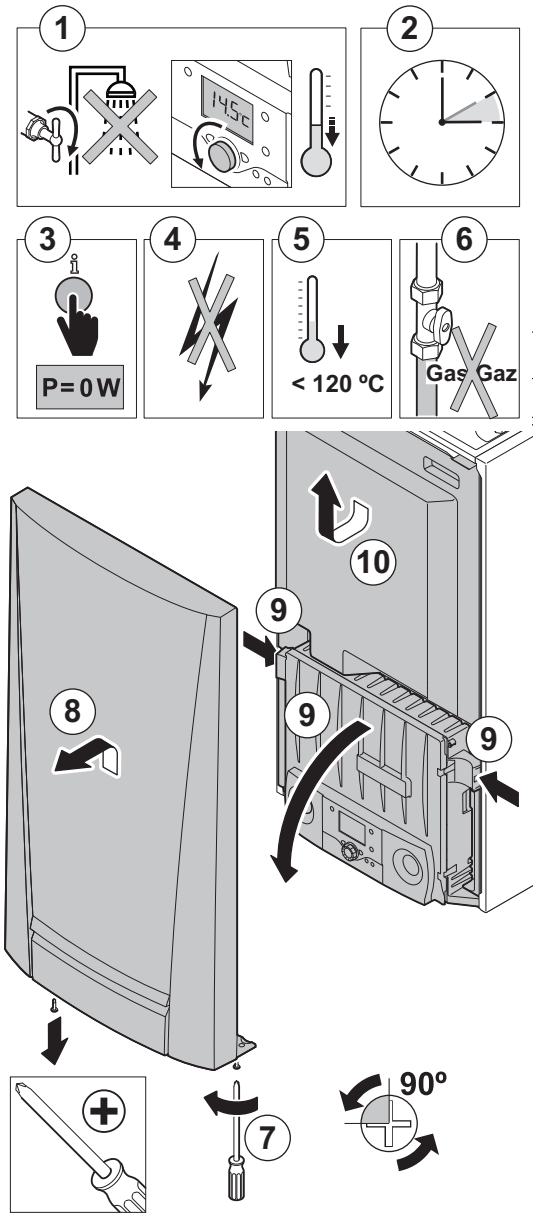

1. Supprimer la demande CC et ECS.
2. PHRASE NON TRADUITE : 48018 6060.
3. Vérifier si la puissance générée est de 0 W (Appuyer plusieurs fois sur la touche).
4. Si la puissance générée est de 0 W : Couper la tension selon la manière appropriée.
5. PHRASE NON TRADUITE : 48019 120120.
6. Fermer le robinet de gaz de la chaudière.
7. Dévisser les 2 vis situées sous le panneau avant.
8. Démonter le panneau avant.
9. Basculer le tableau de commande vers l'avant en ouvrant les clips de fixation situés sur les côtés.
10. Retirer l'isolation.

7.2.1. Remplacement des électrodes d'ionisation/ allumage

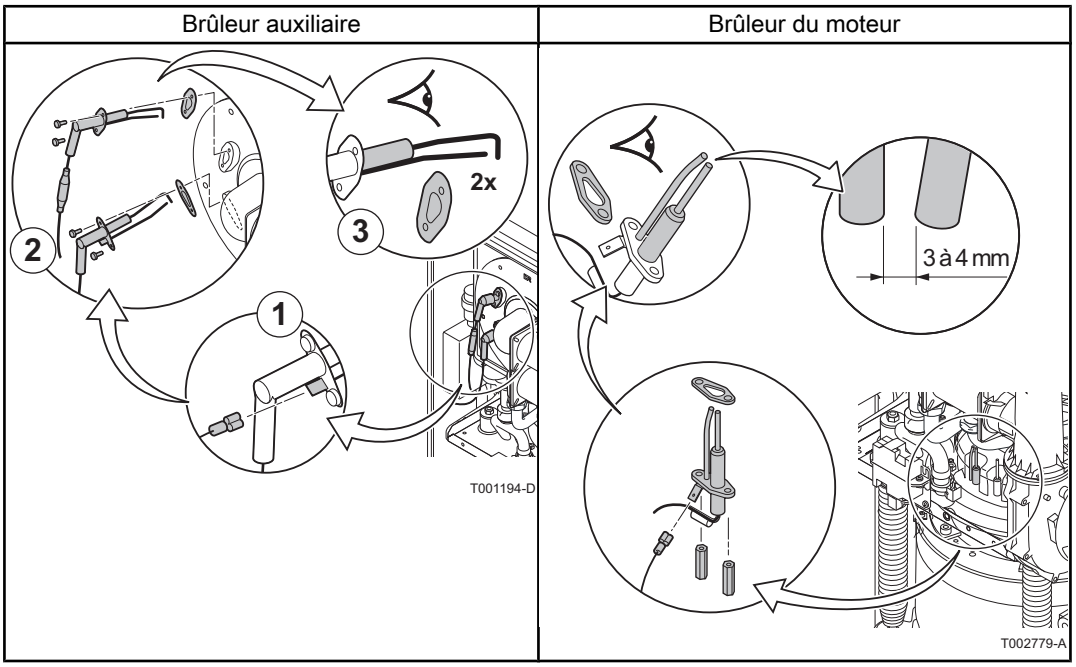

1. Détacher les fils de mise à la terre des plaques de montage des électrodes d'allumage et d'ionisation.
2. Dévisser les deux vis (sur le brûleur auxiliaire) des deux électrodes et retirer les électrodes.
3. Dévisser les deux écrous (sur le brûleur du moteur) et retirer les électrodes.
4. Remplacer les électrodes.

7.2.2. Maintenance du brûleur auxiliaire

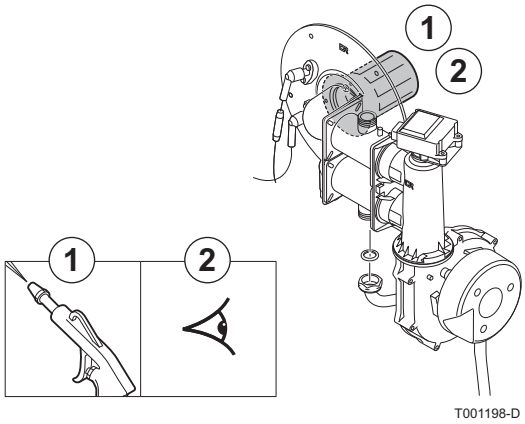

1. Détacher les connecteurs X21 et X22 des vannes gaz.
2. Débrancher les flexibles de mesure reliant les vannes gaz aux venturi.
3. Dévissez les écrous-chapeaux sur les blocs à gaz (Des conduites de gaz aux deux venturi).
4. Dévisser les écrous-raccords des deux venturi. .
5. Dévisser le raccord situé sur l'embout du venturi du moteur. (Laissez en place le couplage au brûleur).

ATTENTION

La conduite de gaz du venturi vers le brûleur est fixé au brûleur à l'aide d'un embout mécanique. Remplacez cet embout mécanique lorsque le raccordement est démonté.

6. Retirer les écrous de la trappe de visite à l'avant de l'échangeur thermique.
7. Retirer le connecteur de la vanne mélangeuse de manière à libérer celle-ci.
8. Détacher les fils de mise à la terre des plaques de montage des électrodes d'allumage et d'ionisation.

9. Retirer le câble de l'électrode d'ionisation/d'allumage du transformateur d'allumage.
10. Retirer le connecteur du ventilateur.
11. Retirer intégralement la plaque avant.
12. Nettoyer le brûleur avec précaution à l'air comprimé.
13. Vérifier qu'il n'y a pas de fissures et/ou d'autres accrocs à la surface du brûleur démonté. Si ce n'est pas le cas, remplacer le brûleur.

Il n'est pas nécessaire de procéder à la maintenance du brûleur du moteur. En cas de doute sur le fonctionnement de ce brûleur, nous contacter.

7.2.3. Maintenance de l'échangeur thermique

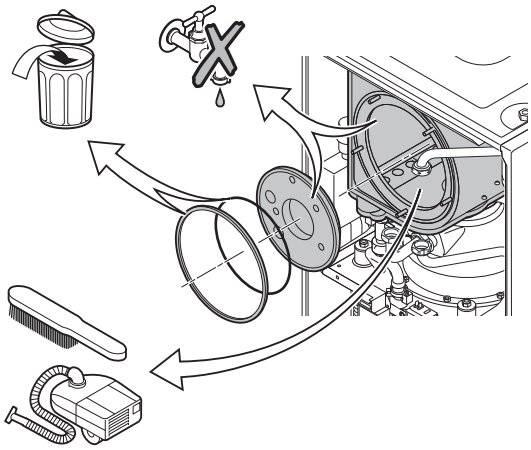

1. Remplacer le joint de la plaque avant.
2. Remplacer la corde en tissu de verre.
3. Vérifier la partie isolante entre la plaque avant et l'échangeur thermique.

ATTENTION

Manipuler avec soin la plaque avant et la plaque arrière de l'échangeur thermique ; elles ne doivent pas entrer en contact avec l'eau. Remplacer si défectueux ou sérieusement endommagé.

4. Détartrer l'échangeur thermique afin de garantir ses performances.
5. Nettoyer l'intérieur de l'échangeur thermique avec une brosse dure, puis aspirer les résidus.

7.2.4. Nettoyage de l'échangeur à plaques (côté eau chaude sanitaire) et de la cartouche filtre à eau

En fonction de la qualité de l'eau et du mode de fonctionnement, des dépôts calcaires peuvent se former dans l'échangeur à plaques et dans la cartouche filtre à eau. Un détartrage périodique peut donc s'avérer nécessaire. En règle générale, un contrôle périodique assorti le cas échéant d'un nettoyage est suffisant. Les facteurs suivants peuvent influencer la périodicité :

- Dureté de l'eau.
- Composition du calcaire.
- Nombre d'heures de fonctionnement de la chaudière.
- Taux de puisage.
- Température de consigne de l'eau chaude sanitaire.

Ne procéder au nettoyage que si le débit est nettement plus faible.

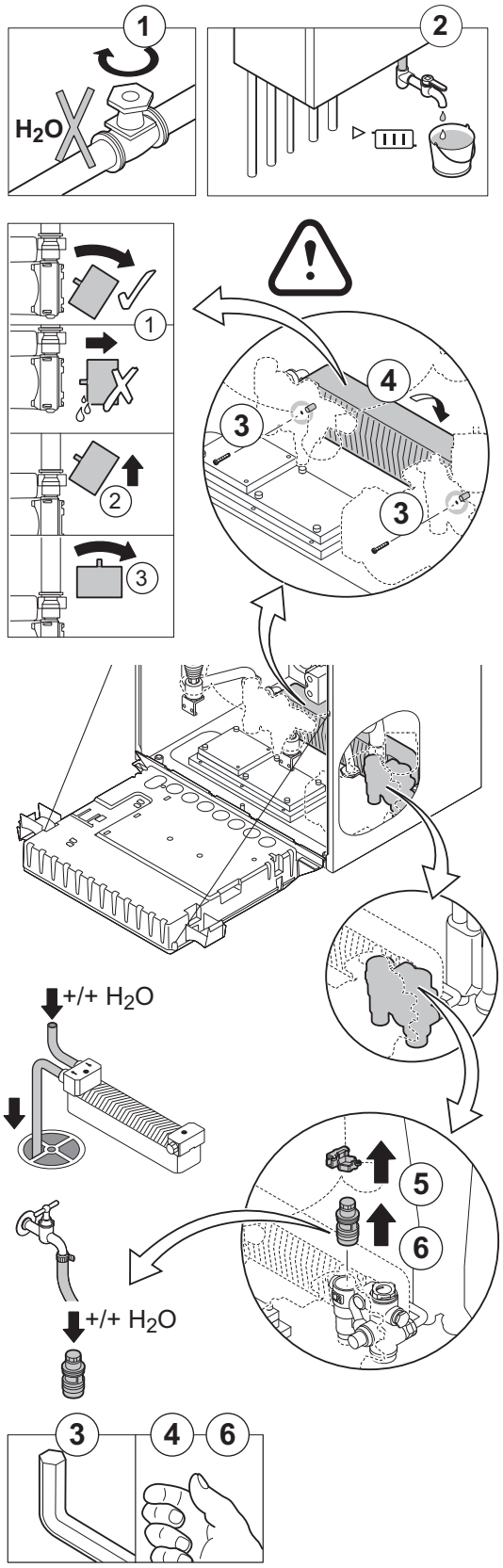

Si le détartrage de l'échangeur à plaques est nécessaire, procéder comme suit :

1. Fermer le robinet d'eau principal.
2. Vidanger la chaudière.
3. Dévisser les 2 vis à six pans creux situées à droite et à gauche de l'échangeur à plaques.
4. Tourner légèrement l'échangeur à plaques et le retirer prudemment de la chaudière.
5. Nettoyer l'échangeur à plaques avec un produit détartrant (par exemple de l'acide citrique avec un pH d'environ 3). Pour cela, un appareil de nettoyage spécifique est disponible comme accessoire. Après le nettoyage, rincer abondamment avec de l'eau courante.
6. Tourner la cartouche filtre à eau et la retirer du côté droit de l'hydrobloc.
7. Rincer la cartouche filtre à eau avec de l'eau du robinet et la nettoyer éventuellement avec un produit détartrant (par exemple de l'acide citrique avec un pH d'environ 3). Après le nettoyage, rincer abondamment avec de l'eau courante.
8. Remonter tous les composants.

7.2.5. Montage de la chaudière

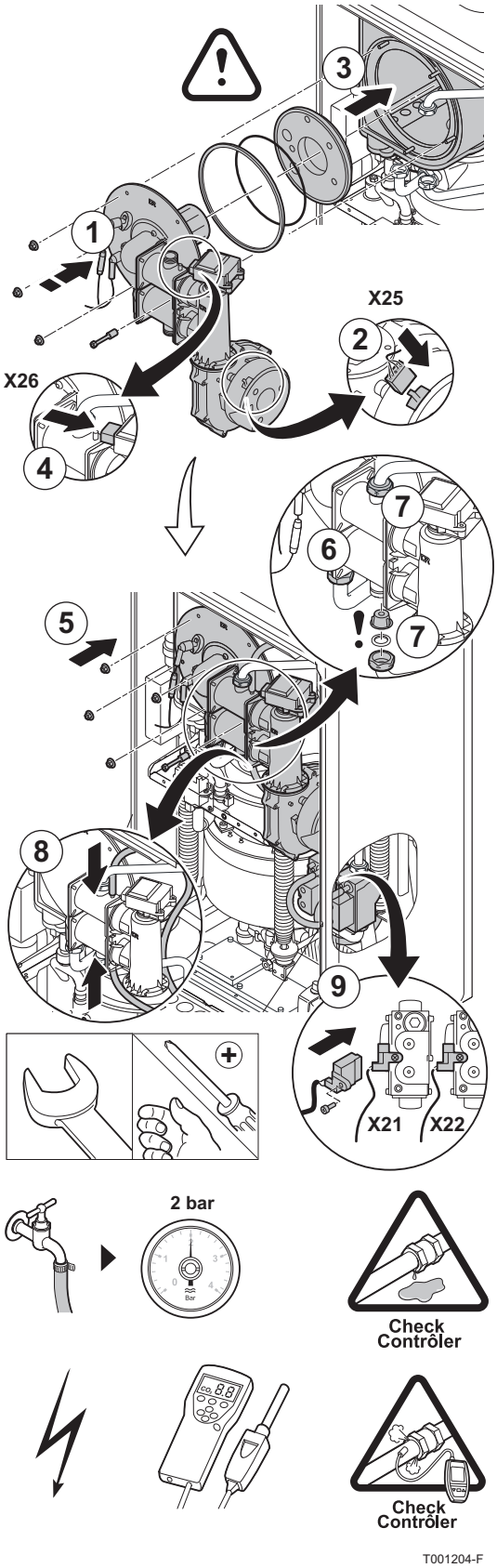

1. Procéder en sens inverse pour le remontage de tous les composants.

ATTENTION

- Lors des opérations de contrôle et d'entretien, toujours remplacer tous les joints sur les pièces démontées.
- Vérifiez si l'anneau de restriction dans la conduite de gaz vers le venturi du brûleur du moteur demeure en place.

2. Remplir le siphon d'eau propre jusqu'au repère. (Par l'intermédiaire du point de mesure des gaz de combustion).
3. Ouvrir avec précaution le robinet d'eau principal, remplir l'installation, purger et éventuellement faire l'appoint d'eau.
4. Vérifier l'étanchéité des raccordements gaz et eau.
5. Remettre la chaudière en service.
6. Mesurer le pourcentage de CO_2 et comparer cette valeur avec les valeurs de consigne données.

8 En cas de dérangement

8.1 Codes de pannes

Si une panne est signalée, la chaudière s'arrête ou se verrouille. Les pannes de la chaudière sont transmises à la régulation. Un des messages suivants s'affiche à l'écran :

L'écran d'affichage fait apparaître et un code de blocage :

1. Appuyer sur la touche ; Le code d'erreur et un texte explicatif associé apparaissent sur l'afficheur.
2. Le régulateur de la chaudière procède à une réinitialisation automatique.

L'écran d'affichage fait apparaître et en même temps qu'un code de panne :

1. Appuyer sur la touche ; Le code d'erreur et un texte explicatif associé apparaissent sur l'afficheur.
2. Appuyer une deuxième fois sur la touche ; L'afficheur indique le type de réinitialisation requis (Une réinitialisation service ou une réinitialisation utilisateurs).

8.1.1. Réinitialisation utilisateur

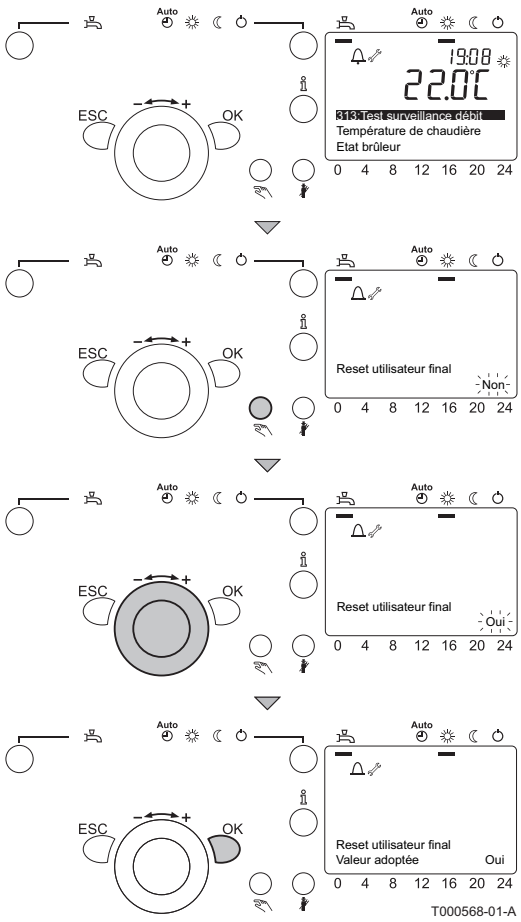

Effectuer cette opération sur le tableau de commande de la chaudière.

1. Appuyer sur la touche de réinitialisation.
2. L'écran affiche **Reset utilisateur final** et **Non** (clignotant).
3. Tourner le bouton de réglage – ⟶ + dans les 8 secondes vers **Oui**.
4. Appuyer sur la touche **OK** pour valider le réglage.
5. L'écran affiche **Reset utilisateur final** et **Valeur adoptée**.

Si le code de dérangement disparaît, cela signifie que la chaudière fonctionne à nouveau normalement
Si le code d'erreur continue à apparaître, rechercher la cause dans le tableau des erreurs et appliquer la solution. Si vous n'arrivez pas à éliminer la panne, contactez **De Dietrich Thermique**.

Si dans la fenêtre d'affichage apparaît à nouveau un code de dérangement.

- Relever les informations suivantes :
  - Code d'erreur.
  - Numéro de série (Le numéro de série se trouve sur les plaquettes signalétiques de la chaudière).
  - Symptômes.
  - État de fonctionnement au moment de la panne.

8.1.2. Réinitialisation de maintenance

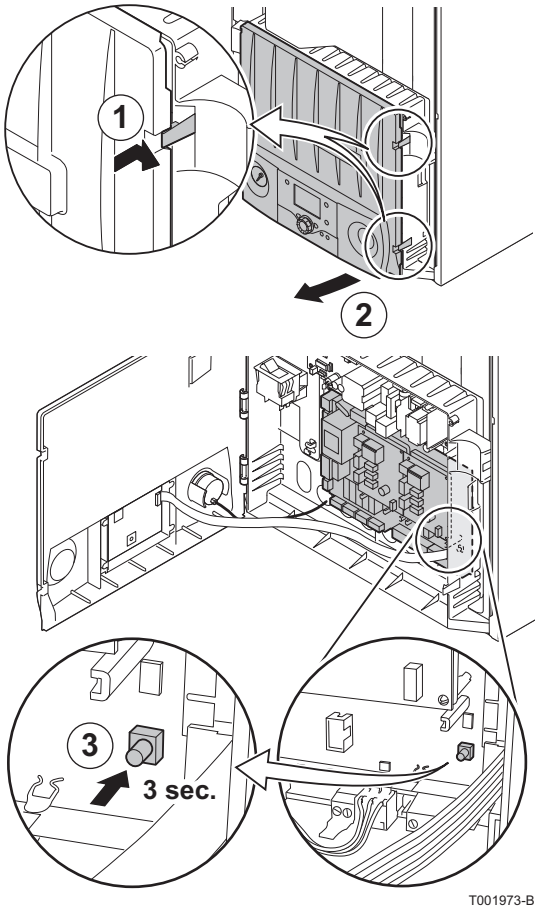

Il convient d'effectuer ceci sur le circuit imprimé de commande dans la boîte à instruments de la chaudière.

1. Desserrer d'un quart de tour les deux vis situées sous le panneau avant et retirer celui-ci.
2. Ouvrir le boîtier de commande.
3. Appuyer pendant environ 3 secondes sur la touche **reset**.
4. Si le code d'erreur continue à apparaître, rechercher la cause dans le tableau des erreurs et appliquer la solution.

Si le code de dérangement disparaît, cela signifie que la chaudière fonctionne à nouveau normalement
Si le code d'erreur continue à apparaître, rechercher la cause dans le tableau des erreurs et appliquer la solution. Si vous n'arrivez pas à éliminer la panne, contactez **De Dietrich Thermique**.

Si dans la fenêtre d'affichage apparaît à nouveau un code de dérangement.

- Relever les informations suivantes :
  - Code d'erreur.
  - Numéro de série (Le numéro de série se trouve sur les plaquettes signalétiques de la chaudière).
  - Symptômes.
  - État de fonctionnement au moment de la panne.

8.2 Blocages et verrouillages

8.2.1. Verrouillage (Arrêt)

Un blocage (temporaire) est un mode de fonctionnement de la chaudière engendré par une situation inhabituelle. L'écran d'affichage fait apparaître 🔔 et un code de blocage. Le régulateur essaie néanmoins à plusieurs reprises de faire redémarrer la chaudière (Réinitialisation automatique). La chaudière redémarrera lorsque les causes du blocage sont éliminées.

Code de blocage Ecran d'affichage	Explications	Causes probables	Vérification / solution
10 Sonde température ext.	*Problèmes avec la sonde extérieure*	▸ Mauvaise connexion ▸ Capteur monté de façon erronée ▸ Défaillance de sonde	▸ Contrôler le câblage entre la plaquette de circuit imprimé électronique MCB et le capteur ▸ Vérifier si la sonde a été montée correctement ▸ Remplacer la sonde le cas échéant
20 Sonde de chaudière 1	*Problèmes avec la sonde de départ*		
40 Sonde de retour 1	*Problème avec la sonde de retour*		
50 Sonde ECS 1	*Problèmes avec la sonde de Hall*		

Code de blocage Ecran d'affichage	Explications	Causes probables	Vérification / solution
60 Sonde d'ambiance 1	*Problèmes avec le thermostat d'ambiance*	▸ Mauvaise connexion ▸ Thermostat d'ambiance mal monté ▸ Thermostat d'ambiance défectueux	▸ Contrôler le câblage entre la plaquette de circuit imprimé électronique MCB et le thermostat ▸ Vérifier si le thermostat a été correctement monté ▸ Remplacer le thermostat si nécessaire
65 Sonde d'ambiance 2	*Problèmes avec le deuxième thermostat d'ambiance*		
83 BSB, court-circuit	*Problèmes avec le thermostat d'ambiance*	▸ Court-circuit entre MCB et le thermostat	▸ Vérifier le câblage pour s'assurer qu'il n'y a pas de court-circuit ▸ Respecter la polarité pour son branchement (Veuillez contrôler si les bornes b et 2 sur le bornier de raccordement X300 de la chaudière ont été correctement raccordées)
84 BSB, collision adresses	*Problèmes avec le deuxième thermostat d'ambiance*	▸ L'affichage de la chaudière ne fonctionne pas correctement ▸ Plusieurs thermostats commandent le même groupe de chauffage	▸ Vérifier l'affichage de la chaudière ▸ Vérifier le réglage des thermostats
95 Heure non valable	*Problèmes avec la minuterie*	▸ Le temps n'est pas correctement réglé	▸ Saisir l'heure correcte
96 Erreur logicielle mineure	*Problèmes avec le logiciel*	▸ Panne au niveau du MCB	▸ Remplacer le MCB le cas échéant
98 Module d'extension 1	*Problèmes avec le module d'extension EM*	▸ Mauvaise connexion ▸ Le module d'extension EM n'est pas correctement réglé	▸ Vérifier le câblage entre la plaquette de circuit imprimé électronique MCB et le module d'extension EM ▸ Vérifier le réglage du module d'extension ▸ Contrôler le réglage des paramètres ▸ Remplacer le module d'extension si nécessaire
99 Module d'extension 2			
102 Horloge sans rés march	*Problèmes avec la batterie de sauvegarde de la minuterie*	▸ La batterie de sauvegarde ne se charge pas	▸ En cas de répétition, prendre contact avec **De Dietrich Thermique**
121 T° départ CC1	*Température d'amenée souhaitée dans VG non atteinte*	▸ Mauvaise connexion ▸ Capteur d'amenée VG monté de façon erronée ▸ Capteur d'amenée VG défectueux	▸ Vérifier le faisceau de câbles ▸ Vérifier si le capteur d'ameneé VG est correctement monté ▸ Remplacer le capteur d'amenée VG si nécessaire
122 T° départ CC2			

Code de blocage Ecran d'affichage	Explications	Causes probables	Vérification / solution
127 T° anti-légionelles	*Température de légionelles souhaitée non atteinte*	▸ Capteur d'amenée monté de façon erronée ▸ Contrôleur de débit monté de façon incorrecte ▸ Circulation inexistante ou insuffisante ▸ Capteur d'amenée défectueux ▸ Capteur de ballon monté de façon erronée ▸ Siphon bouché ▸ Conduite de drainage de la condensation montée de façon incorrecte ▸ Contrôleur de débit défectueux ▸ Capteur de ballon défectueux	▸ Vérifier si le capteur correspondant est correctement monté ▸ Contrôler la circulation (sens, pompe, vannes) ▸ Contrôlez le fonctionnement dE la vanne de dérivation (Hydrobloc côté gauche) ▸ Vérifier si l'air a été correctement purgé de l'installation ▸ Vérifier les capteurs de température pour s'assurer qu'il n'y ait pas d'écarts ▸ Contrôler la pression d'eau dans l'installation de chauffage ▸ Vérifier le serpentin pour s'assurer qu'il n'est pas encrassé ▸ Nettoyer le siphon à l'eau ▸ Vérifier si la conduite d'évacuation de la condensation est correctement montée ▸ Remplacer le capteur correspondant si nécessaire
164 Contr débit/pressos CC	*Problèmes avec la sonde d'écoulement 2*		
254 Code d'erreur inconnu	*Interruption de la tension pendant le blocage*	▸ Panne de logiciel	▸ En cas de répétition, prendre contact avec **De Dietrich Thermique**
257 Enregistrement température du boîtier	*Problèmes avec l'enregistreur de la température de l'armoire à air*	▸ Mauvaise connexion	▸ Vérifiez le câblage entre le circuit imprimé électronique MCB et l'enregistreur de la température du boîtier (Les fils de raccordement se situent sur le connecteur X205)
258 Surtempérature du boîtier		▸ Température divergente	▸ Vérifier que les fumées ne sont pas réaspirées
267 Erreur calib ventilo	*Problèmes avec le ventilateur*	▸ Problème sur le ventilateur	▸ Vérifier le faisceau de câbles ▸ Remplacer le ventilateur le cas échéant
270 dT° échangeur chaleur	*Différence de température entre l'amenée et le retour trop élevée*	▸ Capteur d'amenée monté de façon erronée ▸ Capteur de débit monté de façon incorrecte ▸ Circulation inexistante ou insuffisante ▸ Capteur d'amenée défectueux ▸ Capteur de débit défectueux	▸ Vérifier si le capteur correspondant est correctement monté ▸ Contrôler la circulation (sens, pompe, vannes) ▸ Vérifier si l'air a été correctement purgé de l'installation ▸ Vérifier les capteurs de température pour s'assurer qu'il n'y ait pas d'écarts ▸ Contrôler la pression d'eau dans l'installation de chauffage ▸ Vérifier le serpentin pour s'assurer qu'il n'est pas encrassé ▸ Remplacer le capteur correspondant si nécessaire
276 Débit nul	*Trop forte augmentation de la température d'amenée*		
280 T° excess alternateur	*Température interne du moteur Stirling trop élevée*	▸ Température divergente	▸ En cas de répétition, prendre contact avec **De Dietrich Thermique**
282 G83/ENS/GIM	*Problèmes avec la tension du réseau*	▸ Panne au niveau de la tension du réseau	▸ Vérifier la tension d'alimentation réseau
285 Court circ alternateur	*Court-circuit moteur Stirling*	▸ Court-circuit ▸ Panne au niveau du générateur	▸ Vérifier le câblage pour s'assurer qu'il n'y a pas de court-circuit. ▸ En cas de répétition, prendre contact avec **De Dietrich Thermique**

Code de blocage Ecran d'affichage	Explications	Causes probables	Vérification / solution
287 T° insuff culasse stirl.	*Température de la tête du moteur trop basse*	▸ Température divergente (Moteur Stirling Microgen)	▸ Vérifier le câblage entre la carte de circuit imprimé électronique MCB et les thermocouples (Les fils de raccordement se situent sur le connecteur X205) ▸ En cas de répétition, prendre contact avec **De Dietrich Thermique**
298 Fausse flamme brûl'Stir	*Suppression de flamme sur le brûleur Stirling*	▸ Présence d'un courant d'ionisation alors qu'il n'y a pas de flamme ▸ Panne au niveau du MCB ▸ Bloc gaz défectueux	▸ Vérifier que le robinet gaz est bien ouvert ▸ Vérifier la pression du gaz ▸ Vérifier le réglage et le fonctionnement du bloc gaz ▸ Vérifier le câblage de l'électrode d'ionisation/d'allumage ▸ Contrôler l'électrode d'allumage/ d'ionisation ▸ Remplacer le MCB le cas échéant ▸ Remplacer le bloc gaz
299 Fausse flamme brûl'sup	*Suppression de flamme sur le brûleur auxiliaire*		
301 T°excess culas Stirl. SW	*Température de la tête du moteur trop élevée*	▸ Température divergente	▸ En cas de répétition, prendre contact avec **De Dietrich Thermique**
309 Détect panne secteur	*Défaut MCB*	▸ Panne de logiciel	
310 Err commun. compt puiss	*Erreur de communication*	▸ Pas de communication	
311 Err com cde générateur			
394 Défaut comm coffr strl			
395 Déft comm coffr br sup			
396 Plausib. ctrl T°cula strl	*Ecart de tmpérature de la tête du moteur mesuré par les couples thermiques*	▸ Température divergente ▸ Panne au niveau des thermocouples	▸ Vérifier le câblage entre la carte de circuit imprimé électronique MCB et les thermocouples (Les fils de raccordement se situent sur le connecteur X205) ▸ Vérifier le raccordement des thermocouples
397 Augment ctrl T°cula strl			
398 Plausib. ctrl T°cula strl			
399 Augment ctrl T°cula strl			
422 Anomal BCU res brl stirl	*Défaut MCB*	▸ Contrôle interne	▸ En cas de répétition, prendre contact avec **De Dietrich Thermique**
423 Anomalie BCU brul supp			
428 Flux chaudière	*Débit mesuré trop faible*	▸ Circulation inexistante ou insuffisante	▸ Contrôler la circulation (sens, pompe, vannes) ▸ Contrôlez le fonctionnement dE la vanne de dérivation (Hydrobloc côté gauche)

8.2.2. Blocage (Défaut)

Si après plusieurs tentatives de démarrage automatique les causes du blocage sont toujours présentes, la chaudière passe en mode verrouillage (aussi appelé dérangement). L'écran d'affichage fait apparaître 🔔 et 🔧 en même temps qu'un code de panne. La chaudière peut être remise en service uniquement après élimination des causes du verrouillage et réinitialisation de maintenance ou d'utilisateur.

Code de dérangement Ecran d'affichage	Explications	Causes probables	Vérification / solution
91 Perte données EEPROM	*Problèmes avec le logiciel*	▸ MCB non connecté ou défectueux ▸ Panne de logiciel	▸ Remplacer le MCB
92 Défaut élec. appareil			
97 Err logicielle ou matériell	*Problèmes avec le logiciel ou le matériel*	▸ Panne au niveau du MCB	▸ Réinitialiser le MCB ▸ Remplacer le MCB le cas échéant
157 Thermostat dép chaud	*Problèmes avec le thermostat de maximum*	▸ Capteur de ballon monté de façon erronée ▸ Circulation inexistante ou insuffisante ▸ Thermostat de maximum défectueux	▸ Vérifier si le capteur correspondant est correctement monté ▸ Contrôler la circulation (sens, pompe, vannes) ▸ Contrôlez le fonctionnement dE la vanne de dérivation (Hydrobloc côté gauche) ▸ Vérifier si l'air a été correctement purgé de l'installation ▸ Vérifier les capteurs de température pour s'assurer qu'il n'y ait pas d'écarts ▸ Contrôler la pression d'eau dans l'installation de chauffage ▸ Vérifier le serpentin pour s'assurer qu'il n'est pas encrassé ▸ Nettoyer le siphon à l'eau ▸ Vérifier si la conduite d'évacuation de la condensation est correctement montée ▸ Remplacer le capteur correspondant si nécessaire
158 Condensat	*Problèmes avec l'interrupteur à flotteur*	▸ Interrupteur à flotteur monté de façon incorrecte ▸ Circulation inexistante ou insuffisante ▸ Siphon bouché ▸ Conduite de drainage de la condensation montée de façon incorrecte ▸ Interrupteur à flotteur défectueux	
253 Code d'erreur inconnu	*Panne d'alimentation pendant le verrouillage*	▸ Plusieurs causes possibles	Vérifier la mémoire des pannes pour s'assurer qu'il n'y a pas d'erreurs possibles susceptibles d'être réparées

Code de dérangement Ecran d'affichage	Explications	Causes probables	Vérification / solution
261 Défaut flamme br'stir	*Suppression de flamme sur le brûleur Stirling*	▸ Aucune formation de flamme au bout du 5e démarrage ▸ Absence d'arc d'allumage ▸ Transfo d'allumage défectueux ▸ Pas de courant d'ionisation	▸ Vérifier que le robinet gaz est bien ouvert ▸ Vérifier la pression du gaz ▸ Vérifier le réglage et le fonctionnement du bloc gaz ▸ Vérifier les conduits d'amenées d'air neuf et d'évacuation des fumées (ou la ventouse) ▸ Vérifier la circulation des gaz brûlés : – Vérifier le système d'évacuation des gaz brûlés pour s'assurer qu'il n'y a pas d'erreurs de montage – Vérifier le serpentin pour s'assurer qu'il n'y a pas de fuites ▸ Vérifier le câblage de l'électrode d'ionisation/ d'allumage ▸ Contrôler l'électrode d'allumage/d'ionisation ▸ Remplacer le transformateur d'allumage
262 Défaut flamme br'sup	*Suppression de flamme sur le brûleur auxiliaire*		
263 Erreur coffret Stirling	*Erreur de communication*	▸ Panne au niveau du MCB	▸ Eteindre et rallumer la tension de réseau ▸ Remplacer le MCB le cas échéant
264 Erreur coffret br'sup			
265 Défaillance coffret		▸ MCB défectueuse	▸ Remplacer le MCB
266 Erreur ventilateur	*Problèmes avec le ventilateur*	▸ Problème sur le ventilateur	▸ Vérifier le faisceau de câbles ▸ Remplacer le ventilateur le cas échéant
268 Défaut vne direction air	*Problèmes avec le distributeur d'air*	▸ Le turbulateur du diffuseur d'air est bloqué ▸ Le moteur du diffuseur d'air est défectueux	▸ Vérifier si le turbulateur du diffuseur d'air n'est pas bloqué dans le boîtier ▸ Vérifier le faisceau de câbles vers le moteur du diffuseur d'air ▸ Vérifier le fonctionnement du moteur du diffuseur air
269 Err calibr vne direc air			
274 Protection contre le chauffage en cas d'absence d'un niveau d'eau suffisant dans l'installation	*Survient après 5 code de blocage 164*	▸ Capteur d'amenée monté de façon erronée ▸ Capteur de débit monté de façon incorrecte ▸ Circulation inexistante ou insuffisante ▸ Capteur d'amenée défectueux ▸ Capteur de débit défectueux	▸ Vérifier si le capteur correspondant est correctement monté ▸ Contrôler la circulation (sens, pompe, vannes) ▸ Vérifier si l'air a été correctement purgé de l'installation ▸ Vérifier les capteurs de température pour s'assurer qu'il n'y ait pas d'écarts ▸ Contrôler la pression d'eau dans l'installation de chauffage ▸ Vérifier le serpentin pour s'assurer qu'il n'est pas encrassé ▸ Remplacer le capteur correspondant si nécessaire
275 Débit nul après purge	*Aucun débit mesuré après purge d'air*		
277 Débit ECS nul	*Aucun débit mesuré en mode eau chaude sanitaire*		
281 Arrêt absorbeur dyn	*Problèmes avec l'interrupteur de déséquilibre*	▸ Panne au niveau du moteur	▸ Vérifier le câblage entre la carte de circuit imprimé électronique MCB et l'interrupteur d'amortissement des vibrations (Les fils de raccordement se situent sur le connecteur X205) ▸ En cas de répétition, prendre contact avec **De Dietrich Thermique**

Code de dérangement Ecran d'affichage	Explications	Causes probables	Vérification / solution
283 Surcharge alternateur	*Problèmes avec le moteur Stirling*	▸ Panne au niveau du moteur ▸ Panne au niveau de la tension du réseau ▸ L'interrupteur de surcharge se trouve en position 0	▸ Faire basculer l'interrupteur de surcharge en position 1 ▸ En cas de répétition, prendre contact avec **De Dietrich Thermique**
284 T°excessive WCS	*Température du moteur Stirling trop élevée*	▸ Circulation des gaz brûlés ▸ Température divergente	▸ Vérifier la circulation des gaz brûlés : – Vérifier le système d'évacuation des gaz brûlés pour s'assurer qu'il n'y a pas d'erreurs de montage – Vérifier le serpentin pour s'assurer qu'il n'y a pas de fuites ▸ Vérifier le câblage entre la carte de circuit imprimé électronique MCB et le thermostat WCS (Les fils de raccordement se situent sur le connecteur X205) Si OK : mettre la chaudière hors tension et prendre contact avec **De Dietrich Thermique**
286 T°exc. culasse gén.stirl.	*Température de la tête du moteur trop élevée*	▸ Température divergente (Moteur Stirling Microgen)	▸ En cas de répétition, prendre contact avec **De Dietrich Thermique**
289 T°excessive WCS + T ° excess alternateur	*Panne combinée de 284 et 280*	▸ Le thermostat WCS est sollicité	▸ Vérifier le câblage entre la carte de circuit imprimé électronique MCB et le thermostat WCS (Les fils de raccordement se situent sur le connecteur X205) Si OK : mettre la chaudière hors tension et prendre contact avec **De Dietrich Thermique**
290 T°exc. WCS + abso. dyn	*Panne combinée de 284 et 281*		
291 T°exc. WCS + G83	*Panne combinée de 284 et 282*		
292 T°exc WCS + altern	*Panne combinée de 284 et 283*		
293 T° exc. WCS+crt-circt	*Panne combinée de 284 et 285*		
294 WCS+ T° exces culasse	*Panne combinée de 284 et 286*		
295 WCS+T°insuf culasse	*Panne combinée de 284 et 287*		
296 T° excess WCS + rég	*Panne combinée de 284 et 288*		
300 T° insuff cul. stirl. SW	*Température de la tête du moteur trop élevée*	▸ Température divergente	▸ En cas de répétition, prendre contact avec **De Dietrich Thermique**
302 Diff. T/C cula. stirl.	*Ecart de tmpérature de la tête du moteur mesuré par les couples thermiques*	▸ Panne au niveau des thermocouples ▸ Température divergente	▸ Vérifier le câblage entre la carte de circuit imprimé électronique MCB et les thermocouples (Les fils de raccordement se situent sur le connecteur X205) ▸ Vérifier le raccordement des thermocouples
303 Rég élém. thermique gén			
304 Surv Thermocoup'Gén			
305 Courant mini gén insuff.	*Problèmes avec le courant du moteur*	▸ Intensité du moteur divergente	▸ Vérifier le câblage entre le connecteur du moteur sur la carte de circuit imprimé électronique MCB et le condensateur. ▸ SI OK : mettre le moteur hors tension et prendre contact avec **De Dietrich Thermique**

Code de dérangement Ecran d'affichage	Explications	Causes probables	Vérification / solution
308 Arrêt test résistance	*Problèmes avec la résistance marche/ arrêt*	▸ Panne de la résistance marche/arrêt	▸ En cas de répétition, prendre contact avec **De Dietrich Thermique**
319 Vérifier la configuration	*Problèmes après mise à jour logiciel*	▸ Contrôle interne	▸ Réparer le programme horaire ▸ Contrôler le réglage des paramètres
424 Rép. perte de flamme Stirl	*5 perte(s) de flamme sur le brûleur Stirlingsur 1 demande(s) de chaleur*	▸ Le brûleur démarre, mais s'arrête tout de suite après	▸ Vérifier que le robinet gaz est bien ouvert ▸ Vérifier la pression du gaz ▸ Vérifier le réglage et le fonctionnement du bloc gaz ▸ Vérifier les conduits d'amenées d'air neuf et d'évacuation des fumées (ou la ventouse) ▸ Vérifier la circulation des gaz brûlés : – Vérifier le système d'évacuation des gaz brûlés pour s'assurer qu'il n'y a pas d'erreurs de montage – Vérifier le serpentin pour s'assurer qu'il n'y a pas de fuites ▸ Vérifier le câblage de l'électrode d'ionisation/ d'allumage ▸ Contrôler l'électrode d'allumage/d'ionisation
425 Rép. perte de flamme Début	*5 perte(s) de flamme sur le brûleur auxiliaire sur 1 demande(s) de chaleur*		

8.3 Mémoire d'erreurs

Le régulateur de la chaudière est doté d'une mémoire des erreurs. Les 10 dernières erreurs survenues sont enregistrées dans cette mémoire. Chaque nouvelle saisie efface l'entrée antérieure de la mémoire.

En plus des codes d'erreurs, les informations suivantes sont sauvegardées :

- Date et heure de la panne.

9 Pièces de rechange

9.1 Généralités

Si les opérations de contrôle et d'entretien ont révélé la nécessité de remplacer une pièce de la chaudière, utiliser uniquement des pièces de rechange d'origine ou des pièces de rechange et des matériaux préconisés.

Pour commander une pièce de rechange, indiquer le numéro de référence figurant dans la liste.

9.2 Pièces détachées

Vue éclatée des chaudières combi

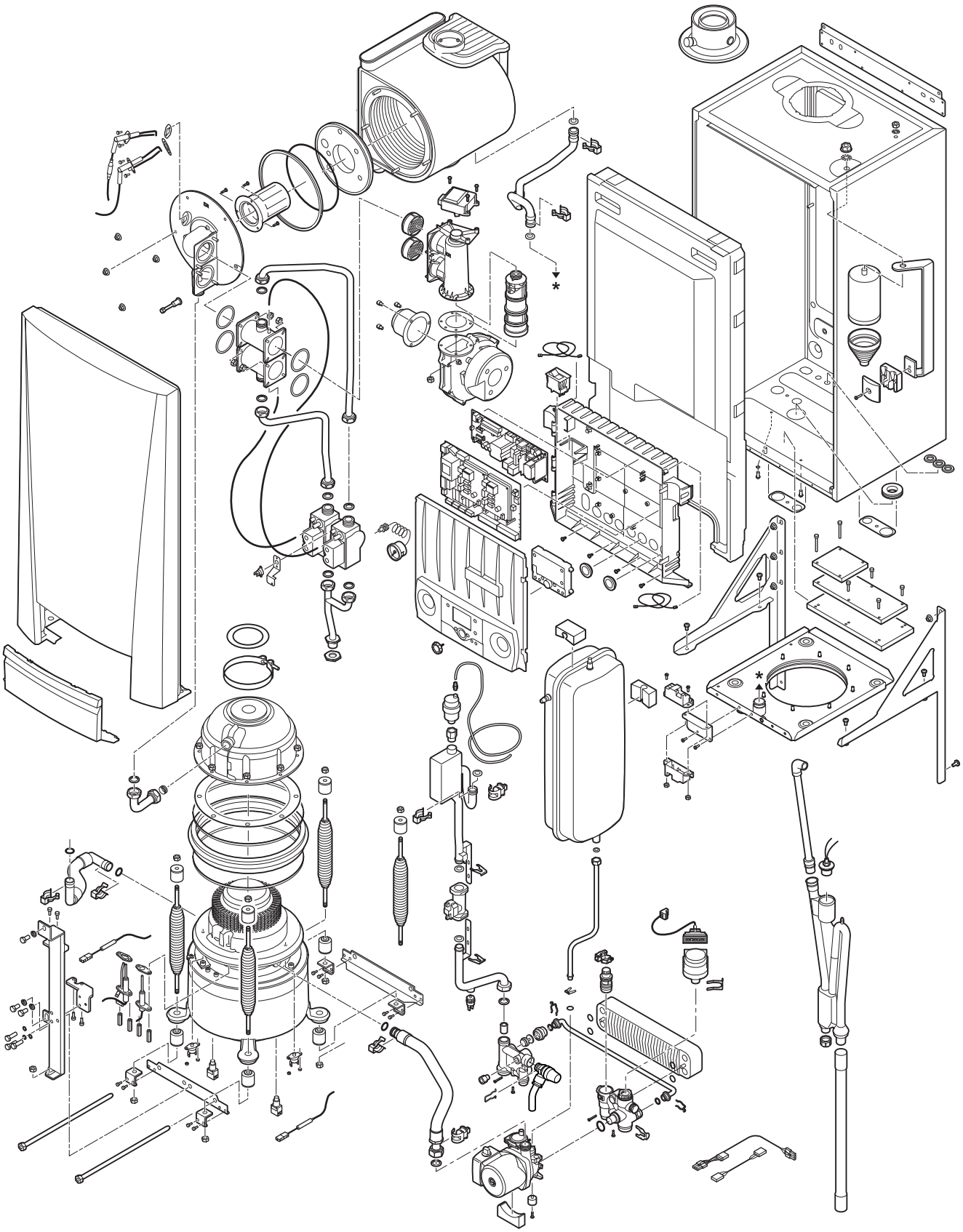

Vue éclatée des chaudières solo

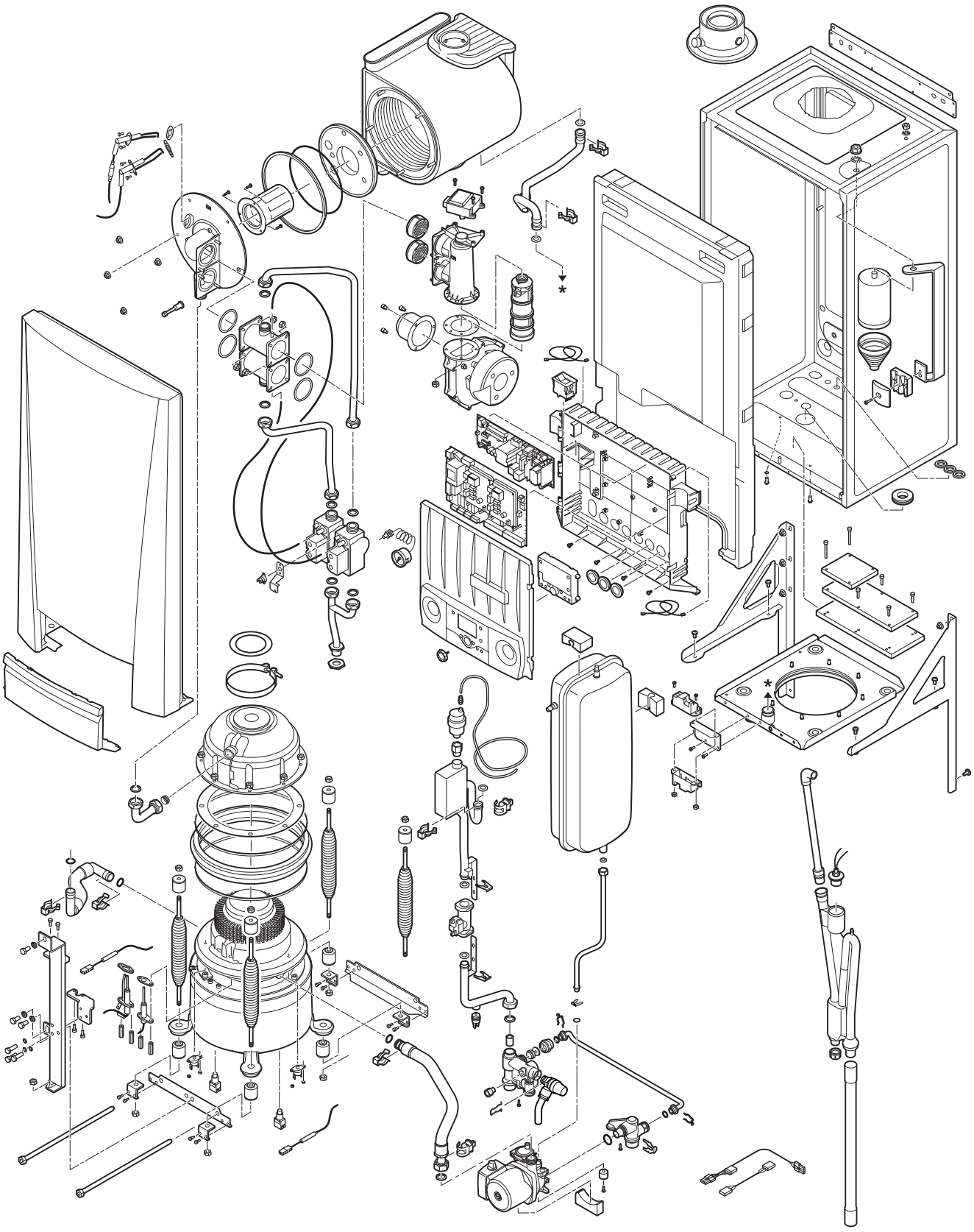

T003058-C

DE DIETRICH THERMIQUE S.A.S.

FR

www.dedietrich-thermique.fr

Direction des Ventes France
57, rue de la Gare
F- 67580 MERTZWILLER
+33 (0)3 88 80 27 00
+33 (0)3 88 80 27 99

ÖAG AG

AT

www.oeag.at

Schemmerlstrasse 66-70
A-1110 WIEN
+43 (0)50406 - 61624
+43 (0)50406 - 61569
dedietrich@oeag.at

DE DIETRICH REMEHA GmbH

DE

www.dedietrich-remeha.de

Rheiner Strasse 151
D- 48282 EMSDETTEN
+49 (0)25 72 / 23-5
+49 (0)25 72 / 23-102
info@dedietrich.de

NEUBERG S.A.

LU

www.dedietrich-heating.com

39 rue Jacques Stas
L- 2010 LUXEMBOURG
+352 (0)2 401 401

VAN MARCKE

BE

www.vanmarcke.be

Weggevoerdenlaan 5
B- 8500 KORTRIJK
+32 (0)56/23 75 11

DE DIETRICH

RU

www.dedietrich-otoplenie.ru

129090 г. Москва
ул. Гиляровского, д. 8
офис 52
+7 495 988-43-04
+7 495 988-43-04
dedietrich@nnt.ru

WALTER MEIER (Klima Schweiz) AG

CH

www.waltermeier.com

Bahnstrasse 24
CH-8603 SCHWERZENBACH
+41 (0) 44 806 44 24
Serviceline +41 (0)8 00 846 846
+41 (0) 44 806 44 25
ch.klima@waltermeier.com

WALTER MEIER (Climat Suisse) SA

www.waltermeier.com

Z.I. de la Veyre B, St-Légier
CH-1800 VEVEY 1
+41 (0) 21 943 02 22
Serviceline +41 (0)8 00 846 846
+41 (0) 21 943 02 33
ch.climat@waltermeier.com

DE DIETRICH

CN

www.dedietrich-heating.com

Room 512, Tower A, Kelun Building
12A Guanghua Rd, Chaoyang District
C-100020 BEIJING
+86 (0)106.581.4017
+86 (0)106.581.4018
+86 (0)106.581.7056
+86 (0)106.581.4019
contactBJ@dedietrich.com.cn

Gaz de France
Dolcevita

AD001-AC

© Droits d'auteur
Toutes les informations techniques contenues dans la présente notice ainsi que les dessins et schémas électriques sont notre propriété et ne peuvent être reproduits sans notre autorisation écrite préalable.

141210

De Dietrich
DE DIETRICH THERMIQUE
57, rue de la Gare F- 67580 MERTZWILLER - BP 30