La chaudière au grand rendement pour les petites puissances.

CHAPPÉE

Pyrène S

14 kW à 42 kW (12 à 30 th/h) fioul ou gaz à air soufflé.

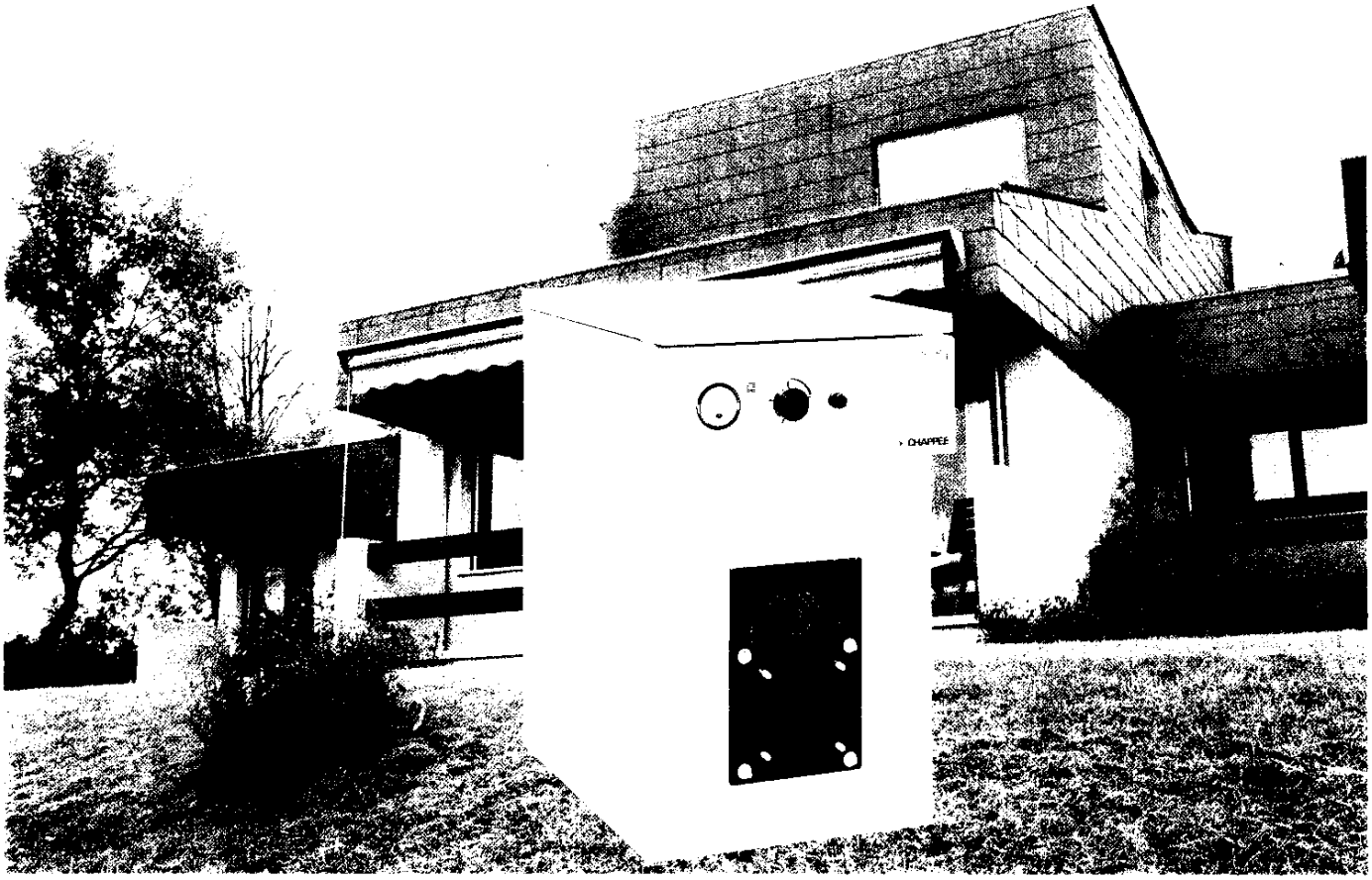

Les performances très élevées de PYRENE et son prix d'achat très compétitif font de cette chaudière une des plus intéressantes de sa catégorie.

La chaudière en fonte PYRENE a pour principale caractéristique d'avoir un rendement élevé même à petit régime.
C'est une chaudière moderne qui convient pour le chauffage économique de pavillons et des petits et moyens logements bien isolés. En nouvelle installation comme en remplacement de chaudière non performante ou surpuissante, la PYRENE répond aux problèmes d'économie d'énergie **parce qu'elle permet des réglages exactement adaptés aux besoins.** La PYRENE évite la surpuissance, source de gaspillage.

Un rapport qualité/prix exceptionnel.

CHAPPÉE est l'un des pionniers du fonctionnement des chaudières à basse température. Comme toutes les autres chaudières en fonte CHAPPÉE, la PYRENE fonctionne à basse température.
De plus, le rendement élevé de la PYRENE amène une récupération maximale des calories produites par la combustion. La preuve en est la température basse des fumées qui se situe entre 190° et 230°C.

Pour améliorer le rendement global, PYRENE est fortement calorifugée. Les panneaux de jaquette sont recouverts de laine de verre et d'une feuille d'aluminium limitant les déperditions de calories dans le local.

Petite, compacte, économique, la PYRENE n'en est pas moins belle avec sa ligne sobre, sa jaquette de couleur ivoire et sépia et son tableau de bord très complet.

La PYRENE est livrée en trois colis, le corps, la jaquette et le tableau de bord.
Petite, elle s'installe partout, même dans les endroits les plus exigus et son poids réduit facilite son installation.
Le corps monobloc est livré monté. La jaquette s'assemble par clips et vis.
La boîte à fumée est moulée dans la section arrière ce qui permet un raccordement direct au conduit de fumée et fait gagner une place importante.
Le raccordement électrique se limite au branchement sur le thermostat du raccordement brûleur et du réseau.

Livrée sans brûleur, la PYRENE peut recevoir tous types de brûleurs du commerce.
Pour obtenir le meilleur rendement, il est préconisé d'équiper la PYRENE des brûleurs **CHAPPEE CF4R** et **CG4** spécialement adaptés.

Le tableau de bord de la PYRENE comporte les appareils indispensables au contrôle de marche :
- un thermostat réglable de chaudière,
- un thermostat de sécurité,
- un thermomètre de contrôle de la chaudière.

Tous les organes de la PYRENE sont aisément accessibles. Le ramonage se fait par une trappe située sur le dessus du corps (une brosse est fournie).
Le ramonage peut se faire aussi chimiquement.

Le corps de la PYRENE est constitué d'éléments fonte.
Il assure un échange calorifique optimal dans un encombrement réduit grâce à ses profilés "à picots".
La fonte résiste à la corrosion et garantit la meilleure tenue aux différentes contraintes mécaniques dues aux variations de températures et à la pression.
Tous les éléments de la PYRENE sont testés en usine à 14 bars avant montage et à 6 bars pendant 20 min. après le montage.
La pression de service est de 4 bars.
L'étonnante fiabilité de la PYRENE garantit un fonctionnement "sans histoires".

N° Chaudière	Puissance utile		Contenance eau litres	Dimensions en mm			Dépression mini-buse mbar	Préconisation brûleur CHAPPÉE		Poids d'expédition kg
	kW	th/h		haut.	larg.	prof.		FIOUL	GAZ	
13	14/18	12/15,5	14,5	680	380	413	0,12	CF4R	CG4	96
14	18/27	15,5/23	18	680	380	513	0,21	CF4R	CG4	118
15	27/35	23/30	21,5	680	380	613	0,25	CF4R	CG4	140
16	35/42	30/36	25	680	380	713	0,30	CF4R	CG4	162

Nos conditions générales de vente s'appliquent à ces matériels. L'amélioration de nos produits peut modifier ces spécifications sans préavis. Ce document ne présente pas de caractère contractuel. Les spécifications techniques sont données à titre strictement indicatif.

CHAPPÉE
Compagnie Internationale du Chauffage

157, avenue Charles Floquet
93155 LE BLANC-MESNIL CEDEX
(1) 45.91.56.00 - Télex : 231 074 F
RCS Bobigny B 602 041 675

REF 4700 - 20.04.89 CIBEL

CHAPPÉE

PYRENE_s

Chaudières fonte

version chauffage à équiper

Instructions de montage et de mise en fonctionnement

1 rappel des caractéristiques
2 instructions de montage et d'installation
3 instructions de réglage

157, avenue Charles Floquet, 93158 Le Blanc-Mesnil Cedex - Téléphone : (1) 48 65 44 47

Réf. 4109
Mars 87

I caractéristiques et dimensions principales

1.1 CARACTERISTIQUES GENERALES

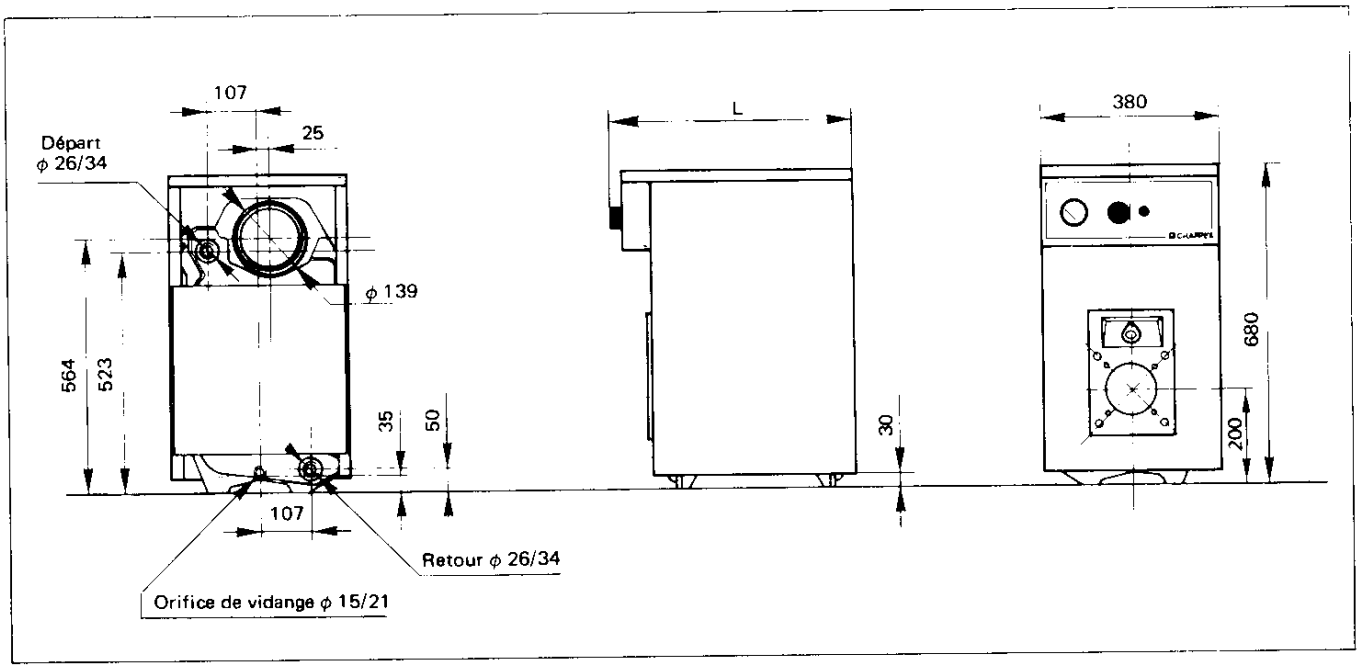

N° Chaudière	Puissance utile		Contenance eau litres	Cote (L) mm	Dépression mini buse mbar	Préconisation brûleur CHAPPÉE		Poids d'expédition kg
	kW	th/h				Mazout	Gaz	
13	14/18	12/15,5	14,5	413	0,13	CF 4R	Cougar G4	96
14	18/27	15,5/23	18	513	0,22	CF 4R	Cougar G4	118
15	27/35	23/30	21,5	613	0,25	CF 4R	Cougar G4	140
16	35/42	30/36	25	713	0,30	CF 4R	Cougar G4	162

1.2 CARACTERISTIQUES TECHNIQUES

• Règlementation

La règlementation en vigueur doit être strictement observée pour obtenir les meilleures garanties de fonctionnement, d'utilisation et de durée.

Les prescriptions de l'accord du 2 Juillet 1969, et celles de son annexe n° 2 doivent être appliquées, en ce qui concerne :

- l'installation
- l'utilisation et l'entretien
- la note technique.

Elles ne dispensent pas de l'application des Règles de l'art et du D.T.U. 65-11.

Nota 1 :

En ce qui concerne les cheminées, l'arrêté du 20 Juin 1975 paru au J.O. du 31 Juillet 1975, impose la méthode exposée dans le D.T.U. de Novembre 1974, intitulé : « Règles et processus de calcul des cheminées fonctionnant en tirage naturel » et annexe A1 - A2 - B de Février 1975.

Nota 2 :

En ce qui concerne les installations anciennes génératrices de boues, il est recommandé :

- de contrôler et traiter l'eau pour le tartre
- d'effectuer un rinçage efficace et abondant du circuit d'eau avant la mise en service.

BRULEURS

Les chaudières PYRENE sont spécialement conçues pour obtenir les meilleures performances actuellement possibles avec les brûleurs modernes.

Les performances annoncées ont été réalisées avec les brûleurs CHAPPÉE préconisés dans le tableau des caractéristiques.

Se conformer aux instructions du constructeur pour l'installation, le réglage et l'utilisation du brûleur.

1.3 DESCRIPTION DE LA FOURNITURE

FOURNITURE NORMALE

- Le corps en fonte assemblé et éprouvé à 6 bar
- Les accessoires, chicane, trappe de ramonage et plaque brûleur
- La jaquette laquée, non montée, avec son calorifuge
- Le tableau de commande (mono 220 V) comprenant :

– un aquastat de chaudière réglable
– un thermostat de sécurité
– un thermomètre de contrôle de la chaudière
– un câble de raccordement électrique des thermostats

- La brosse de ramonage

FOURNITURE SUR DEMANDE SPECIALE

- Le brûleur à mazout CHAPPÉE préconisé C F 4 R
- Le brûleur à gaz CHAPPÉE préconisé COUGAR G4

2 instructions de montage et d'installation

2.1 COLISAGE

Les chaudières PYRENE sont normalement livrées en plusieurs colis séparés se décomposant comme suit :

- Le corps de chauffe assemblé et équipé de ses accessoires (chicane, trappe de ramonage, plaque brûleur, doigt de gant de bulbes thermostats)
- La jaquette à monter avec son calorifuge et le tableau de commande
- Eventuellement le brûleur en option

Verifier au moyen de la fiche de contrôle le contenu de chaque colis.

2.2 AMENAGEMENT DE LA CHAUFFERIE

VENTILATION

La chaufferie doit être ventilée conformément à la règlementation.

SOCLE

La chaudière est prévue pour être directement installée sur le sol de la chaufferie. Un socle néanmoins facilite les opérations d'entretien de la chaufferie, tout en éloignant le brûleur des corps étrangers qu'il pourrait aspirer.

DEGAGEMENT

Réserver, entre chaudière et parois adjacentes, un espace suffisant pour un branchement aussi directe que possible du départ de fumées et pour les raccordements aisément accessibles des circuits chauffage et d'alimentation en combustible liquide ou gazeux (fig. ci-dessous). Les dimensions données assurent un accès correct pour les opérations de nettoyage (examens périodiques).

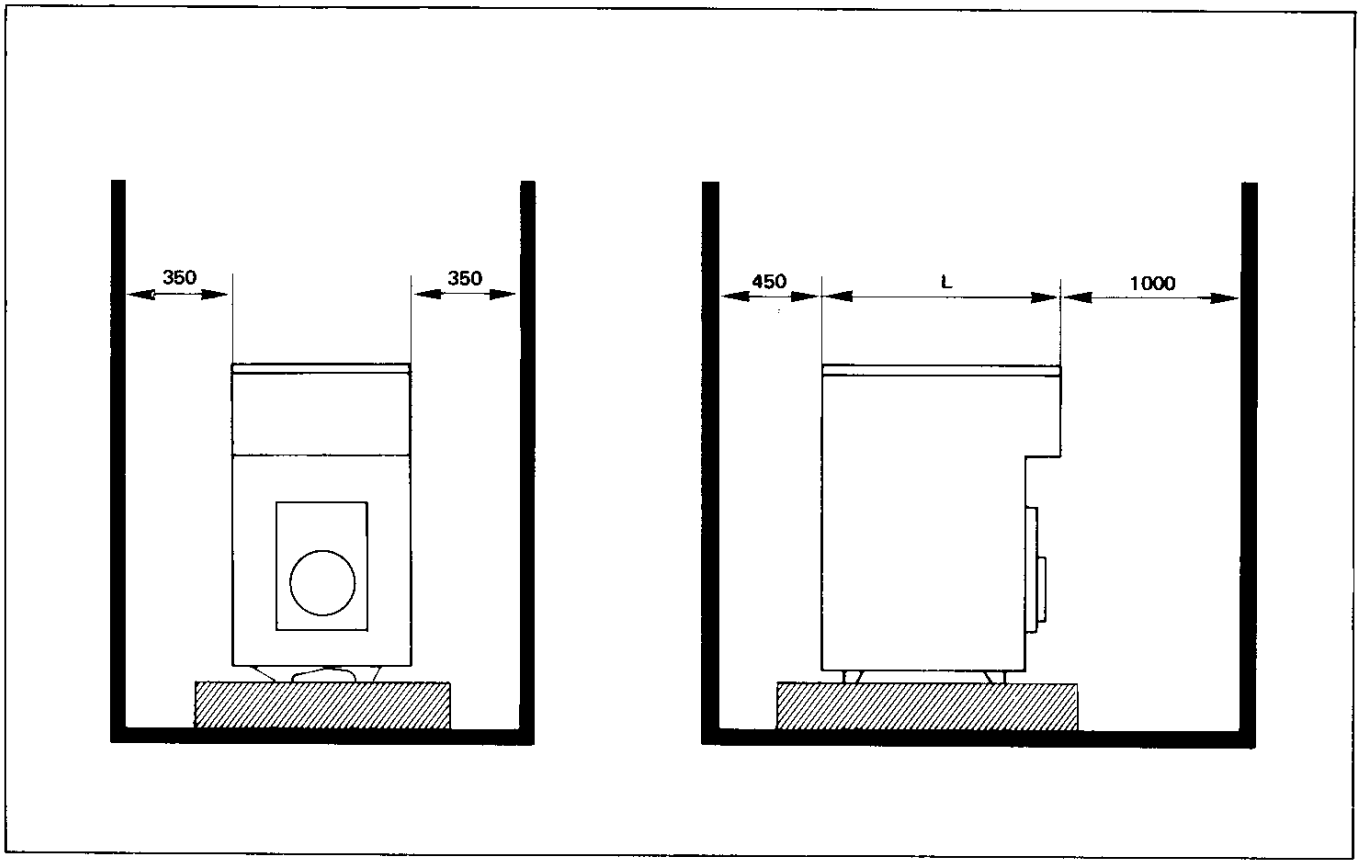

2.3 PROCESSUS D'INSTALLATION

CHAUDIERE

- Mettre en place le corps de chaudière équipé de ces accessoires en se conformant autant que possible au plan d'aménagement.
- Raccorder le circuit chauffage en conservant, sur le raccordement retour de la chaudière, une tubulure droite de 200 mm environ.
- Raccorder le conduit de fumées avec tuyau ϕ 139 mm
- Vérifier à l'intérieur de la trappe de ramonage, le bon positionnement de la chicane sur les taquets des éléments intermédiaires.

JAQUETTE

Procéder au montage de la jaquette comme suit :

- Assembler, à l'écart de la chaudière, les 2 côtés et la façade
- Sur la chaudière :
  – Retirer la plaque brûleur
  – Monter les goujons support de jaquette sur les éléments avant et arrière. Les goujons avant sont filetés aux deux extrémités.
- Placer le montage côtés-façade sur la chaudière en engageant la façade sur les goujons-support avant. Bloquer les écrous des goujons. Fixer la plaque brûleur.
- Placer la tôle arrière sur les goujons arrière. La fixer sur les côtés.
- Pour monter le bandeau, débloquer les têtes de vis de fixation supérieure de la façade sur les côtés, engager les 3 bulbes thermomètre-thermostats dans le doigt de gant de la chaudière selon croquis, glisser les plis de côté du bandeau sous les têtes de vis avant serrage pour fixation.
- Placer le dessus de jaquette.

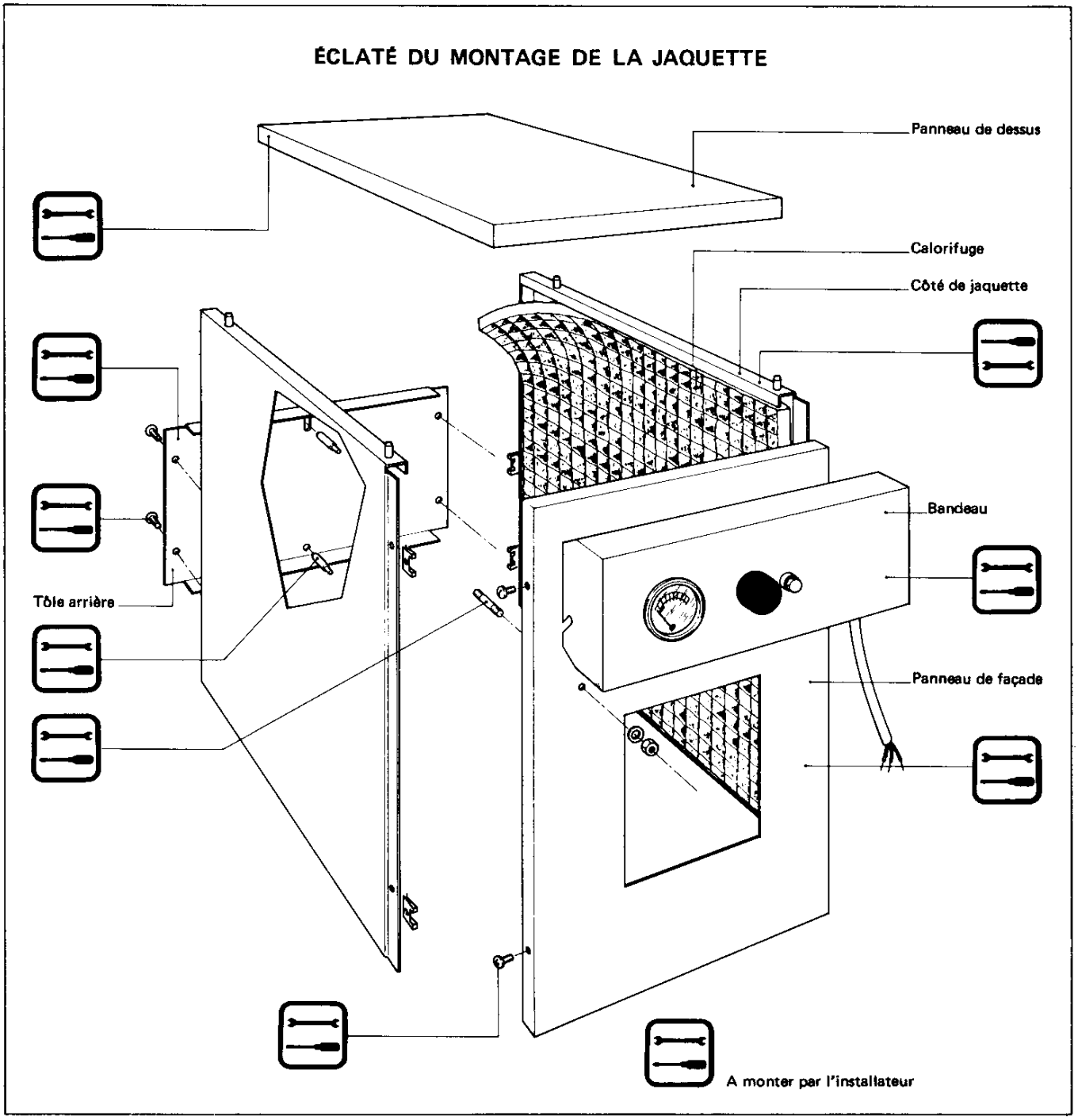

RACCORDEMENTS ELECTRIQUES

L'installation et la mise à la terre seront réalisées selon les normes en vigueur (NF 15-100)

La ligne alimentant la chaudière doit pouvoir supporter une intensité de 5 A sous 220 V.

La prise de terre doit être raccordée conformément aux prescriptions règlementaires.

Le raccordement électrique des thermostats du bandeau et de l'alimentation se fait directement sur boîtier de raccordement du brûleur suivant schéma électrique ci-dessous.

La ligne de raccordement des thermostats doit être raccordée électriquement en série sur la phase d'alimentation (L1) en amont du brûleur.

SCHÉMA DE MONTAGE DES BULBES

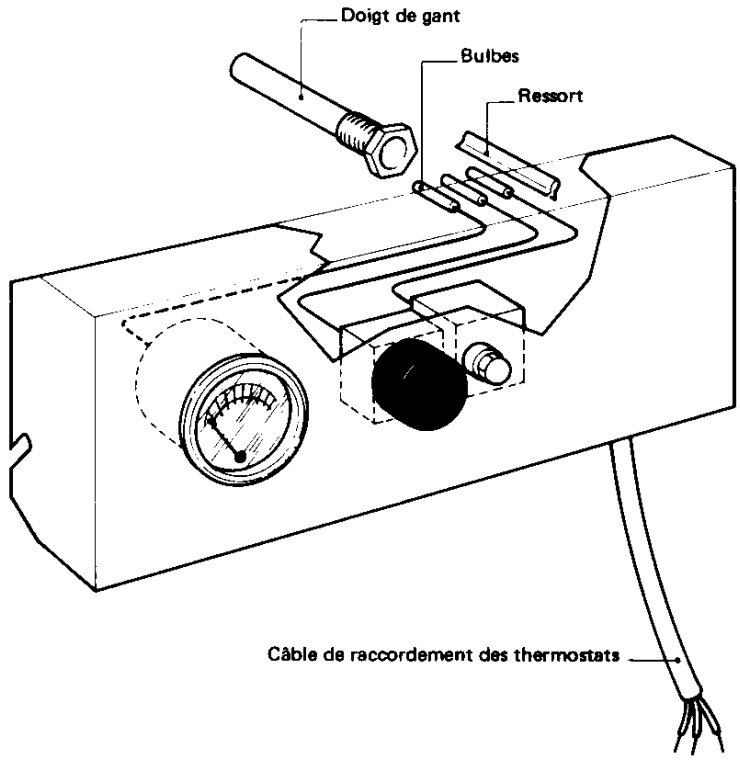

MONTAGE DES BULBES

- Il est important de respecter le montage des bulbes suivant le schéma ci-dessous.
- Placer les 3 bulbes de thermostats et thermomètre contre le ressort R et glisser l'ensemble bien à fond dans le doigt de gant.

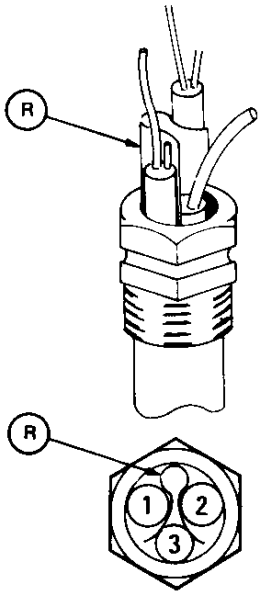

SCHÉMA ÉLECTRIQUE

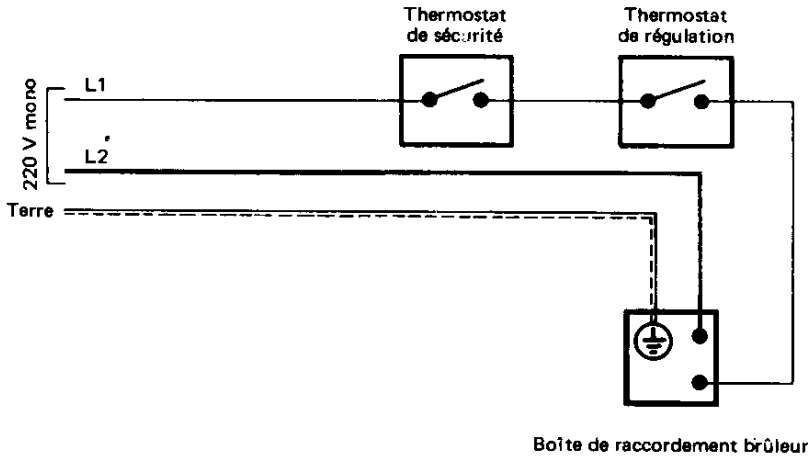

3 instructions de réglage. mise en service mise en route

BRULEUR

Voir la notice spéciale fournie avec le brûleur. Si nécessaire prendre contact avec le concessionnaire ou le constructeur du brûleur.

CHAUDIERE

Pour le remplissage de la chaudière, éviter l'emploi d'eau calcaire qui peut entartrer la chaudière.

La note technique de l'accord intersyndical du 2 Juillet 1969 précise entre autre, que si le TH ou titre hydrotimétrique, est supérieur à 25 ° français, le remplissage de la chaudière doit être prévu avec de l'eau douce.

ANTIGEL

Une protection efficace contre le gel peut être obtenue en introduisant une certaine quantité d'antigel dans le circuit eau de chauffage.

Les antigels pour circuit de chauffage central sont de qualité spéciale.

Il faut s'assurer qu'il ne peut y avoir communication entre les circuits de chauffage et l'eau d'alimentation (cf. circulaire du 26 Avril 1982 du Ministère de la Santé).

MISE EN SERVICE

Lors de la première mise en service :

- S'assurer que le plein d'eau est bien fait
- Vérifier l'étanchéité du circuit d'eau
- Purger tous les points hauts, jusqu'à obtenir un léger écoulement
- Vérifier l'étanchéité de la trappe de ramonage et la liaison correcte du tuyau de raccordement fumées à la cheminée
- Contrôler le bon fonctionnement du régulateur de tirage s'il existe
- S'assurer le bon verrouillage du brûleur
- S'assurer que la cuve contient assez de mazout pour noyer la crépine et que les vannes d'alimentation et retour sont ouvertes
- Remplir de mazout la canalisation d'aspiration du brûleur
- Pour le fonctionnement aux combustibles gazeux, vérifier que les conditions de sécurité sont bien remplies et que l'alimentation en gaz (pression-débit) est correcte

MISE EN ROUTE

Le thermostat de chaudière étant réglé sur la température de départ choisie, actionner l'interrupteur général de l'installation imposé par les règlements en vigueur afin que le brûleur soit sous tension.

Une fois mis en route, le brûleur répondra automatiquement aux impulsions données par les appareils d'asservissement.

En cas de panne de courant électrique, le brûleur s'arrête comme pour une ouverture de l'interrupteur général et démarre automatiquement lors du rétablissement de la tension.

NOTA

Après la première mise à feu d'une installation avec brûleur à mazout, il est conseillé de nettoyer le filtre de la pompe à combustible.

C I CH

157, avenue Charles Floquet, 93158 Le Blanc-Mesnil Cedex - Téléphone : (1) 48 65 44 47
Télécopie : Poste 387 - Télex : 231074 F
COMPAGNIE INTERNATIONALE DU CHAUFFAGE : S.A. au capital de 57 000 000 F - R.C.S. Pontoise B 602 041 675

GRAPHIQUE IMPRIMERIE 3.3.87

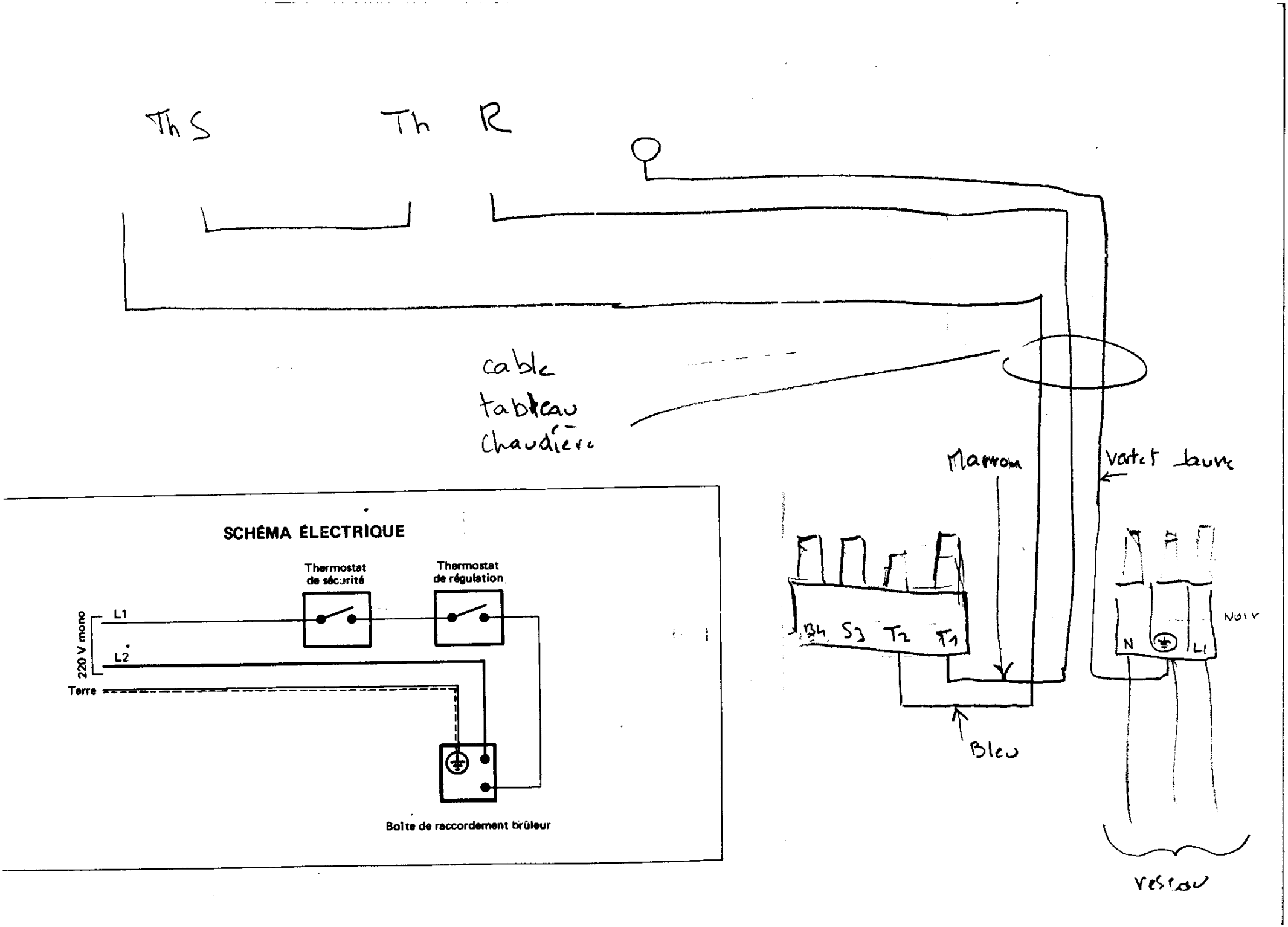
Th S
Th R
cable
tableau
chaudière
Marron
Vert et jaune
B4 S3 T2 T1
Bleu
N
L1
Noir
réseau
SCHÉMA ÉLECTRIQUE
Thermostat de sécurité
Thermostat de régulation
220 V mono
L1
L2
Terre
Boîte de raccordement brûleur

11 Pochette de visserie (Brûleur+Chaudière)
19 Brosse de ramonage

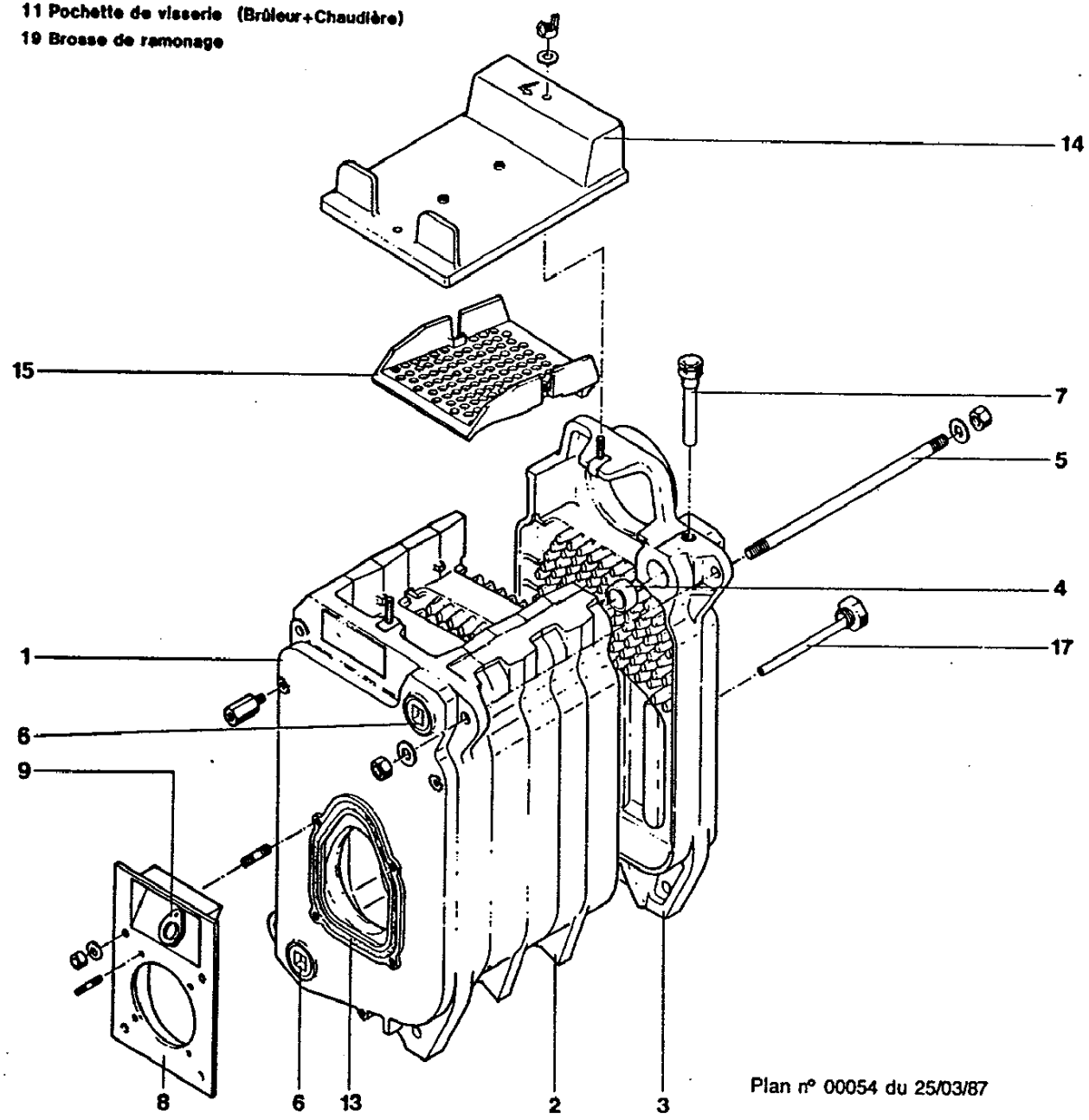

Plan n° 00054 du 25/03/87

Numéro de nomenclature	Numéro de repère	Référence de la pièce
-1	S17109223	CORPS EQUIP.MZ/GZ SERIE 1 3S
-1	S17109224	CORPS EQUIP.MZ/GZ SERIE 1 4S
-1	S17109225	CORPS PYRENE
-1	S17109226	CORPS EQUIP.MZ/GZ SERIE 1 6S
1	S17800836	ELEMENT AVANT
11	S17076314	POCHET.VIS.CPLT
13	S17000167	TRESSE FIBRE DE VERRE D=8
14	S17819939	TRAP RAM ASS
14	S17819949	TRAP RAM ASS
14	S17819959	TRAP RAM ASS
14	S17819969	TRAP.RAM.ASS.
15	S17814335	CHICANE NM.
15	S17814345	CHICANE .
15	S17814355	CHICANE
15	S17814365	CHICANE
17	S17006523	REPARTITEUR
19	S17002007	GOUPILLON ACIER OV. 55X35
2	S17803086	ELEMENT INTER
3	S17802066	ELEMENT ARRIERE RECHANGE
4	S17809127	NIPPLE
4	S17004971	NIPPLE FONTE USINEE
5	S17077240	TRINGLE ASSEMBL
5	S17077241	TRINGLE ASSEMBL
5	S17077242	TRINGLE ASSEMBL.
5	S17077243	TRINGLE ASSEMBL.
6	S15926610	BOUCHON 26/34 AFY 596
7	S17001785	DOIGT DE GANT 4 BULBES 1/2""
8	S17830089	PLAQUE BR
9	S17834117	OEILLETON FONTE

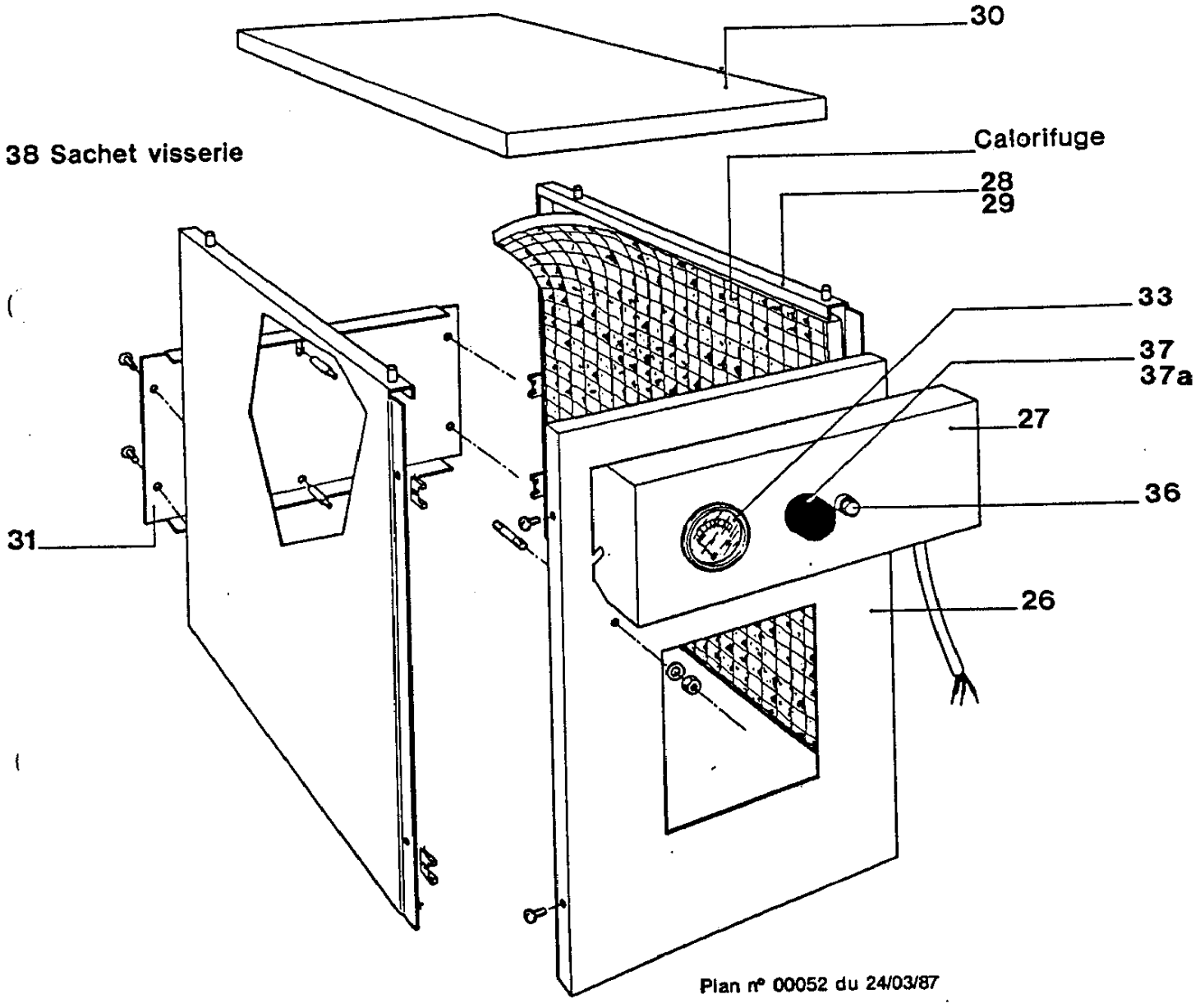

Plan n° 00052 du 24/03/87

Numéro de nomenclature	Numéro de repère	Référence de la pièce
-1	S17215023	JAQUETTE PYRENE 13 ET 13""S""
-1	S17215024	JAQUETTE PYRENE 14 ET 14""S""
-1	S17215025	JAQUETTE PYRENE 15 ET 15""S""
26	S17904658	FACADE AV.CALOR.PYR. NM.
27	S17201560	BANDEAU REGUL.PYRENE EQUIPE
27	S17201561	TABLEAU COMMANDE CABL.PYRENE S
27	S17904586	BANDEAU NU PYRENE
28	S17903289	COTE D.CALOR.JAQ.PYR16 NM.
28	S17904749	COTE D.CALOR.JAQ.PYR13 NM.
28	S17904759	COTE D.CALOR.JAQ.PYR14 NM.
28	S17904769	COTE D.CALOR.JAQ.PYR15 NM.
29	S17904768	COTE G.CALOR.JAQ.PYR15 NM.
29	S17904758	COTE G.CALOR.JAQ.PYR14 NM.
29	S17904748	COTE G.CALOR.JAQ.PYR13 NM.
29	S17903288	COTE G.CALOR.JAQ.PYR16 NM.
30	S17903319	DESSUS CALOR.JAQ.PYR16 NM.
30	S17904629	DESSUS CALOR.JAQ.PYR13 NM.
30	S17904639	DESSUS CALOR.JAQ.PYR14 NM.
30	S17904649	DESSUS CALOR.JAQ.PYR15 NM.
31	S17909879	ARRIERE CALOR.JAQ.
33	S17007048	THERMOMETRE D52 LG 1M B6
36	S17007001	THERMOSTAT SECUR.RAF.10.02.01
36	S17007002	THERMOST.LIMIT.RAF 10.02.06
37	S17007004	THERMOSTAT TXA 4C 018 30/90°
37A	S17000728	MANETTE THERMOS.
38	S17076315	POCHET.VIS.CPLT

RACCORDEMENTS ELECTRIQUES

L'installation et la mise à la terre seront réalisées selon les normes en vigueur (NF 15-100)

La ligne alimentant la chaudière doit pouvoir supporter une intensité de 5 A sous 220 V.

La prise de terre doit être raccordée conformément aux prescriptions règlementaires.

Le raccordement électrique des thermostats du bandeau et de l'alimentation se fait directement sur boîtier de raccordement du brûleur suivant schéma électrique ci-dessous.

La ligne de raccordement des thermostats doit être raccordée électriquement en série sur la phase d'alimentation (L1) en amont du brûleur.

SCHÉMA DE MONTAGE DES BULBES

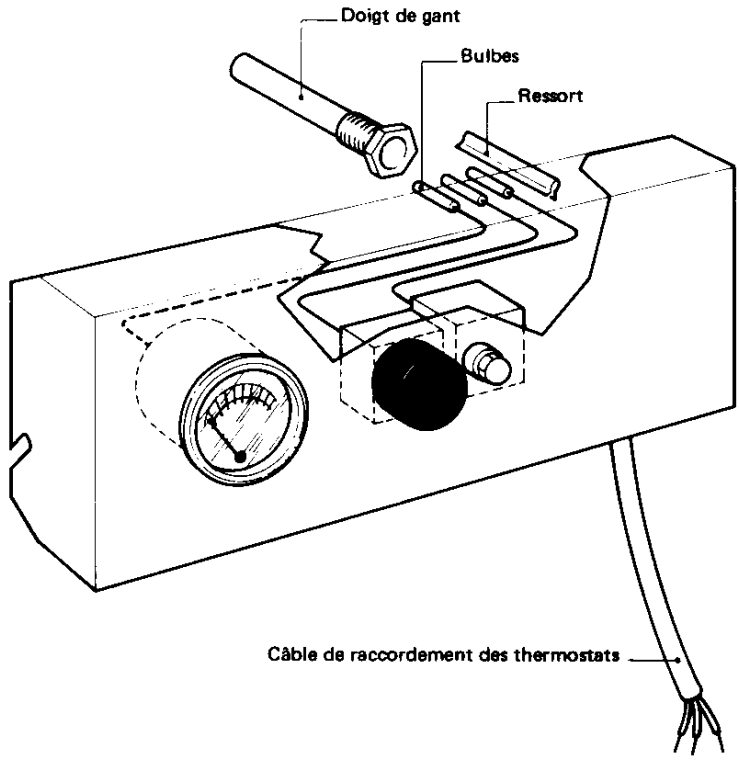

MONTAGE DES BULBES

- Il est important de respecter le montage des bulbes suivant le schéma ci-dessous.
- Placer les 3 bulbes de thermostats et thermomètre contre le ressort R et glisser l'ensemble bien à fond dans le doigt de gant.

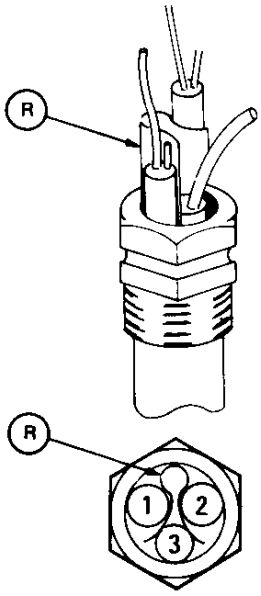
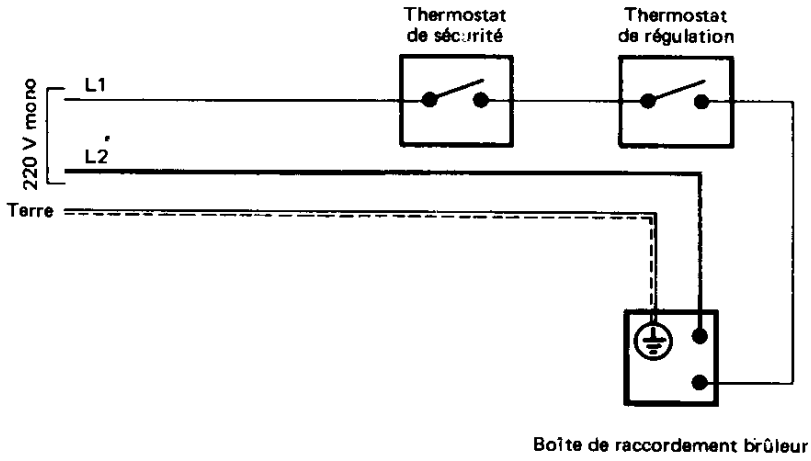
SCHÉMA ÉLECTRIQUE