CHAPPÉE

PYRENE_s

Chaudières fonte

version chauffage à équiper

Instructions de montage et de mise en fonctionnement

1 rappel des caractéristiques
2 instructions de montage et d'installation
3 instructions de réglage

157, avenue Charles Floquet, 93158 Le Blanc-Mesnil Cedex - Téléphone : (1) 48 65 44 47

Réf. 4109
Mars 87

I caractéristiques et dimensions principales

1.1 CARACTERISTIQUES GENERALES

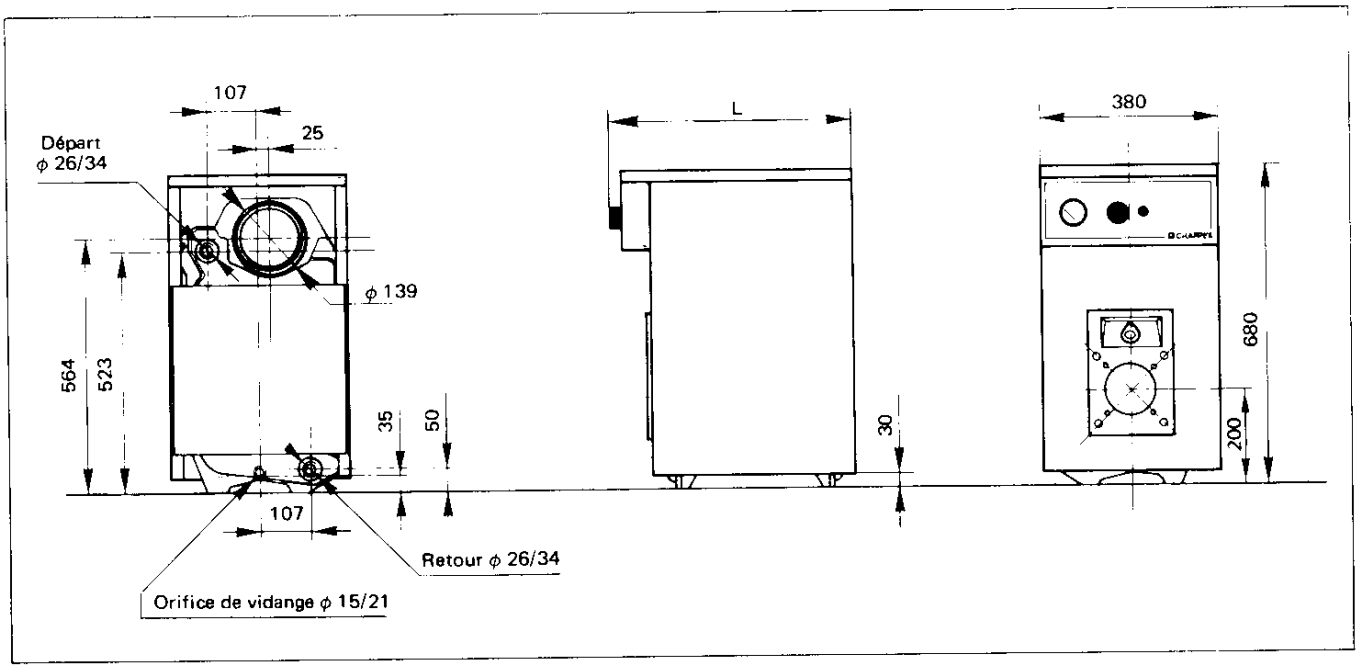

N° Chaudière	Puissance utile		Contenance eau litres	Cote (L) mm	Dépression mini buse mbar	Préconisation brûleur CHAPPÉE		Poids d'expédition kg
	kW	th/h				Mazout	Gaz	
13	14/18	12/15,5	14,5	413	0,13	CF 4R	Cougar G4	96
14	18/27	15,5/23	18	513	0,22	CF 4R	Cougar G4	118
15	27/35	23/30	21,5	613	0,25	CF 4R	Cougar G4	140
16	35/42	30/36	25	713	0,30	CF 4R	Cougar G4	162

1.2 CARACTERISTIQUES TECHNIQUES

• Règlementation

La règlementation en vigueur doit être strictement observée pour obtenir les meilleures garanties de fonctionnement, d'utilisation et de durée.

Les prescriptions de l'accord du 2 Juillet 1969, et celles de son annexe n° 2 doivent être appliquées, en ce qui concerne :

- l'installation
- l'utilisation et l'entretien
- la note technique.

Elles ne dispensent pas de l'application des Règles de l'art et du D.T.U. 65-11.

Nota 1 :

En ce qui concerne les cheminées, l'arrêté du 20 Juin 1975 paru au J.O. du 31 Juillet 1975, impose la méthode exposée dans le D.T.U. de Novembre 1974, intitulé : « Règles et processus de calcul des cheminées fonctionnant en tirage naturel » et annexe A1 - A2 - B de Février 1975.

Nota 2 :

En ce qui concerne les installations anciennes génératrices de boues, il est recommandé :

- de contrôler et traiter l'eau pour le tartre
- d'effectuer un rinçage efficace et abondant du circuit d'eau avant la mise en service.

BRULEURS

Les chaudières PYRENE sont spécialement conçues pour obtenir les meilleures performances actuellement possibles avec les brûleurs modernes.

Les performances annoncées ont été réalisées avec les brûleurs CHAPPÉE préconisés dans le tableau des caractéristiques.

Se conformer aux instructions du constructeur pour l'installation, le réglage et l'utilisation du brûleur.

1.3 DESCRIPTION DE LA FOURNITURE

FOURNITURE NORMALE

- Le corps en fonte assemblé et éprouvé à 6 bar
- Les accessoires, chicane, trappe de ramonage et plaque brûleur
- La jaquette laquée, non montée, avec son calorifuge
- Le tableau de commande (mono 220 V) comprenant :

– un aquastat de chaudière réglable
– un thermostat de sécurité
– un thermomètre de contrôle de la chaudière
– un câble de raccordement électrique des thermostats

- La brosse de ramonage

FOURNITURE SUR DEMANDE SPECIALE

- Le brûleur à mazout CHAPPÉE préconisé C F 4 R
- Le brûleur à gaz CHAPPÉE préconisé COUGAR G4

2 instructions de montage et d'installation

2.1 COLISAGE

Les chaudières PYRENE sont normalement livrées en plusieurs colis séparés se décomposant comme suit :

- Le corps de chauffe assemblé et équipé de ses accessoires (chicane, trappe de ramonage, plaque brûleur, doigt de gant de bulbes thermostats)
- La jaquette à monter avec son calorifuge et le tableau de commande
- Eventuellement le brûleur en option

Verifier au moyen de la fiche de contrôle le contenu de chaque colis.

2.2 AMENAGEMENT DE LA CHAUFFERIE

VENTILATION

La chaufferie doit être ventilée conformément à la règlementation.

SOCLE

La chaudière est prévue pour être directement installée sur le sol de la chaufferie. Un socle néanmoins facilite les opérations d'entretien de la chaufferie, tout en éloignant le brûleur des corps étrangers qu'il pourrait aspirer.

DEGAGEMENT

Réserver, entre chaudière et parois adjacentes, un espace suffisant pour un branchement aussi directe que possible du départ de fumées et pour les raccordements aisément accessibles des circuits chauffage et d'alimentation en combustible liquide ou gazeux (fig. ci-dessous). Les dimensions données assurent un accès correct pour les opérations de nettoyage (examens périodiques).

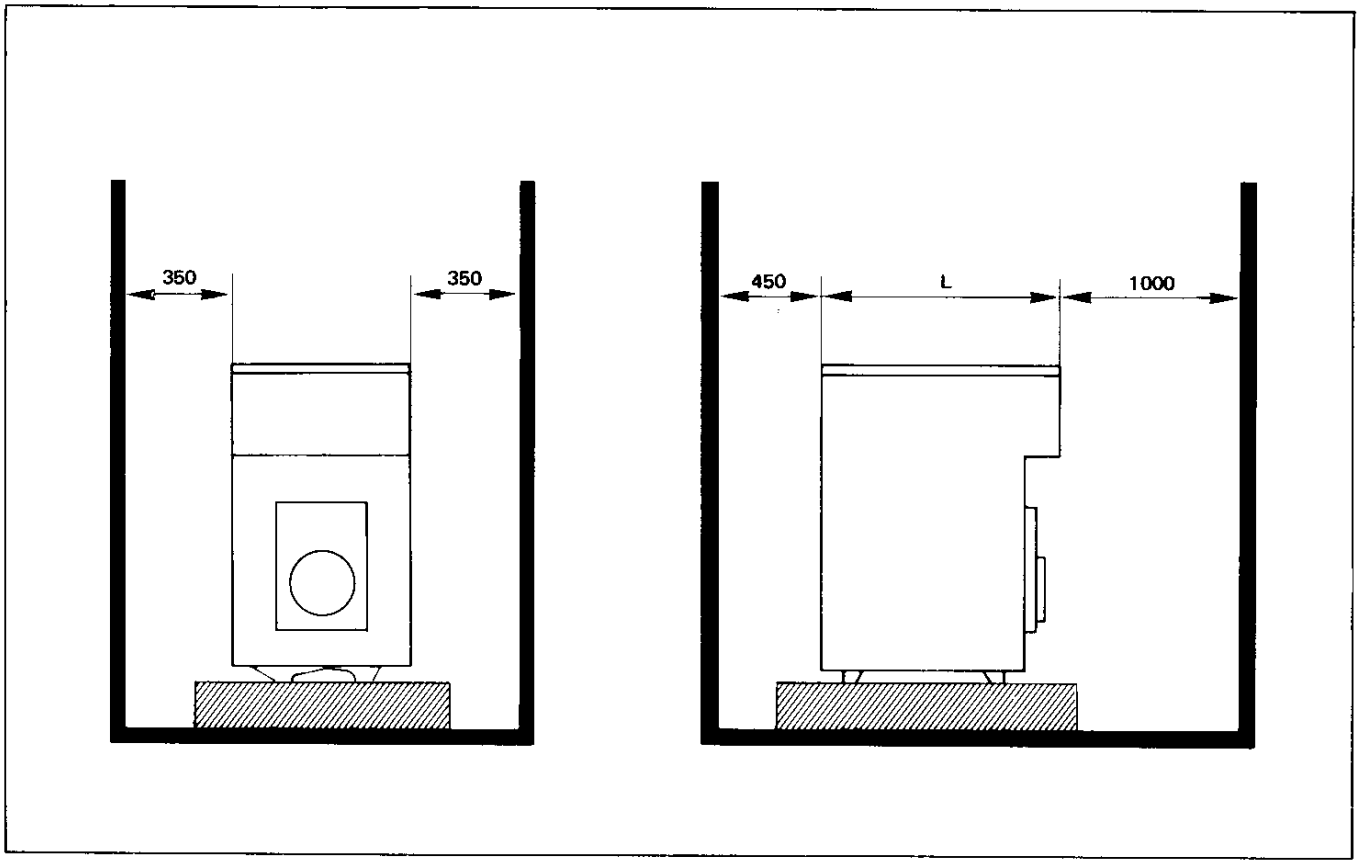

2.3 PROCESSUS D'INSTALLATION

CHAUDIERE

- Mettre en place le corps de chaudière équipé de ces accessoires en se conformant autant que possible au plan d'aménagement.
- Raccorder le circuit chauffage en conservant, sur le raccordement retour de la chaudière, une tubulure droite de 200 mm environ.
- Raccorder le conduit de fumées avec tuyau ϕ 139 mm
- Vérifier à l'intérieur de la trappe de ramonage, le bon positionnement de la chicane sur les taquets des éléments intermédiaires.

JAQUETTE

Procéder au montage de la jaquette comme suit :

- Assembler, à l'écart de la chaudière, les 2 côtés et la façade
- Sur la chaudière :
  - Retirer la plaque brûleur
  - Monter les goujons support de jaquette sur les éléments avant et arrière. Les goujons avant sont filetés aux deux extrémités.
- Placer le montage côtés-façade sur la chaudière en engageant la façade sur les goujons-support avant. Bloquer les écrous des goujons. Fixer la plaque brûleur.
- Placer la tôle arrière sur les goujons arrière. La fixer sur les côtés.
- Pour monter le bandeau, débloquer les têtes de vis de fixation supérieure de la façade sur les côtés, engager les 3 bulbes thermomètre-thermostats dans le doigt de gant de la chaudière selon croquis, glisser les plis de côté du bandeau sous les têtes de vis avant serrage pour fixation.
- Placer le dessus de jaquette.

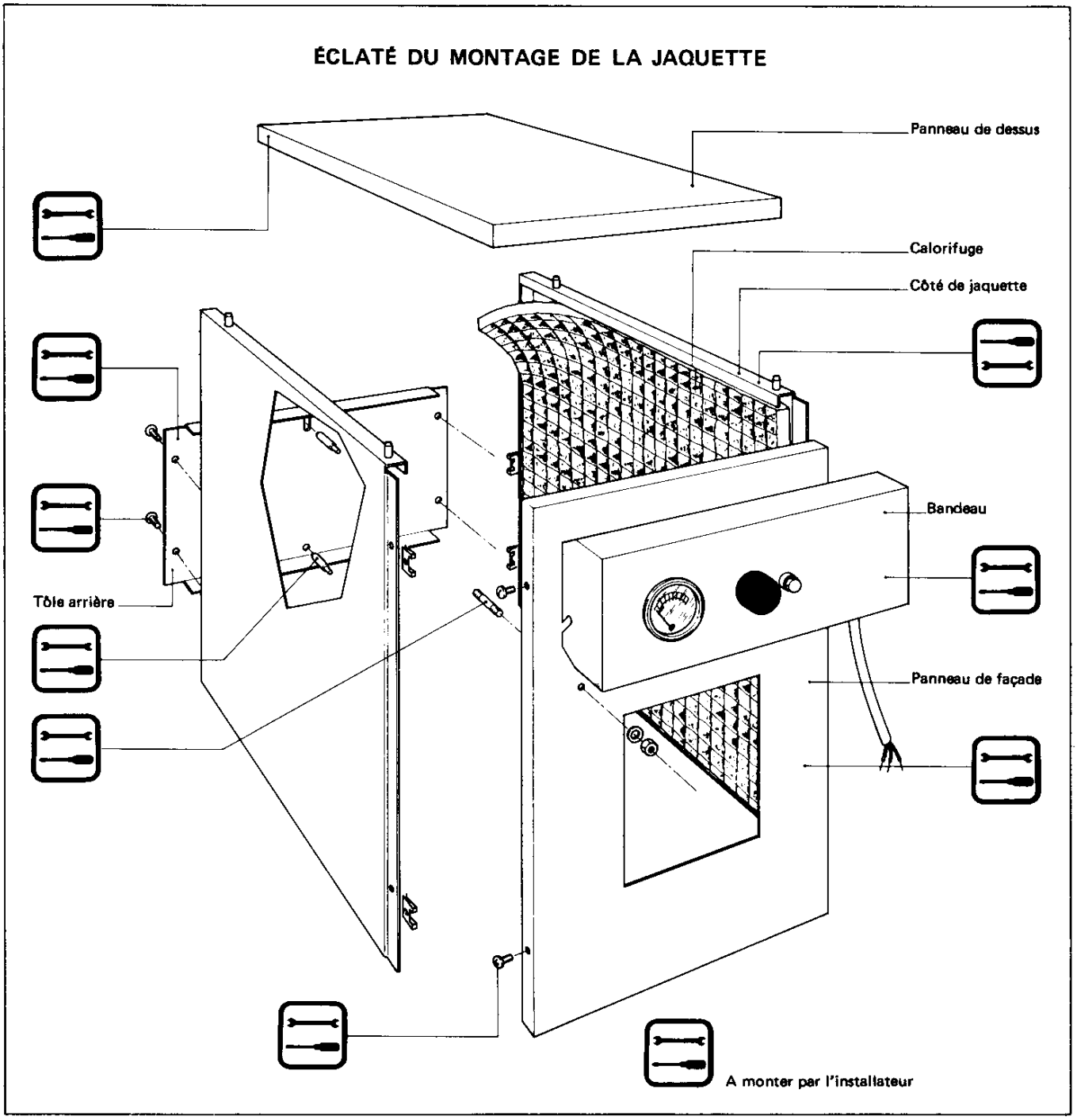

RACCORDEMENTS ELECTRIQUES

L'installation et la mise à la terre seront réalisées selon les normes en vigueur (NF 15-100)

La ligne alimentant la chaudière doit pouvoir supporter une intensité de 5 A sous 220 V.

La prise de terre doit être raccordée conformément aux prescriptions règlementaires.

Le raccordement électrique des thermostats du bandeau et de l'alimentation se fait directement sur boîtier de raccordement du brûleur suivant schéma électrique ci-dessous.

La ligne de raccordement des thermostats doit être raccordée électriquement en série sur la phase d'alimentation (L1) en amont du brûleur.

SCHÉMA DE MONTAGE DES BULBES

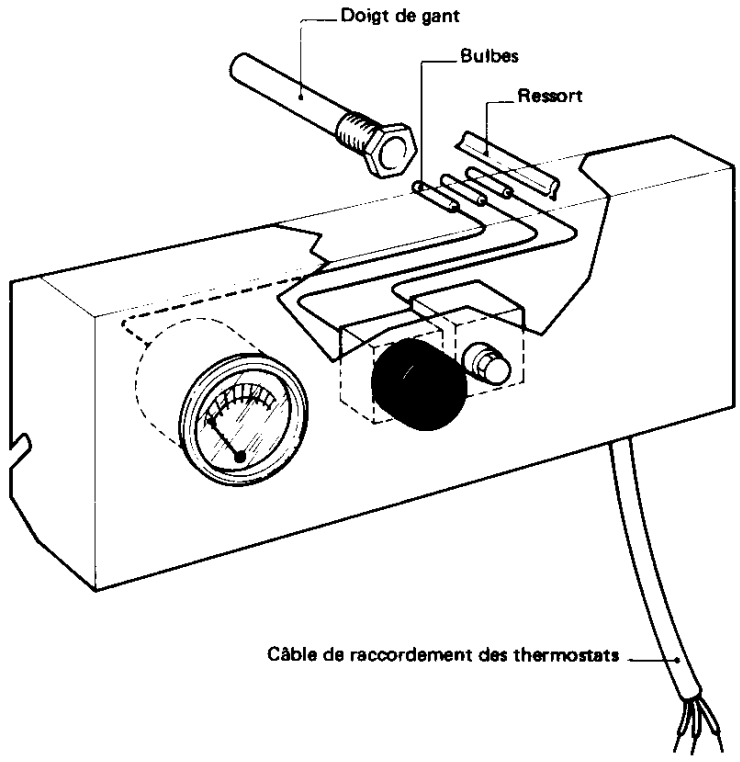

MONTAGE DES BULBES

- Il est important de respecter le montage des bulbes suivant le schéma ci-dessous.
- Placer les 3 bulbes de thermostats et thermomètre contre le ressort R et glisser l'ensemble bien à fond dans le doigt de gant.

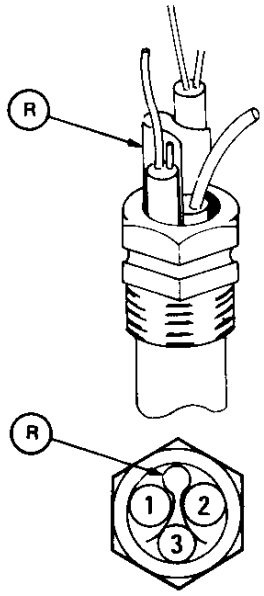

SCHÉMA ÉLECTRIQUE

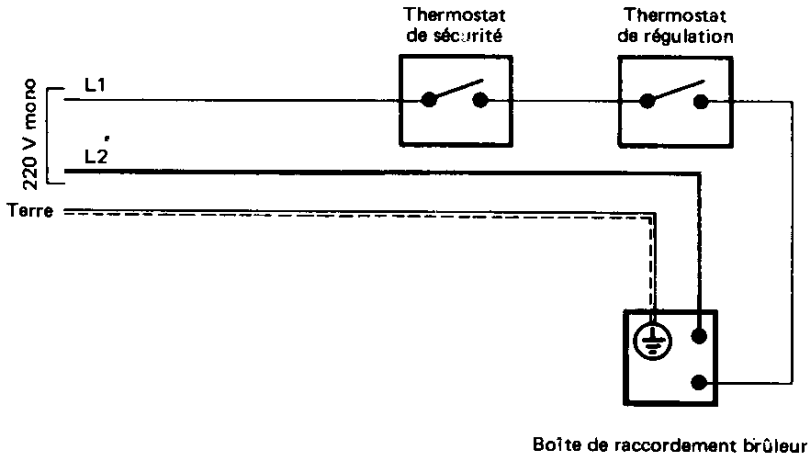

3 instructions de réglage. mise en service mise en route

BRULEUR

Voir la notice spéciale fournie avec le brûleur. Si nécessaire prendre contact avec le concessionnaire ou le constructeur du brûleur.

CHAUDIERE

Pour le remplissage de la chaudière, éviter l'emploi d'eau calcaire qui peut entartrer la chaudière.

La note technique de l'accord intersyndical du 2 Juillet 1969 précise entre autre, que si le TH ou titre hydrotimétrique, est supérieur à 25 ° français, le remplissage de la chaudière doit être prévu avec de l'eau douce.

ANTIGEL

Une protection efficace contre le gel peut être obtenue en introduisant une certaine quantité d'antigel dans le circuit eau de chauffage.

Les antigels pour circuit de chauffage central sont de qualité spéciale.

Il faut s'assurer qu'il ne peut y avoir communication entre les circuits de chauffage et l'eau d'alimentation (cf. circulaire du 26 Avril 1982 du Ministère de la Santé).

MISE EN SERVICE

Lors de la première mise en service :

- S'assurer que le plein d'eau est bien fait
- Vérifier l'étanchéité du circuit d'eau
- Purger tous les points hauts, jusqu'à obtenir un léger écoulement
- Vérifier l'étanchéité de la trappe de ramonage et la liaison correcte du tuyau de raccordement fumées à la cheminée
- Contrôler le bon fonctionnement du régulateur de tirage s'il existe
- S'assurer le bon verrouillage du brûleur
- S'assurer que la cuve contient assez de mazout pour noyer la crépine et que les vannes d'alimentation et retour sont ouvertes
- Remplir de mazout la canalisation d'aspiration du brûleur
- Pour le fonctionnement aux combustibles gazeux, vérifier que les conditions de sécurité sont bien remplies et que l'alimentation en gaz (pression-débit) est correcte

MISE EN ROUTE

Le thermostat de chaudière étant réglé sur la température de départ choisie, actionner l'interrupteur général de l'installation imposé par les règlements en vigueur afin que le brûleur soit sous tension.

Une fois mis en route, le brûleur répondra automatiquement aux impulsions données par les appareils d'asservissement.

En cas de panne de courant électrique, le brûleur s'arrête comme pour une ouverture de l'interrupteur général et démarre automatiquement lors du rétablissement de la tension.

NOTA

Après la première mise à feu d'une installation avec brûleur à mazout, il est conseillé de nettoyer le filtre de la pompe à combustible.

C I CH

157, avenue Charles Floquet, 93158 Le Blanc-Mesnil Cedex - Téléphone : (1) 48 65 44 47
Télécopie : Poste 387 - Télex : 231074 F
COMPAGNIE INTERNATIONALE DU CHAUFFAGE : S.A. au capital de 57 000 000 F - R.C.S. Pontoise B 602 041 675

GRAPHIQUE IMPRIMERIE 3.3.87