10. Programmation

10.1 Tableau de réglage

Tabelle 2: Réglage des paramètres

Tabelle 3:

Prog.-no.	Niveau de réglage	Fonction	Valeur standard
	Radio		
120	I	Binding Non | Oui	Non
121	I	Mode de test Non | Oui	Non
130	I	Appareil ambiant 1 Manque | Prêt à fonctionner | Pas de réception | Remplacer batt.	Manque
131	I	Appareil ambiant 2 Manque | Prêt à fonctionner | Pas de réception | Remplacer batt.	Manque
132	I	Sonde extérieure Manque | Prêt à fonctionner | Pas de réception | Remplacer batt.	Manque
138	I	Supprimer tous les appareils Non | Oui	Non

Les informations détaillées sur la programmation du régulateur à système integré RVS et les tableaux de réglage comprenant les paramètres programmables se trouvent dans le *manuel d'installation* de la chaudière.

Remarque: L'avancement de la procédure de liaison s'affiche sur le display de l'appareil ambiant. La liaison est réalisée lorsque le LED sur le récepteur radio s'éteint. Cette procédure peut durer jusqu'à 2 minutes.

Les conseils concernant la modification des paramètres se trouvent dans le *manuel d'installation* et dans la *notice d'utilisation* de la chaudière.

9.4 Tester la liaison radio

Pour tester la liaison radio, procéder de la façon suivante:

1. Appeler le niveau de réglage *Radio* sur l'appareil ambiant RGTF
2. Sélectionner le point de menu *Mode test* (Prog.-Nr. 121)
3. Sélectionner l'option *Oui* afin de démarrer le test de la liaison

Remarque: Le test de la liaison est réussi si au minimum 50% des données expédiées sont à nouveau reçues par l'appareil ambiant. Le statut des accessoires radio peut être interrogé sous le progr.-nr. 130-132.

Fig 16: Affichage display pour mode test actif (exemple)

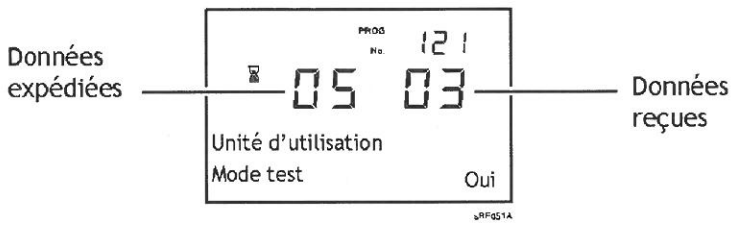

9.5 Alimentation de tension RGTF

L'alimentation de tension du RGTF se fait avec 2 piles type AAA (1,5 V).

59-273 125.4 10.05 Fh

Raccords

La télécommande RGT doit être raccordée au raccord FB du régulateur RVS ou de la LMU 74.

Borne	Désignation	Utilisation
1	CL +	RGT Data
2	CL -	RGT Masse
3	G +	12 V

Remarque: Si seul un câble à 2 conducteurs est à disposition, les câbles doivent être raccordés aux bornes 1 et 2. Dans ce cas, l'éclairage du display ne fonctionne pas.

Longueurs de conduites

Les câbles bus ne conduisent pas de tension secteur, mais seulement de tension minimale de sécurité. Elles **ne doivent pas être posées parallèlement à des conduites secteur** (signaux perturbateurs). Dans le cas contraire, des conduites blindées doivent être posées.

Longueurs de câbles admises:
Conduite Cu jusqu'à 20 m: 0,8 mm^2
Conduite Cu jusqu'à 80 m: 1 mm^2
Conduite Cu jusqu'à 120 m: 1,5 mm^2
Types de conduites: p. ex. LIYY ou LiYCY 2 x 0,8

9.2 Raccordement récepteur radio FEK

Le câble de liaison du récepteur radio FEK est raccordé au raccordement X60 du régulateur à système intégré RVS à l'aide de la fiche pré-confectionnée (voir plan de raccordement Page 18).

Risque de décharge électrique! Mettre la chaudière hors tension avant de procéder au raccordement du FEK!
Le récepteur radio FEK ou le régulateur à système intégré RVS peuvent être endommagés en cas de raccordement sous tension!

9.3 Réalisation de la liaison radio

Conditions à remplir pour réaliser la liaison radio entre le récepteur FEK et l'appareil ambiant RGTF:

- Le récepteur radio doit être raccordé de façon réglementaire à la chaudière
- Les piles dans l'appareil ambiant doivent être installées correctement

Remarque: Veiller à ce que la bande d'isolation dans le compartiment des piles de l'appareil ambiant soit retirée.

Procéder comme suit pour réaliser la liaison radio:

1. Appuyer pendant au moins 8 secondes sur la touche du récepteur radio FEK, jusqu'à ce que le LED clignote rapidement
2. Appeler le niveau de réglage *Radio* sur l'appareil ambiant RGTF
3. Sélectionner le point de menu *Binding* (Prog.-Nr. 120)
4. Choisir l'option *Oui* afin de démarrer la procédure de liaison

9. Installation

9.1 Raccordement électrique du RGT

Poser les câbles de raccordement du RGT vers la chaudière.
Ici, les câbles doivent être passés dans les passe-câbles du caisson du tableau de commande et être raccordés conformément au schéma de câblage.

Fig 14: Passe-câble

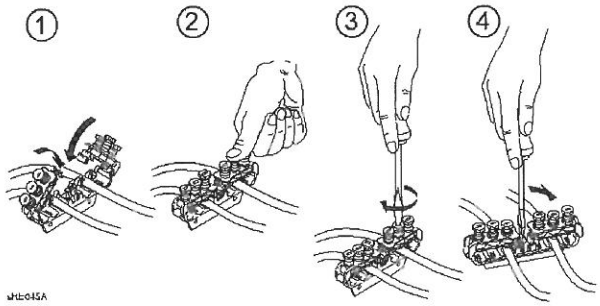

1. Poser les câbles et rabattre les bornes jusqu'à enclenchement
2. Enfoncer les vis à borne
3. Serrer la vis à borne avec un tournevis
4. Pour ouvrir les bornes des câbles, exercer un mouvement de levier sur le mécanisme à déclic avec un tournevis

Schéma de câblage

Fig 15: Schéma de câblage

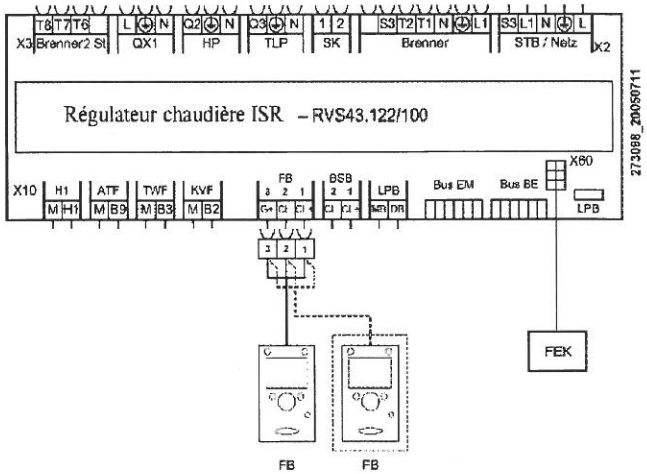

Légende:

FB: Télécommande; possibilité de raccorder 2 télécommandes maxi
FEK: Récepteur radio de la chaudière

59-273 125.4 10.05 Fh

Fig 12: Montage du RGTF sans support mural

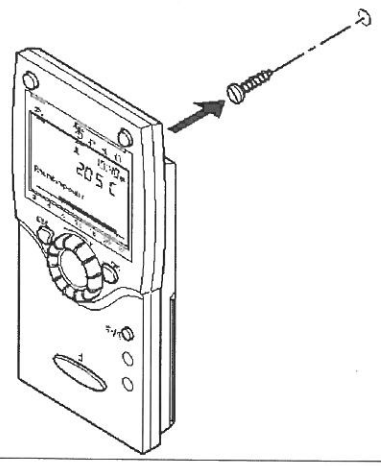

8.5 Montage du récepteur radio FEK (accessoire)

Fixez le récepteur radio FEK avec la touche dirigée vers le bas dans le tableau de la chaudière.

Fig 13: Montage du récepteur radio FEK

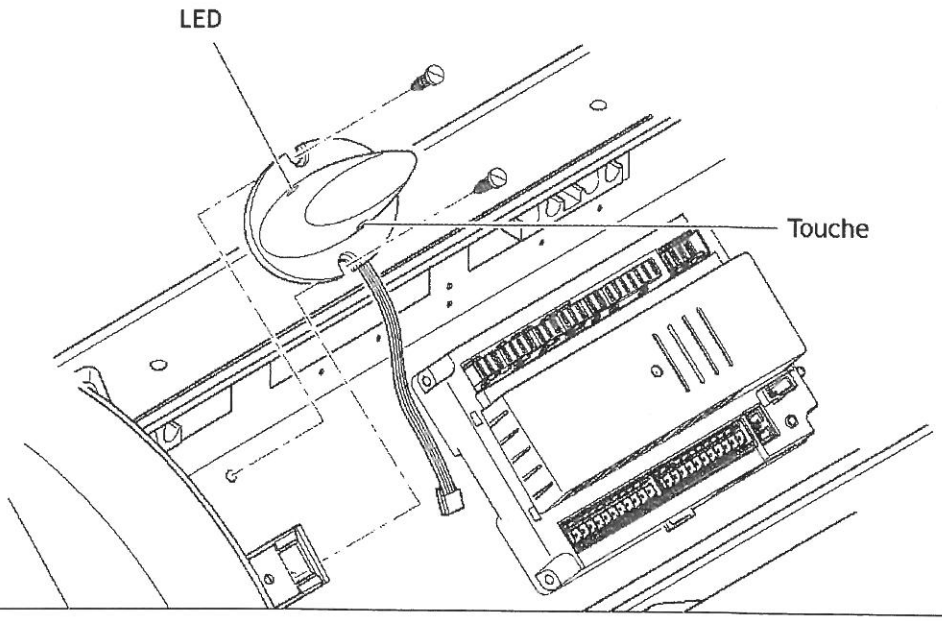

Remarque : Pour améliorer la portée, le récepteur radio peut, en cas de besoin, être monté en-dehors de la chaudière. La longueur du câble est d'env. 1,4 m et ne doit **pas** être rallongée.

8.3 Montage RGTF

Fig 11: Montage de l'appareil ambiant RGTF

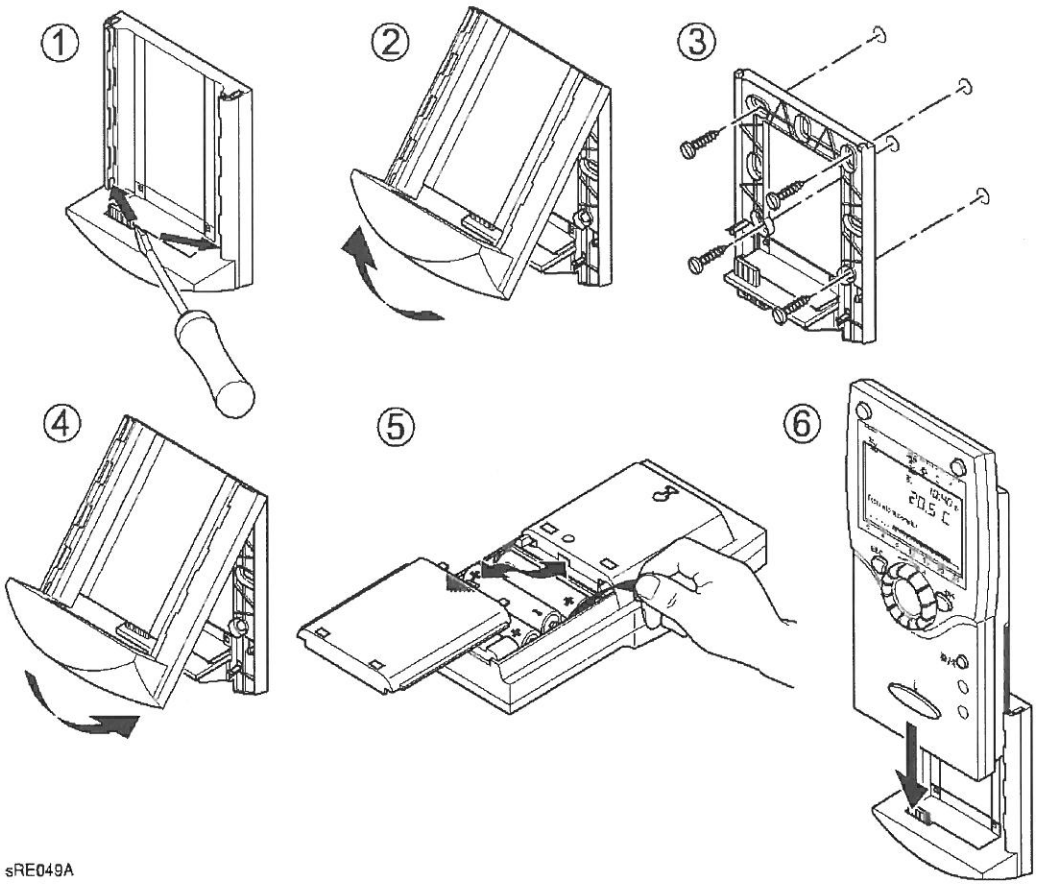

1. Défaire le mécanisme à déclic du support inférieur
2. Défaire la partie supérieure du support de la partie inférieure
3. Fixer le support mural à l'endroit choisi
4. Monter la partie supérieure du support sur la partie inférieure
5. Ouvrir le compartiment des piles, ôter la bande d'isolation, refermer
6. Glisser l'appareil ambiant dans le support mural

8.4 Montage du RGTF sans support mural

L'appareil ambiant RGTF peut aussi être monté au mur sans support.

59-273 125.4 10.05 Fh

8.2 Montage RGT

Fig 10: Montage de l'appareil ambiant RGT

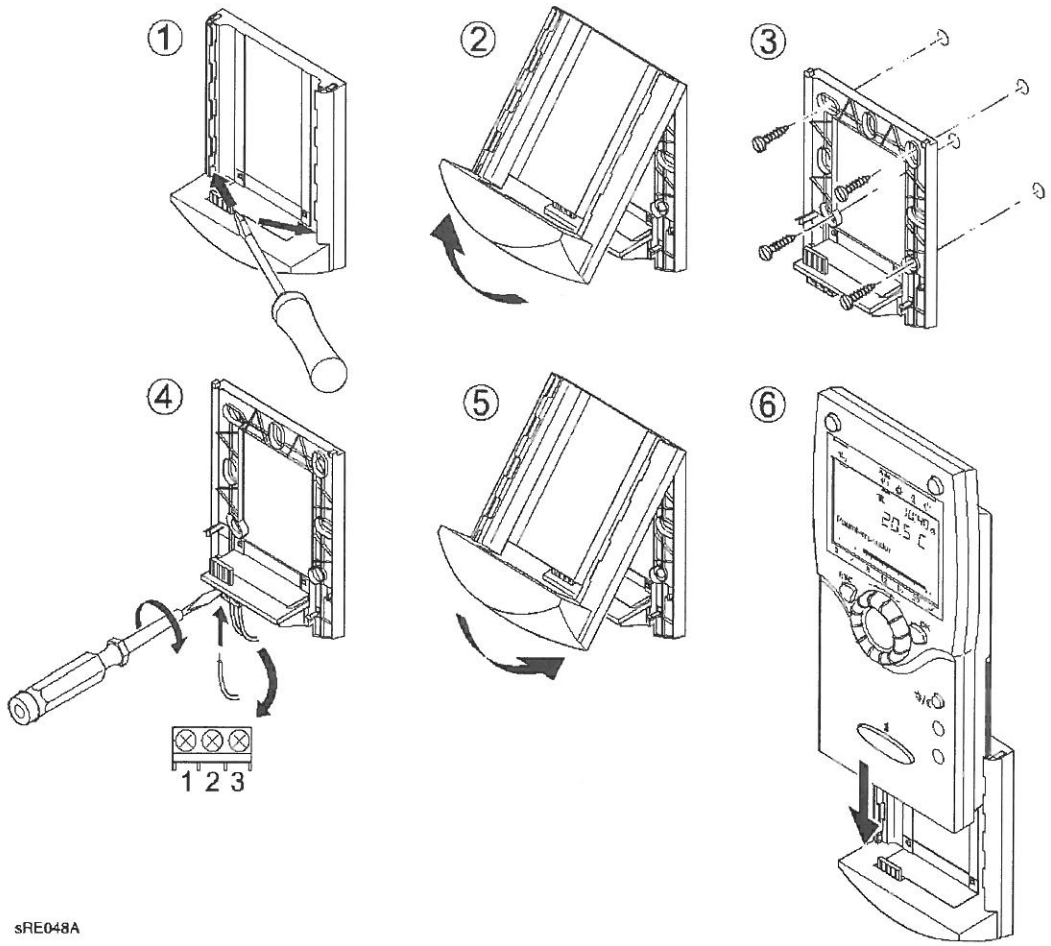

4. Défaire le mécanisme à déclic du support inférieur
5. Défaire la partie supérieure du support de la partie inférieure
6. Fixer le support mural à l'endroit choisi
7. Fixer les câbles de raccordement
8. Monter la partie supérieure du support sur la partie inférieure
9. Glisser l'appareil ambiant dans le support mural

8. Montage

8.1 Recommandations concernant le lieu de montage

Observer les points suivants au moment du montage des appareils ambiants RGT et RGTF:

- L'appareil ambiant doit être monté dans la pièce principale de façon à ne pas fausser la mesure de la température par rayonnement solaire direct ou par d'autres sources de chaleur ou de froid.
- Pour le montage mural, il faut prévoir suffisamment de place au-dessous de l'appareil ambiant permettant de retirer et remettre l'appareil dans le support.
- L'appareil ambiant RGTF doit être monté de façon à permettre une transmission et une réception avec un minimum de parasites possible.
- L'appareil ambiant RGTF ne doit pas être monté proche de câbles électrique, de champs fortement magnétiques, ou de téléviseurs, PC's et micro-ondes.
- La distance entre l'appareil ambiant RGTF et le récepteur radio FEK ne doit pas dépasser 30 m ou 2 étages.

Fig 9: Lieu de montage (exemples d'installation)

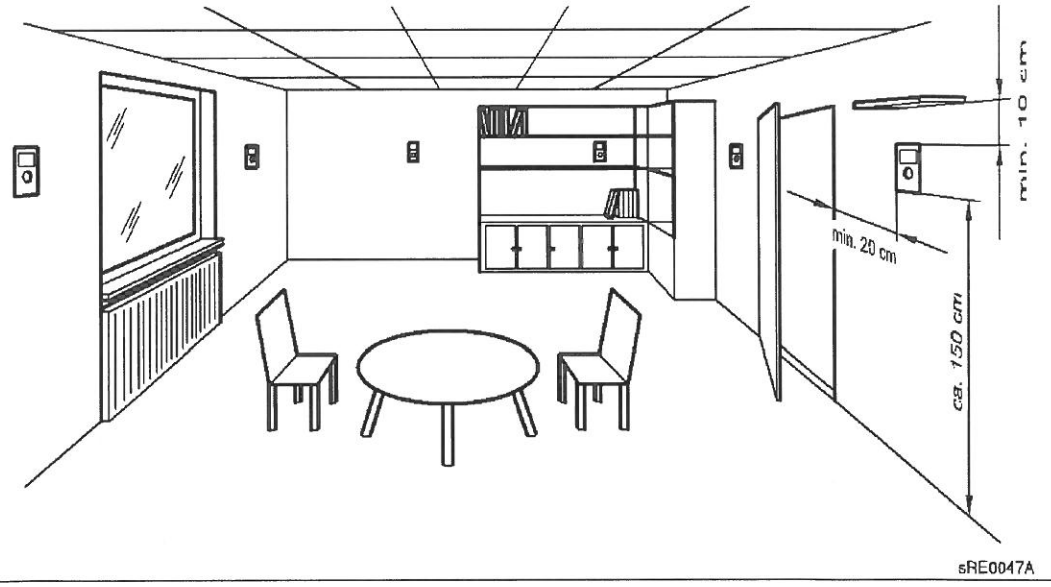

59-273 125.4 10.05 Fh

7. Sécurité

Danger! Observez absolument les consignes de sécurité suivantes! Dans le cas contraire, vous vous exposez, vous et des tiers, à des risques.

7.1 Utilisation conforme

Les appareils ambiants RGT et RGTF sont prévus pour l'utilisation à distance et pour la programmation de toutes les chaudières au sol Brötje montées avec régulateur à système integré de la série RVS. Les chaudières murales WGB (série C) et SGB (série C) avec régulation LMU 74 montée peuvent également être programmées avec l'appareil ambiant RGT.

Les informations détaillées concernant la programmation du régulateur à système intégré de la série RVS, ainsi que les tableaux de réglage avec les paramètres programmables, se trouvent dans le *manuel de programmation et de l'hydraulique* et dans le *manuel d'installation* de la chaudière.

7.2 Consignes de sécurité générales

Risque de décharge électrique! Tous les travaux électriques liés à l'installation doivent être réalisés uniquement par un électrotechnicien agréé!
Les accessoires utilisés doivent correspondre à la réglementation technique et être agrées en liaison avec cet appareil ambiant par le fabricant. Seules des pièces détachées d'origine doivent être utilisées.
Les transformations et modifications sur l'appareil ambiant de sa propre initiative ne sont pas autorisées; elles risquent de mettre en danger l'homme et peuvent conduire à endommager l'appareil ambiant. L'homologation de l'appareil expire en cas de non-observation.

59-273 125.4 10.05 Fh

6. Concernant cette notice

Lire attentivement cette notice avant le montage des appareils ambiants RGT et RGTF.

6.1 Contenu de cette notice

Cette notice concerne le montage et le réglage des appareils ambiants RGT (appareil ambiant Top) et RGTF (appareil ambiant Top radio).

6.2 Symboles utilisés

Danger! La non-observation de l'avertissement entraîne un risque de blessures et votre vie est en danger.

Risque de décharges électriques! La non-observation de l'avertissement entraîne un risque de blessures dû à l'électricité et votre vie est en danger!

Attention! La non-observation de l'avertissement entraîne un risque pour l'environnement et l'appareil.

Consigne/conseil: Vous trouverez ici des informations annexes et des conseils précieux.

Renvoi des informations complémentaires dans d'autres documents.

6.3 A qui s'adresse ce manuel?

Ce manuel s'adresse au chauffagiste installant les accessoires.

6.4 Etendue de la livraison

- Appareil ambiant RGT/ appareil ambiant RGTF (piles comprises)
- Support mural pour l'appareil ambiant
- Instructions succinctes
- Connecteurs (seulement RGT)

59-273 125.4 10.05 Fh